Inventflow: Grundfos A-partner

Grundfos TP 32-380/2 A-F-A-BQQE-JX1

Bekijk de pomp hier:
https://inventflow.nl/nl/pompenfilter/tp/grundfos-tp-32-380-2-a-f-a-bqqe-jx1

Contact

info@inventflow.nl
+31 (0) 546 45 80 72

Datablad

Aantal	Omschrijving
1	**TP 32-380/2 A-F-A-BQQE-JX1**

Opm. De foto kan afwijken van het eigenlijke product

Artikelnr.: 96086778

Enkeltraps, close-coupled, slakkenhuis pomp met in-lijn zuig- en perspoorten van identieke diameter. De pomp is van het "van bovenaf uittrekbaar" ontwerp, d.w.z. de motor, pompkop en waaier kunnen voor onderhoud of service worden verwijderd terwijl het pomphuis in het leidingwerk blijft.

De pomp is uitgerust met een niet-gebalanceerde rubberen balgafdichting. De asafdichting is conform EN 12756. Aansluiting van het leidingwerk via PN 16 DIN flenzen (EN 1092-2 en ISO 7005-2).

De pomp is uitgerust met een ventilatorgekoelde asynchrone motor.

Regeling:

Frequency converter:	NONE

Vloeistof:

Te verpompen medium:	Water
Bereik vloeistoftemperatuur:	-25 .. 120 °C
Medium temperatuur tijdens bedrijf:	20 °C
Dichtheid:	998.2 kg/m³

Technisch:

Toerental waarop de pompgegevens zijn gebaseerd:	2910 omw/min
Nominaal debiet:	18.9 m³/u
Nominale opvoerhoogte:	31.4 m
Werkelijke waaierdiameter:	169 mm
Code voor asafdichting:	BQQE
Curve tolerantie:	ISO9906:2012 3B2

Materialen:

Pomphuis:	Gietijzer
Pomp behuizing:	EN-GJL-250
Pomphuis:	ASTM class 35
Waaier:	Gietijzer
	EN-GJL-200
	ASTM class 30

Installatie:

Bereik van omgevingstemperatuur:	-30 .. 60 °C
Maximale bedrijfsdruk:	16 bar
Max. druk bij toegestane temp:	16 bar / 120 °C
Type aansluiting:	DIN
Grootte van aansluiting:	DN 32
Druktrap voor leidingaansluiting:	PN 16

Aantal	Omschrijving

Inbouwlengte:	340 mm
Flensmaat van de motor:	FF215

Elektrische gegevens:

Motortype:	100LC
IE efficiëntieklasse:	IE3
Nominaal vermogen - P2:	3 kW
Netfrequentie:	50 Hz
Nominale spanning:	3 x 380-415D V
Nominaalstroom:	6.3 A
Startstroom:	840-920 %
Cos phi - power factor:	0.87-0.82
Nominaal toerental:	2900-2920 omw/min
Rendement:	IE3 87,1%
Motorrendement bij nominale belasting:	87.1 %
Motor efficientie bij 3/4 vermogen:	88.0 %
Motor efficientie bij half vermogen:	87.7 %
Pooltal:	2
Dichtheidsklasse (IEC 34-5):	55 Dust/Jetting
Isolatie klasse (IEC 85):	F
Motor Nr.:	87272297

Overige:

Minimale Efficiëntie Index, MEI ≥:	0.70
Netto gewicht:	56.5 kg
Bruto gewicht:	68 kg
Transportvolume:	0.22 m³
Finnish LVI No.:	4616020
Land van herkomst:	HU
HS code:	84137051

96086778 TP 32-380/2 A-F-A-BQQE-JX1 50 Hz

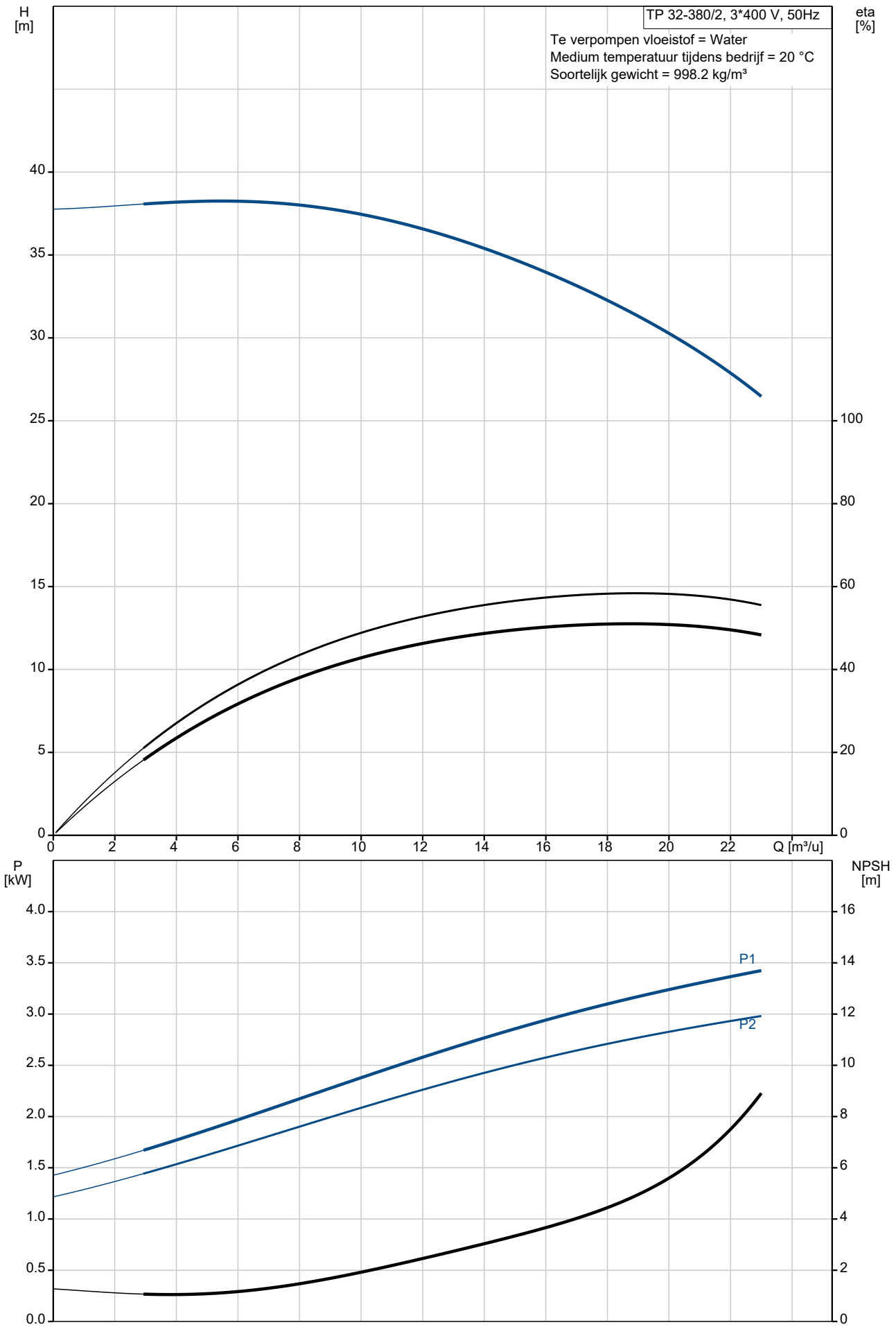

Omschrijving	Specificatie
Algemene informatie:	
Productnaam::	TP 32-380/2 A-F-A-BQQE-JX1
Productnummer::	96086778
EAN nummer::	5700395307344
Technisch:	
Toerental waarop de pompgegevens zijn gebaseerd:	2910 omw/min
Nominaal debiet:	18.9 m³/u
Nominale opvoerhoogte:	31.4 m
Maximale opvoerhoogte:	380 dm
Werkelijke waaierdiameter:	169 mm
Code voor asafdichting:	BQQE
Curve tolerantie:	ISO9906:2012 3B2
Pomp versie:	A
Materialen:	
Pomphuis:	Gietijzer
Pomp behuizing:	EN-GJL-250
Pomphuis:	ASTM class 35
Waaier:	Gietijzer
Waaier:	EN-GJL-200
Waaier:	ASTM class 30
Materiaal code:	A
Installatie:	
Bereik van omgevingstemperatuur:	-30 .. 60 °C
Maximale bedrijfsdruk:	16 bar
Max. druk bij toegestane temp:	16 bar / 120 °C
Type aansluiting:	DIN
Grootte van aansluiting:	DN 32
Druktrap voor leidingaansluiting:	PN 16
Inbouwlengte:	340 mm
Flensmaat van de motor:	FF215
Code voor leidingaansluiting:	F
Vloeistof:	
Te verpompen medium:	Water
Bereik vloeistoftemperatuur:	-25 .. 120 °C
Medium temperatuur tijdens bedrijf:	20 °C
Dichtheid:	998.2 kg/m³
Elektrische gegevens:	
Motortype:	100LC
IE efficiëntieklasse:	IE3
Nominaal vermogen - P2:	3 kW
Netfrequentie:	50 Hz
Nominale spanning:	3 x 380-415D V
Nominaalstroom:	6.3 A
Startstroom:	840-920 %
Cos phi - power factor:	0.87-0.82
Nominaal toerental:	2900-2920 omw/min
Rendement:	IE3 87,1%
Motorrendement bij nominale belasting:	87.1 %
Motor efficientie bij 3/4 vermogen:	88.0 %
Motor efficientie bij half vermogen:	87.7 %
Pooltal:	2
Dichtheidsklasse (IEC 34-5):	55 Dust/Jetting
Isolatie klasse (IEC 85):	F
Motorbeveiliging:	PTC
Motor Nr.:	87272297
Regeling:	
Frequentie omvormer:	NONE
Overige:	
Minimale Efficiëntie Index, MEI ≥:	0.70
Netto gewicht:	56.5 kg
Bruto gewicht:	68 kg
Transportvolume:	0.22 m³

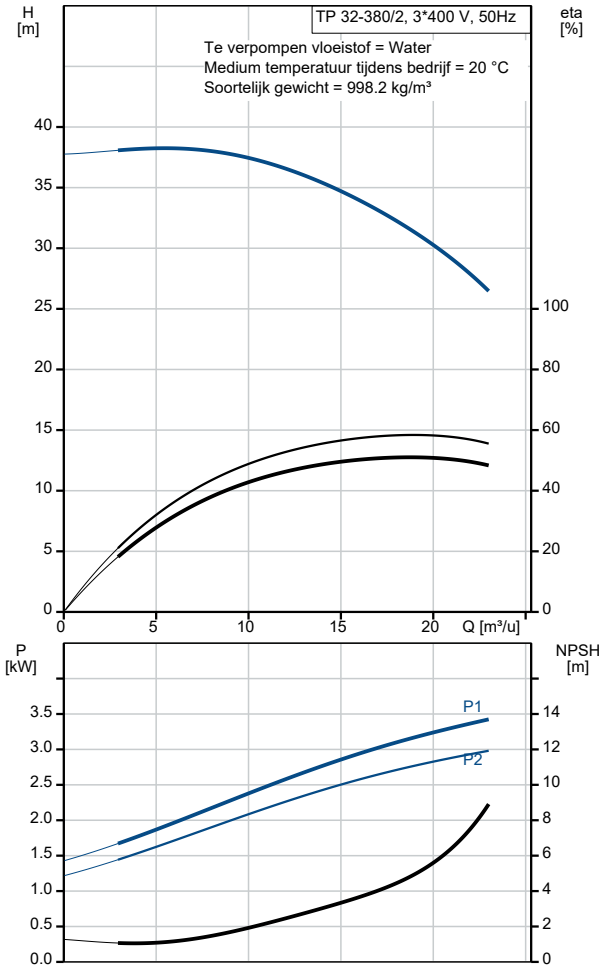

Omschrijving	Specificatie
Finnish LVI No.:	4616020
Land van herkomst:	HU
HS code:	84137051

96086778 TP 32-380/2 A-F-A-BQQE-JX1 50 Hz

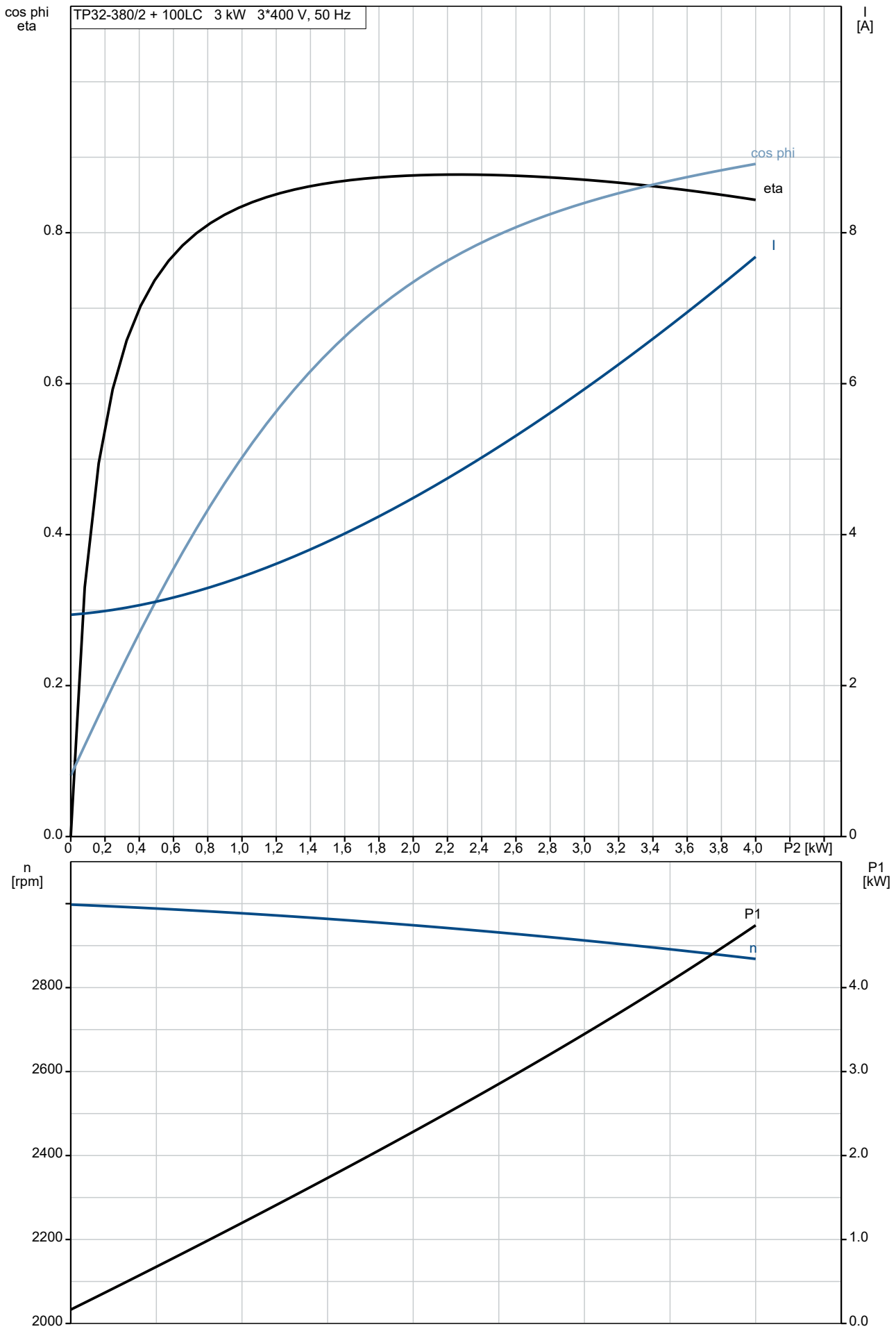

96086778 TP 32-380/2 A-F-A-BQQE-JX1 50 Hz

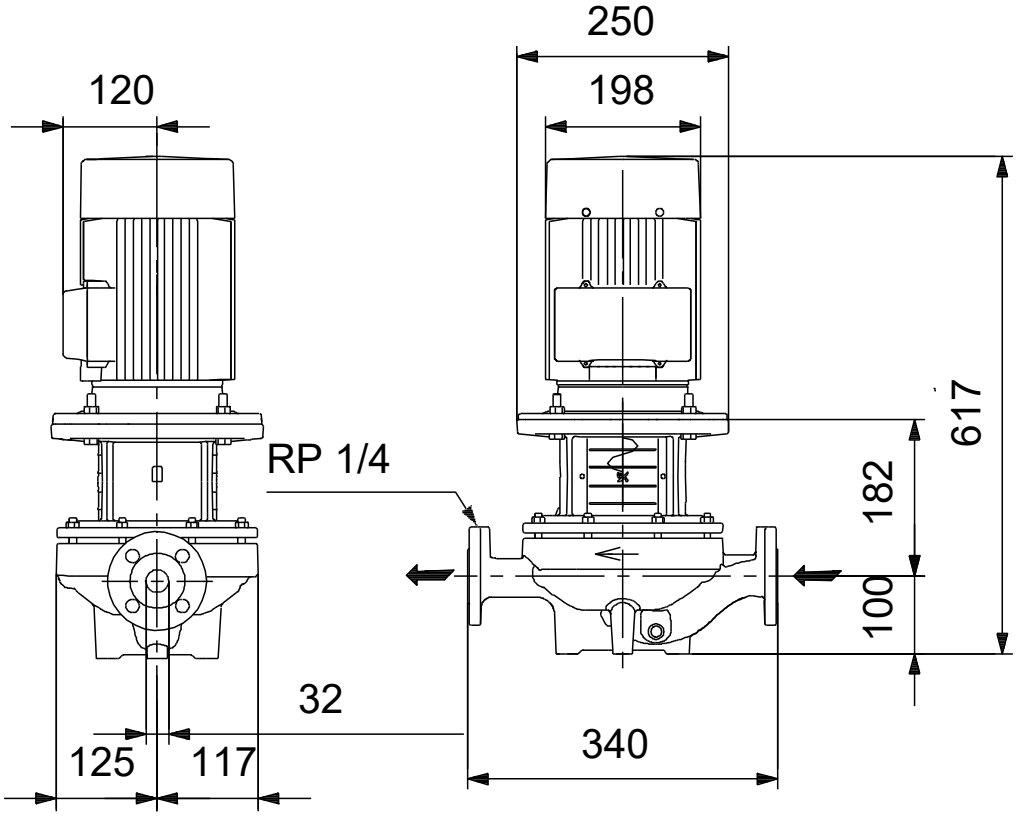

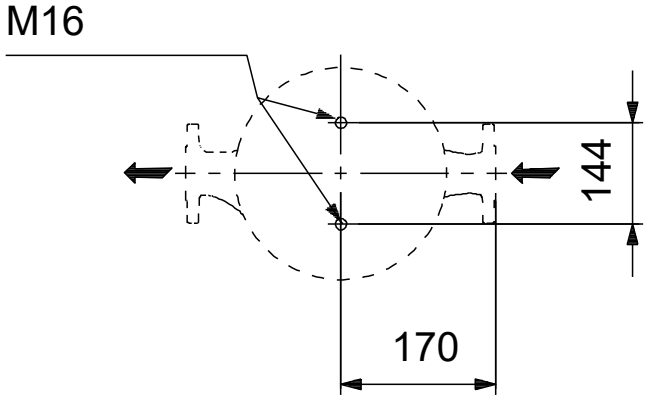

Opm! Alle unit's zijn in [mm] tenzij anders aangegeven.
Disclaimer: Deze eenvoudige maatschets toont u niet alle details.

Service onderdelen TP 32-380/2, Artikelnr. 96086778
Geproduceerd na 1152 (productiejaar en weeknummer)

Pos	Omschrijving	Opmerking tekst	Classificatie Gegevens	Onderdeelnr.	Aantal	Eenheid
-	Motor			85903837	1	pcs
-	Kit, Ball bearing			96279795	1	
99a	Ringhouder					1
99	Ringhouder					1
111	Kogellager					1
111	Kogellager					1
157	O-ring		Diameter: 52			1
			Materiaal type: NBR			
			Dikte: 3			
158	Waved washer					1
-	Kit, eindschild			96279831	1	
156a	Eindplaat					1
157	O-ring		Diameter: 52			1
			Materiaal type: NBR			
			Dikte: 3			
158	Waved washer					1
159a	Afdichtingsring					1
-	Kit, ventilator			96279757	1	
156	Ventilator					1
159a	Afdichtingsring					1
-	Kit, ventilatorhuis			96279826	1	
151b	Label					1
151	Ventilatorkap					1
152	Pan head thread forming screw					4
-	Kit, flens			96279829	1	
156b	Flens					1
159.c	Afdichtingsring					1
-	Kit, sleutel			96279821	1	
171	Parallel sleutel					1
-	Kit, borgring			96279799	1	
99	Ringhouder					1
188	Ringhouder					1
-	Kit, asafdichting			96279762	1	
159c	Afdichtingsring					1
159a	Afdichtingsring					1
-	Kit, ankerbouten			96279832	1	
181	Pan head staybolt					4
-	Kit, terminal board			96279769	1	
	Bracket cpl.					1
163	Hex socket head screw					1
173a	Pomphuis					1
173	Pan head thread forming screw		Aanduiding: COMBI TORX T25			1
176	Slot cheese head screw		Aanduiding: COMBI TORX T25			6
			Lengte: 10			
			Draad: M5			
176	Terminal					1
176	Verbindingsdeel					3
176	Kabelklem					3
176	Aansluitstrip					1
177	Pan head screw					1
-	Kit, aansluitkast			96279771	1	

Pos	Omschrijving	Opmerking tekst	Classificatie Gegevens	Onderdeelnr.	Aantal	Eenheid
164	Terminal box cover w/gasket					1
166	Pan head thread forming screw					4
1a	Motor stoel			98970799	1	pcs
19	Plug			98163028	2	pcs
49	Waaier		Buitendiameter: 169	98296612	1	pcs
- 50	Pump housing cpl.			99394983	1	pcs
19	Pijp plug		Draad: R 3/8	96620487	2	
36	Moer		Draad: M10	96620484	6	
51	Stub shaft			99384155	1	pcs
67	Moer		Draad: M14	92526531	1	pcs
72a	O-ring			92547662	1	pcs
72a	O-ring			92526508	1	pcs
72a	O-ring			97511824	1	pcs
72a	O-ring			99756265	1	pcs
77a	Pan head screw			99266550	4	pcs
105	Asafdichting			99380916	1	pcs
105	Asafdichting			99884645	1	pcs