Inventflow: Grundfos A-partner

Grundfos TP 65-130/4 A-F-A-BQQE-HX3

Bekijk de pomp hier:
https://inventflow.nl/nl/pompenfilter/tp/grundfos-tp-65-130-4-a-f-a-bqqe-hx3

Contact

info@inventflow.nl
+31 (0) 546 45 80 72

Datablad

Aantal	Omschrijving
1	**TP 65-130/4 A-F-A-BQQE-HX3**

Opm. De foto kan afwijken van het eigenlijke product

Artikelnr.: 96087443

Enkeltraps, close-coupled, slakkenhuis pomp met in-lijn zuig- en perspoorten van identieke diameter. De pomp is van het "van bovenaf uittrekbaar" ontwerp, d.w.z. de motor, pompkop en waaier kunnen voor onderhoud of service worden verwijderd terwijl het pomphuis in het leidingwerk blijft.

De pomp is uitgerust met een niet-gebalanceerde rubberen balgafdichting. De asafdichting is conform EN 12756. Aansluiting van het leidingwerk via PN 16 DIN flenzen (EN 1092-2 en ISO 7005-2).

De pomp is uitgerust met een ventilatorgekoelde asynchrone motor.

Regeling:

Frequency converter:	NONE

Vloeistof:

Te verpompen medium:	Water
Bereik vloeistoftemperatuur:	-25 .. 120 °C
Medium temperatuur tijdens bedrijf:	20 °C
Dichtheid:	998.2 kg/m³

Technisch:

Toerental waarop de pompgegevens zijn gebaseerd:	1445 omw/min
Nominaal debiet:	29.8 m³/u
Nominale opvoerhoogte:	10.6 m
Werkelijke waaierdiameter:	190 mm
Code voor asafdichting:	BQQE
Curve tolerantie:	ISO9906:2012 3B2

Materialen:

Pomphuis:	Gietijzer
Pomp behuizing:	EN-GJL-250
Pomphuis:	ASTM class 35
Waaier:	Gietijzer
	EN-GJL-200
	ASTM class 30

Installatie:

Bereik van omgevingstemperatuur:	-20 .. 55 °C
Maximale bedrijfsdruk:	16 bar
Max. druk bij toegestane temp:	16 bar / 120 °C
Type aansluiting:	DIN
Grootte van aansluiting:	DN 65
Druktrap voor leidingaansluiting:	PN 16

Aantal	Omschrijving

Inbouwlengte:	475 mm
Flensmaat van de motor:	FF165

Elektrische gegevens:

Motortype:	SIEMENS
IE efficiëntieklasse:	IE3
Nominaal vermogen - P2:	1.5 kW
Netfrequentie:	50 Hz
Nominale spanning:	3 x 220-240D/380-420Y V
Nominaalstroom:	5,78-5,23/3,31-2,99 A
Startstroom:	720-720 %
Cos phi - power factor:	0.8
Nominaal toerental:	1445 omw/min
Rendement:	IE3 85,3%
Motorrendement bij nominale belasting:	85.3-85.3 %
Motor efficientie bij 3/4 vermogen:	86.0-86.0 %
Motor efficientie bij half vermogen:	85.2-85.2 %
Pooltal:	4
Dichtheidsklasse (IEC 34-5):	IP55
Isolatie klasse (IEC 85):	F
Motor Nr.:	83V02206

Overige:

Minimale Efficiëntie Index, MEI ≥:	0.70
Netto gewicht:	66.3 kg
Bruto gewicht:	85 kg
Transportvolume:	0.39 m³
Danish VVS No.:	381714130
Finnish LVI No.:	4616073
Norwegian NRF no.:	9043569
Land van herkomst:	HU
HS code:	84137051

96087443 TP 65-130/4 A-F-A-BQQE-HX3 50 Hz

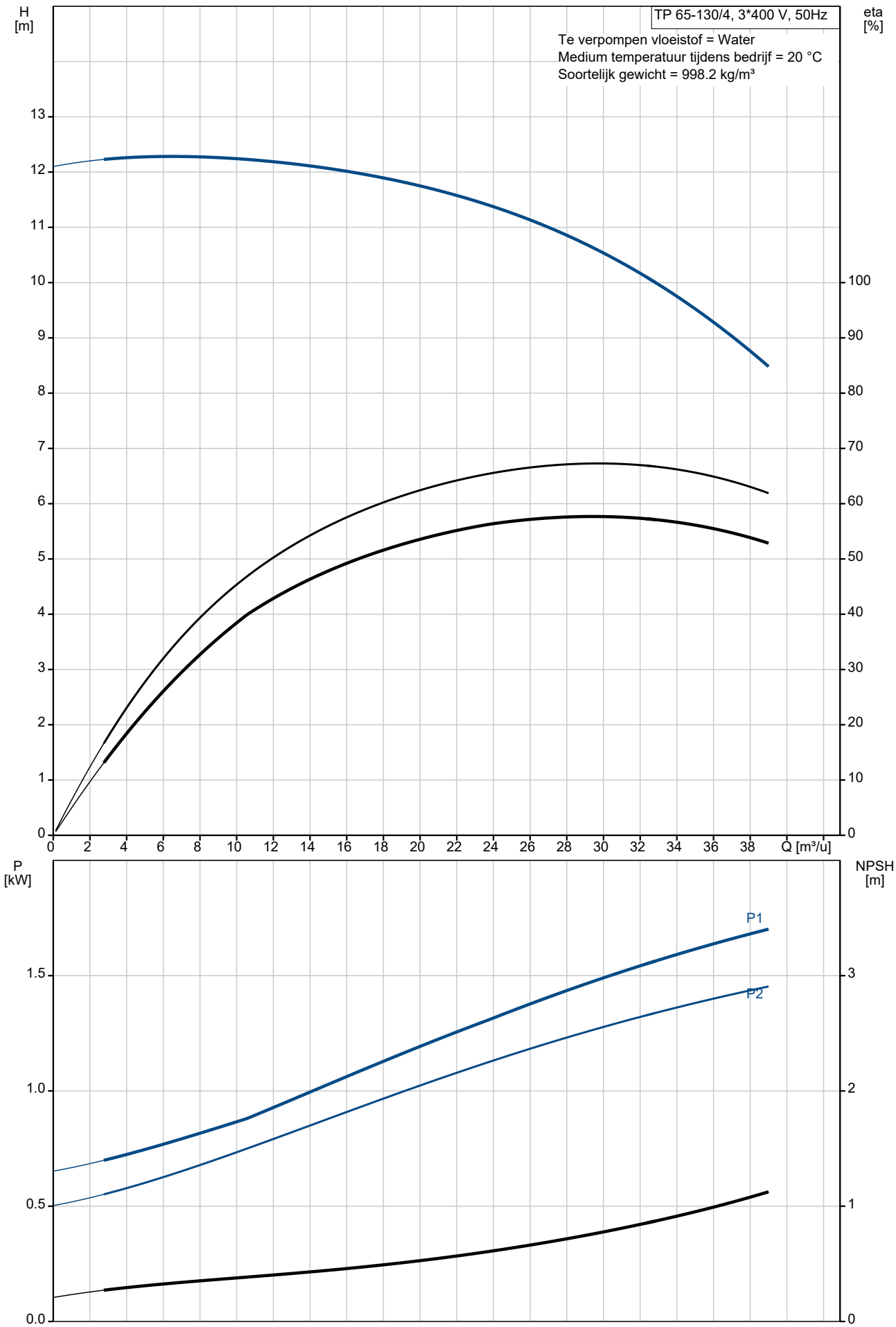

Omschrijving	Specificatie
Algemene informatie:	
Productnaam::	TP 65-130/4 A-F-A-BQQE-HX3
Productnummer::	96087443
EAN nummer::	5700395314090
Technisch:	
Toerental waarop de pompgegevens zijn gebaseerd:	1445 omw/min
Nominaal debiet:	29.8 m³/u
Nominale opvoerhoogte:	10.6 m
Maximale opvoerhoogte:	130 dm
Werkelijke waaierdiameter:	190 mm
Code voor asafdichting:	BQQE
Curve tolerantie:	ISO9906:2012 3B2
Pomp versie:	A
Materialen:	
Pomphuis:	Gietijzer
Pomp behuizing:	EN-GJL-250
Pomphuis:	ASTM class 35
Waaier:	Gietijzer
Waaier:	EN-GJL-200
Waaier:	ASTM class 30
Materiaal code:	A
Installatie:	
Bereik van omgevingstemperatuur:	-20 .. 55 °C
Maximale bedrijfsdruk:	16 bar
Max. druk bij toegestane temp:	16 bar / 120 °C
Type aansluiting:	DIN
Grootte van aansluiting:	DN 65
Druktrap voor leidingaansluiting:	PN 16
Inbouwlengte:	475 mm
Flensmaat van de motor:	FF165
Code voor leidingaansluiting:	F
Vloeistof:	
Te verpompen medium:	Water
Bereik vloeistoftemperatuur:	-25 .. 120 °C
Medium temperatuur tijdens bedrijf:	20 °C
Dichtheid:	998.2 kg/m³
Elektrische gegevens:	
Motortype:	SIEMENS
IE efficiëntieklasse:	IE3
Nominaal vermogen - P2:	1.5 kW
Netfrequentie:	50 Hz
Nominale spanning:	3 x 220-240D/380-420Y V
Nominaalstroom:	5,78-5,23/3,31-2,99 A
Startstroom:	720-720 %
Cos phi - power factor:	0.8
Nominaal toerental:	1445 omw/min
Rendement:	IE3 85,3%
Motorrendement bij nominale belasting:	85.3-85.3 %
Motor efficientie bij 3/4 vermogen:	86.0-86.0 %
Motor efficientie bij half vermogen:	85.2-85.2 %
Pooltal:	4
Dichtheidsklasse (IEC 34-5):	IP55
Isolatie klasse (IEC 85):	F
Motorbeveiliging:	GEEN
Motor Nr.:	83V02206
Regeling:	
Frequentie omvormer:	NONE
Overige:	
Minimale Efficiëntie Index, MEI ≥:	0.70
Netto gewicht:	66.3 kg
Bruto gewicht:	85 kg
Transportvolume:	0.39 m³

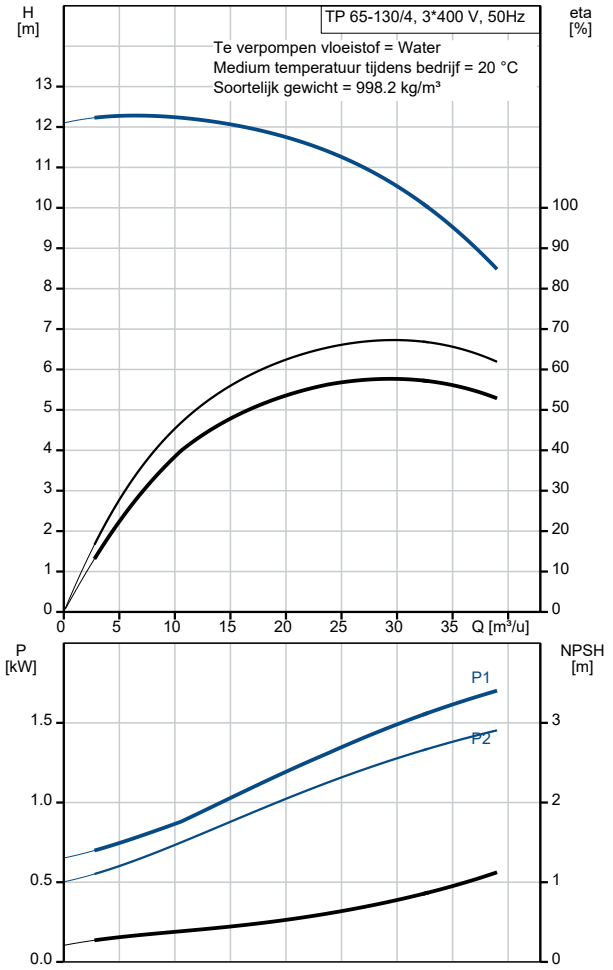

Omschrijving	Specificatie
Danish VVS No.:	381714130
Finnish LVI No.:	4616073
Norwegian NRF no.:	9043569
Land van herkomst:	HU
HS code:	84137051

96087443 TP 65-130/4 A-F-A-BQQE-HX3 50 Hz

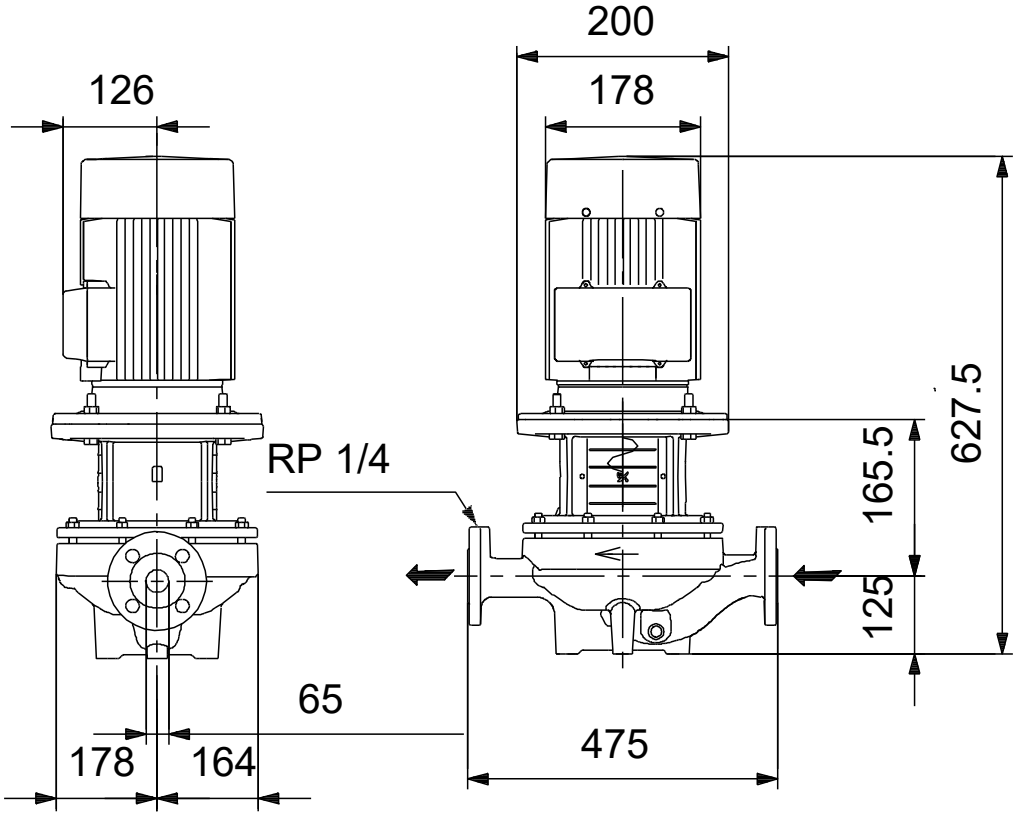

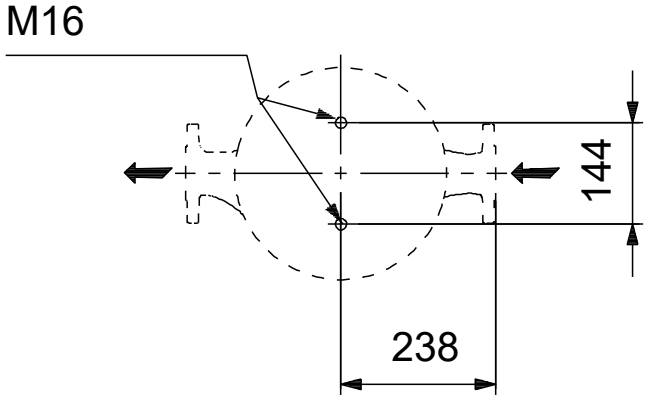

Opm! Alle unit's zijn in [mm] tenzij anders aangegeven.
Disclaimer: Deze eenvoudige maatschets toont u niet alle details.

Service onderdelen TP 65-130/4, Artikelnr. 96087443
Geproduceerd na 2104 (productiejaar en weeknummer)

	Pos	Omschrijving	Opmerking tekst	Classificatie Gegevens	Onderdeelnr.	Aantal	Eenheid
-		Motor				1	pcs
	156	Spare, motor fan			98728949	1	
	151	Spare, motor fan cover			98728862	1	
	176	Spare, Terminal board			98850910	1	
+		Stub shaft			99113730	1	pcs
	7a	Pan head screw			99266550	4	pcs
	19	Plug			98163028	2	pcs
	49	Waaier		Buitendiameter: 190	98296645	1	pcs
-	50	Pump housing cpl.			98785084	1	pcs
	36	Moer		Draad: M10	96620484	10	
	67	Moer		Draad: M14	92526531	1	pcs
	72a	O-ring		Diameter: 253,6	92547618	1	pcs
				Materiaal type: EPDM			
				Dikte: 3,53			
	72a	O-ring		Diameter: 253,6	92526509	1	pcs
				Materiaal type: EPDM			
				Dikte: 3,53			
	72a	O-ring		Diameter: 253,6	97511826	1	pcs
				Materiaal type: EPDM			
				Dikte: 3,53			
	72a	O-ring		Diameter: 253,6	97757672	1	pcs
				Materiaal type: EPDM			
				Dikte: 3,53			
	105	Asafdichting			99380916	1	pcs
	105	Asafdichting			99884645	1	pcs