Inventflow: Grundfos A-partner

Grundfos TPE 65-720/2 A-F-A-BQQE-QX1

Bekijk de pomp hier:
https://inventflow.nl/nl/pompenfilter/tpe/grundfos-tpe-65-720-2-a-f-a-bqqe-qx1

Contact

info@inventflow.nl
+31 (0) 546 45 80 72

Datablad

Aantal	Omschrijving
1	**TPE 65-720/2 A-F-A-BQQE-QX1**

Opm. De foto kan afwijken van het eigenlijke product

Artikelnr.: 96096607

Enkeltraps, close-coupled, slakkenhuis pomp met in-lijn zuig- en perspoorten van identieke diameter. De pomp is van het "van bovenaf uittrekbaar" ontwerp, d.w.z. de motor, pompkop en waaier kunnen voor onderhoud of service worden verwijderd terwijl het pomphuis in het leidingwerk blijft.

De pomp is uitgerust met een niet-gebalanceerde rubberen balgafdichting. De asafdichting is conform EN 12756. Aansluiting van het leidingwerk via PN 16 DIN flenzen (EN 1092-2 en ISO 7005-2).

De pomp is uitgerust met een ventilatorgekoelde asynchrone motor.

Regeling:

Frequency converter:	Geïntegreerd

Vloeistof:

Te verpompen medium:	Water
Bereik vloeistoftemperatuur:	-25 .. 120 °C
Medium temperatuur tijdens bedrijf:	20 °C
Dichtheid:	998.2 kg/m³

Technisch:

Toerental waarop de pompgegevens zijn gebaseerd:	2945 omw/min
Nominaal debiet:	77.2 m³/u
Nominale opvoerhoogte:	61.5 m
Werkelijke waaierdiameter:	230 mm
Code voor asafdichting:	BQQE
Curve tolerantie:	ISO9906:2012 3B

Materialen:

Pomphuis:	Gietijzer EN-GJL-250 ASTM class 35
Pomp behuizing:	EN-GJL-250
Pomphuis:	ASTM class 35
Waaier:	Gietijzer EN-GJL-200 ASTM class 30

Installatie:

Bereik van omgevingstemperatuur:	-20 .. 40 °C
Maximale bedrijfsdruk:	16 bar
Max. druk bij toegestane temp:	16 bar / 120 °C
Type aansluiting:	DIN
Grootte van aansluiting:	DN 65
Druktrap voor leidingaansluiting:	PN 16
Inbouwlengte:	475 mm
Flensmaat van de motor:	FF300

Aantal	Omschrijving

Elektrische gegevens:

Motortype:	180MB
IE efficiëntieklasse:	IE3
Nominaal vermogen - P2:	22 kW
Netfrequentie:	50 Hz
Nominale spanning:	3 x 380-480 V
Nominaalstroom:	43.5-35.0 A
Cos phi - power factor:	0.91-0.90
Nominaal toerental:	480-3540 omw/min
Rendement:	IE3 92,7%
Motorrendement bij nominale belasting:	92.7 %
Pooltal:	2
Dichtheidsklasse (IEC 34-5):	IP55
Isolatie klasse (IEC 85):	F
Motor Nr.:	85901227

Overige:

Minimale Efficiëntie Index, MEI ≥:	0.70
Netto gewicht:	224 kg
Bruto gewicht:	261 kg
Transportvolume:	0.56 m³
Danish VVS No.:	382014720
Finnish LVI No.:	4616476
Land van herkomst:	HU
HS code:	84137051

96096607 TPE 65-720/2 A-F-A-BQQE-QX1 50 Hz

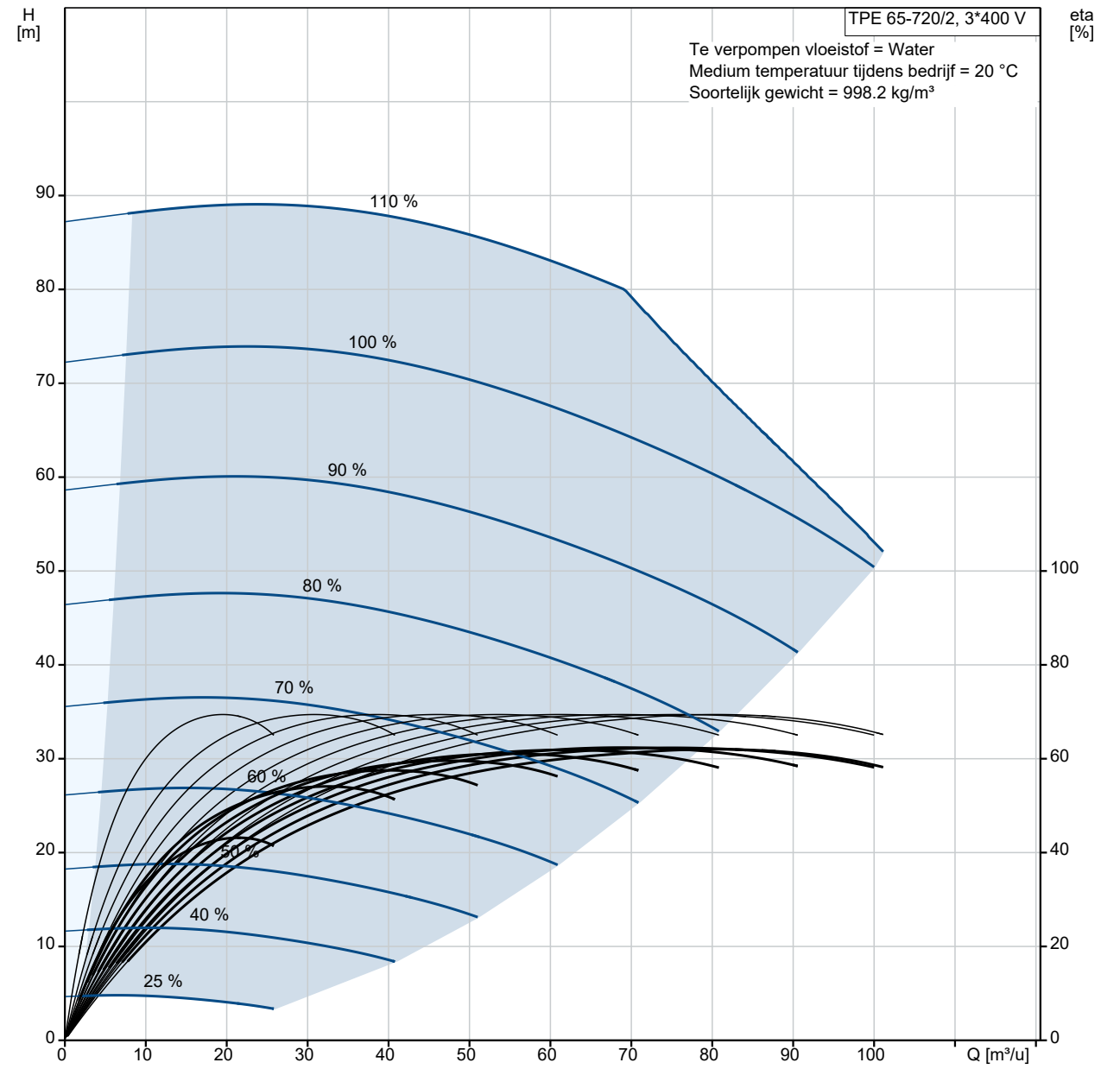

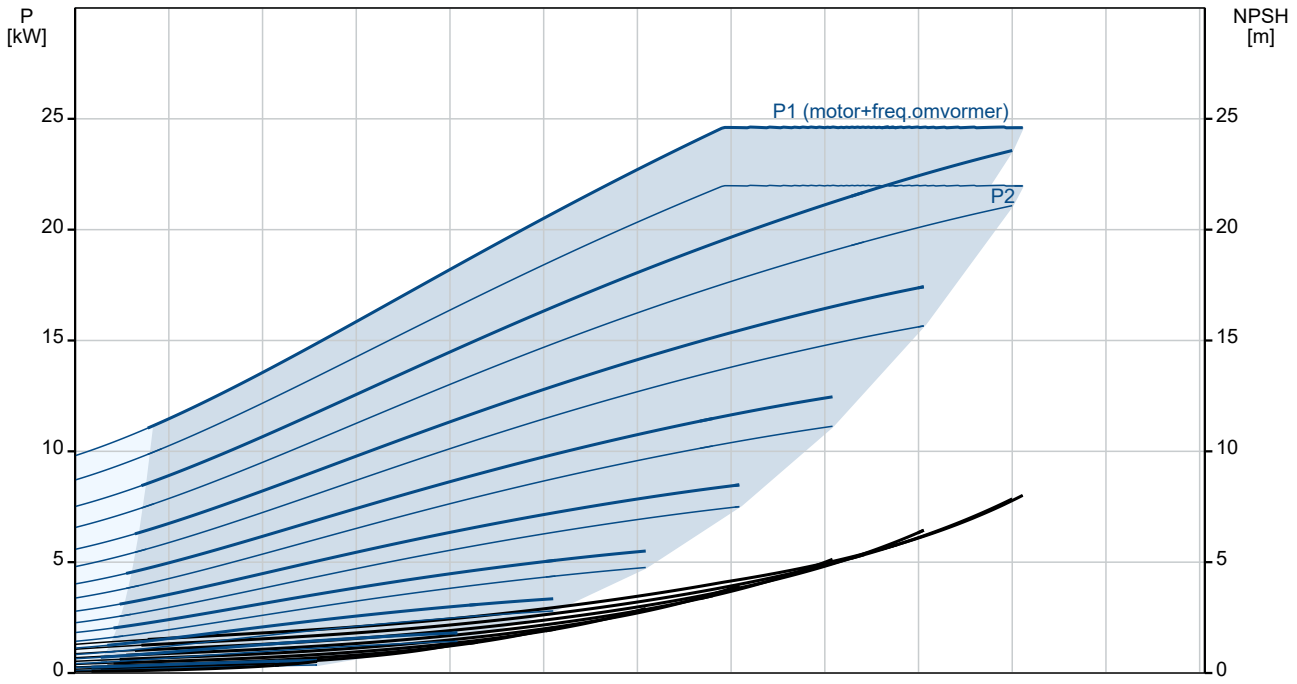

Omschrijving	Specificatie
Algemene informatie:	
Productnaam::	TPE 65-720/2 A-F-A-BQQE-QX1
Productnummer::	96096607
EAN nummer::	5700395799125
Technisch:	
Toerental waarop de pompgegevens zijn gebaseerd:	2945 omw/min
Nominaal debiet:	77.2 m³/u
Nominale opvoerhoogte:	61.5 m
Maximale opvoerhoogte:	720 dm
Werkelijke waaierdiameter:	230 mm
Code voor asafdichting:	BQQE
Curve tolerantie:	ISO9906:2012 3B
Pomp versie:	A
Materialen:	
Pomphuis:	Gietijzer
Pomp behuizing:	EN-GJL-250
Pomphuis:	ASTM class 35
Waaier:	Gietijzer
Waaier:	EN-GJL-200
Waaier:	ASTM class 30
Materiaal code:	A
Installatie:	
Bereik van omgevingstemperatuur:	-20 .. 40 °C
Maximale bedrijfsdruk:	16 bar
Max. druk bij toegestane temp:	16 bar / 120 °C
Type aansluiting:	DIN
Grootte van aansluiting:	DN 65
Druktrap voor leidingaansluiting:	PN 16
Inbouwlengte:	475 mm
Flensmaat van de motor:	FF300
Code voor leidingaansluiting:	F
Vloeistof:	
Te verpompen medium:	Water
Bereik vloeistoftemperatuur:	-25 .. 120 °C
Medium temperatuur tijdens bedrijf:	20 °C
Dichtheid:	998.2 kg/m³
Elektrische gegevens:	
Motortype:	180MB
IE efficiëntieklasse:	IE3
Nominaal vermogen - P2:	22 kW
Netfrequentie:	50 Hz
Nominale spanning:	3 x 380-480 V
Nominaalstroom:	43.5-35.0 A
Cos phi - power factor:	0.91-0.90
Nominaal toerental:	480-3540 omw/min
Rendement:	IE3 92,7%
Motorrendement bij nominale belasting:	92.7 %
Pooltal:	2
Dichtheidsklasse (IEC 34-5):	IP55
Isolatie klasse (IEC 85):	F
Motorbeveiliging:	JA
Motor Nr.:	85901227
Regeling:	
Bedieningspaneel:	Standard
Functionele Module:	PUMP I/O
Frequentie omvormer:	Geïntegreerd
Overige:	
Minimale Efficiëntie Index, MEI ≥:	0.70
Netto gewicht:	224 kg
Bruto gewicht:	261 kg
Transportvolume:	0.56 m³
Configuratie bestand nr:	95139406

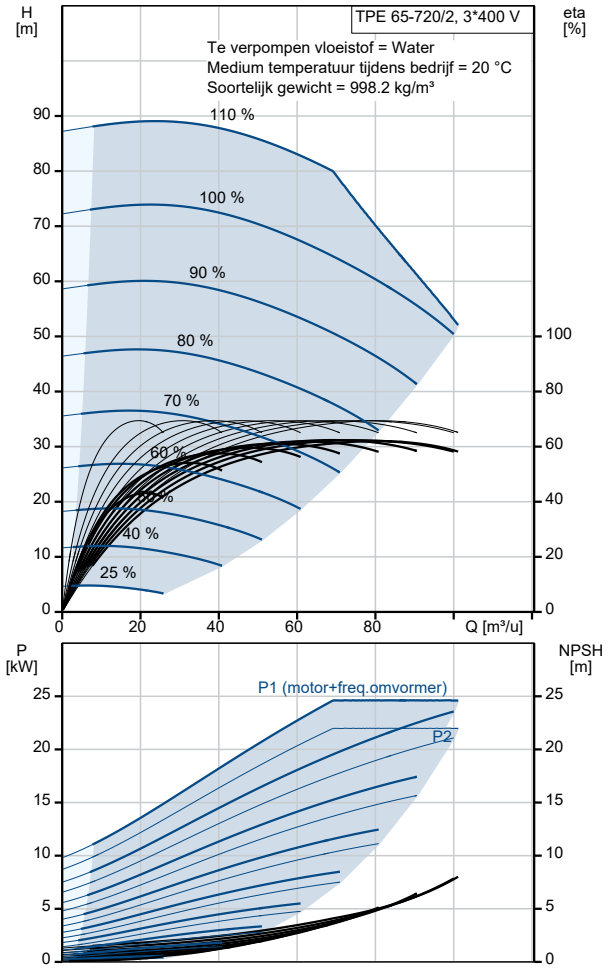

Omschrijving	Specificatie
Danish VVS No.:	382014720
Finnish LVI No.:	4616476
Land van herkomst:	HU
HS code:	84137051

96096607 TPE 65-720/2 A-F-A-BQQE-QX1 50 Hz

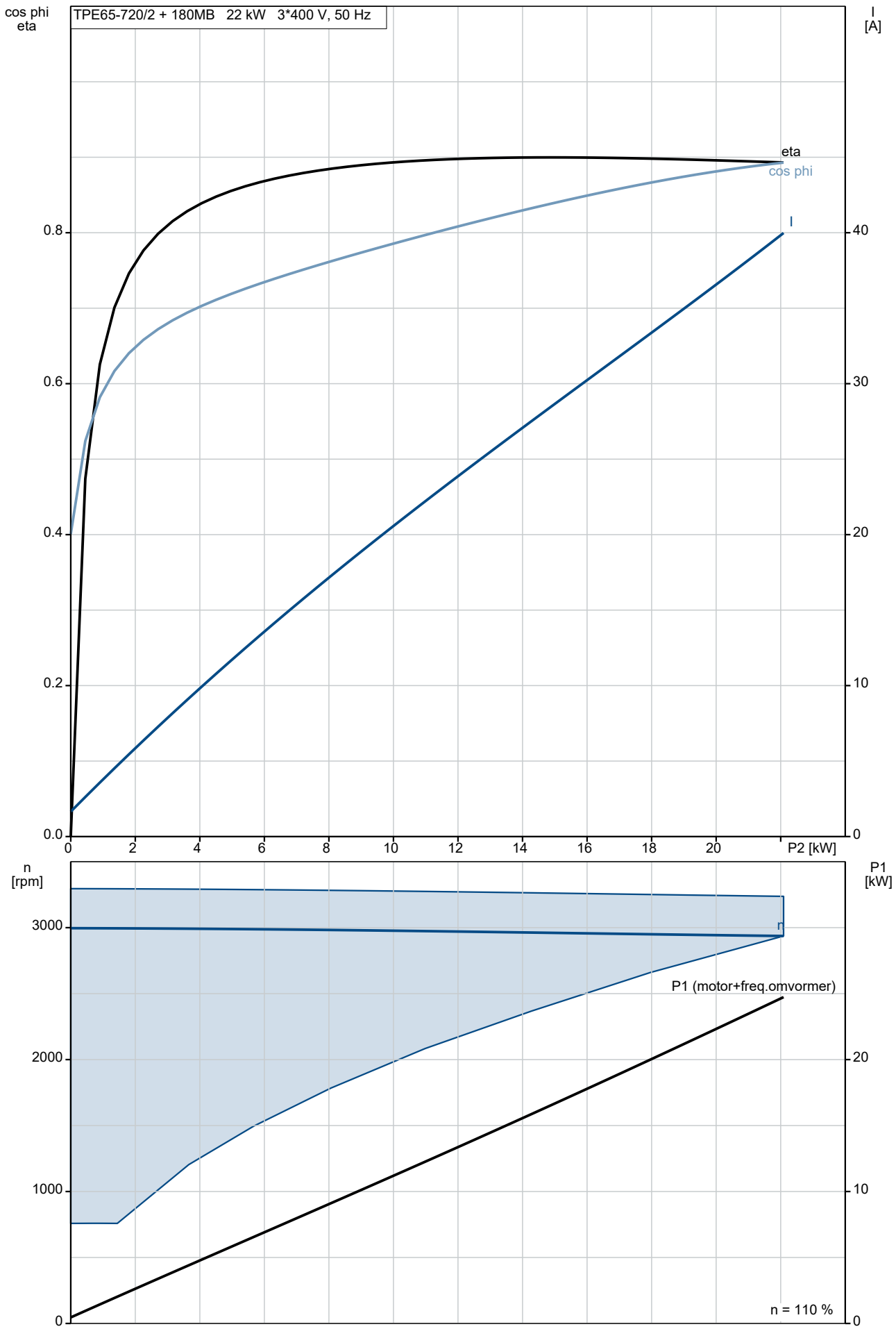

96096607 TPE 65-720/2 A-F-A-BQQE-QX1 50 Hz

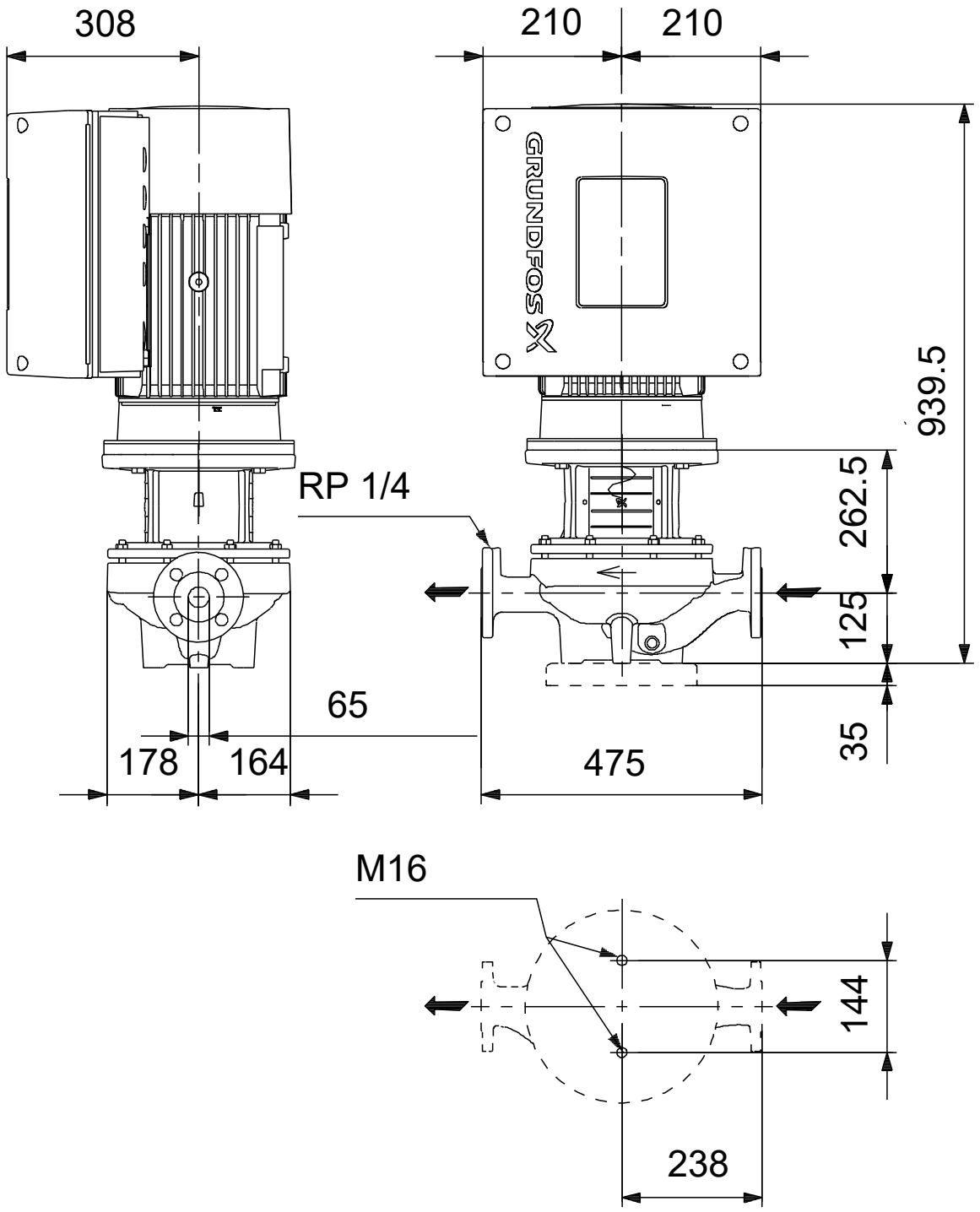

Opm! Alle unit's zijn in [mm] tenzij anders aangegeven.
Disclaimer: Deze eenvoudige maatschets toont u niet alle details.

Service onderdelen TPE 65-720/2, Artikelnr. 96096607
Geproduceerd na 0848 (productiejaar en weeknummer)

Po	Omschrijving	Opmerking	Classificatie Gegevens	Onderdeel	Aan	Eenhe
+	Kit, stub shaft			96039355	1	pcs
-	Motor				1	pcs
-	Kit, bearing cpl.		Aanduiding: 6310.Z.C4-6310.Z.C4	96796811	1	
111	Kogellager					1
154	Kogellager					1
158	Waved washer					1
-	Kit, bearing plate			96796809	1	
155.a	Deksel					1
208a	Pakking					3
208	Hex socket head cap screw		Aanduiding: DIN912			3
			Lengte: 40			
			Draad: M5			
-	Kit, connectoren			96348923	1	
	Connector plug 5-pole					1
	Connector plug 4-pole					1
	Connector plug 4-pole					1
	Connector plug 3-pole					1
	Connector plug 3-pole					1
	Connector plug 3-pole					1
	Connector plug 3-pole					1
	Connector plug					1
273	Kit, control board			96348918	1	
	Service kit instruction					1
	Controlboard					1
-	Kit, Transport oog			96796712	1	
189	Eyebolt					2
-	Kit, ventilatorhuis			96830826	1	
151	Ventilatorkap					1
152.a	Rubber bus					4
152	Hex head cap screw					4
196	Diafragma					1
-	Kit, flens			96796807	1	
156.b	Flens					1
159.b	Afdichtingsring					1
185	Hex socket head cap screw					4
186	Aftapplug					4
195.a	Grease nipple					1
-	Kit, funct. module - E-pump			96348929	1	
263	MGE large I/O add-on					1

Po	Omschrijving	Opmerking	Classificatie Gegevens	Onderdeel	Aan	Eenhe
-	Kit, funct. module -Geni/RS485			96348932	1	
26 3	Add-on moduul, compl. met aansluitklemmen					1
-	Kit, Pakkingen			96798508	1	
18 4	O-ring		Diameter: 235			2
27 5	Kit, inverter board			96348920	1	
-	Kit, sleutel			96796817	1	
17 1	Parallel sleutel					1
-	Kit, smeernippel			96796671	1	
19 5.b	Grease nipple					2
19 5.a	Grease nipple					1
-	Kit, motor			96844384	1	
	Flex insulation					3
	EMC filter					1
	Cover cpl.					1
	Motor					1
99 a	Ringhouder					1
15 1	Ventilatorkap					1
15 2.a	Rubber bus					4
15 2	Hex head cap screw					4
15 6	Ventilator					1
17 7	Torx Screw					1
18 5.b	Moer					4
19 6	Diafragma					1
27 3a	Pan head thread forming screw					4
-	Kit, ND-end shield cpl.			96796810	1	
15 6a	End shield NDE					1
15 8	Waved washer					1
15 9	V-ring					1
18 5.c	Moer					4
18 5.a	Hex socket head cap screw					4
19 5.b	Grease nipple					1
-	Kit, bed. paneel			96348924	1	
25 9	Operation panel					1
27 4	Kit, rectifier board			96348921	1	
-	Kit, aansluitkast			96348914	1	
16 4	Cover cpl.					1
16 6	Pan head thread forming screw					5

Po	Omschrijving	Opmerking	Classificatie Gegevens	Onderdeel	Aan	Eenhe
251	Aansluitkast					1
277	Blinddeksel					1
283	Motor cover cpl.					1
284	Deksel					1
-	Kit, varistor			96348917	1	
279.b	Pan head thread forming screw					2
279	Varistor					1
50	Pump housing cpl.			98785084	1	pcs
36	Moer		Draad: M10	96620484	10	
56	Fundatieplaat			96590430	1	pcs
72a	O-ring		Diameter: 253,6	92547618	1	pcs
			Materiaal type: EPDM			
			Dikte: 3,53			
72a	O-ring		Diameter: 253,6	92526509	1	pcs
			Materiaal type: EPDM			
			Dikte: 3,53			
72a	O-ring		Diameter: 253,6	97511826	1	pcs
			Materiaal type: EPDM			
			Dikte: 3,53			
72a	O-ring		Diameter: 253,6	97757672	1	pcs
			Materiaal type: EPDM			
			Dikte: 3,53			
105	Asafdichting			99380916	1	pcs
105	Asafdichting			99884645	1	pcs