Inventflow: Grundfos A-partner

Grundfos TP 80-270/4 A-F-A-BQQE-MX3

Bekijk de pomp hier:
https://inventflow.nl/nl/pompenfilter/tp/grundfos-tp-80-270-4-a-f-a-bqqe-mx3

Contact

info@inventflow.nl
+31 (0) 546 45 80 72

Datablad

Aantal	Omschrijving
1	**TP 80-270/4 A-F-A-BQQE-MX3**

Opm. De foto kan afwijken van het eigenlijke product

Artikelnr.: 96108853

Enkeltraps, close-coupled, slakkenhuis pomp met in-lijn zuig- en perspoorten van identieke diameter. De pomp is van het "van bovenaf uittrekbaar" ontwerp, d.w.z. de motor, pompkop en waaier kunnen voor onderhoud of service worden verwijderd terwijl het pomphuis in het leidingwerk blijft.

De pomp is uitgerust met een niet-gebalanceerde rubberen balgafdichting. De asafdichting is conform EN 12756. Aansluiting van het leidingwerk via PN 16 DIN flenzen (EN 1092-2 en ISO 7005-2).

De pomp is uitgerust met een ventilatorgekoelde asynchrone motor.

Regeling:

Frequency converter:	NONE

Vloeistof:

Te verpompen medium:	Water
Bereik vloeistoftemperatuur:	-25 .. 120 °C
Medium temperatuur tijdens bedrijf:	20 °C
Dichtheid:	998.2 kg/m³

Technisch:

Toerental waarop de pompgegevens zijn gebaseerd:	1455 omw/min
Nominaal debiet:	79 m³/u
Nominale opvoerhoogte:	22.7 m
Werkelijke waaierdiameter:	279 mm
Code voor asafdichting:	BQQE
Curve tolerantie:	ISO9906:2012 3B2

Materialen:

Pomphuis:	Gietijzer
Pomp behuizing:	EN-GJL-250
Pomphuis:	ASTM class 35
Waaier:	Gietijzer
	EN-GJL-200
	ASTM class 30

Installatie:

Bereik van omgevingstemperatuur:	-20 .. 55 °C
Maximale bedrijfsdruk:	16 bar
Max. druk bij toegestane temp:	16 bar / 120 °C
Type aansluiting:	DIN
Grootte van aansluiting:	DN 80
Druktrap voor leidingaansluiting:	PN 16

Aantal	Omschrijving

Inbouwlengte:	620 mm
Flensmaat van de motor:	FF265

Elektrische gegevens:

Motortype:	SIEMENS
IE efficiëntieklasse:	IE3
Nominaal vermogen - P2:	7.5 kW
Netfrequentie:	50 Hz
Nominale spanning:	3 x 380-420D/660-725Y V
Nominaalstroom:	15,12-13,7/8,72-7,89 A
Startstroom:	740-740 %
Cos phi - power factor:	0.84
Nominaal toerental:	1465 omw/min
Rendement:	IE3 90,4%
Motorrendement bij nominale belasting:	90.4-90.4 %
Motor efficientie bij 3/4 vermogen:	91.1-91.1 %
Motor efficientie bij half vermogen:	90.8-90.8 %
Pooltal:	4
Dichtheidsklasse (IEC 34-5):	IP55
Isolatie klasse (IEC 85):	F
Motor Nr.:	83V15222

Overige:

Minimale Efficiëntie Index, MEI ≥:	0.70
Netto gewicht:	181 kg
Bruto gewicht:	218 kg
Transportvolume:	0.74 m³
Danish VVS No.:	381715270
Finnish LVI No.:	4616104
Land van herkomst:	HU
HS code:	84137051

96108853 TP 80-270/4 A-F-A-BQQE-MX3 50 Hz

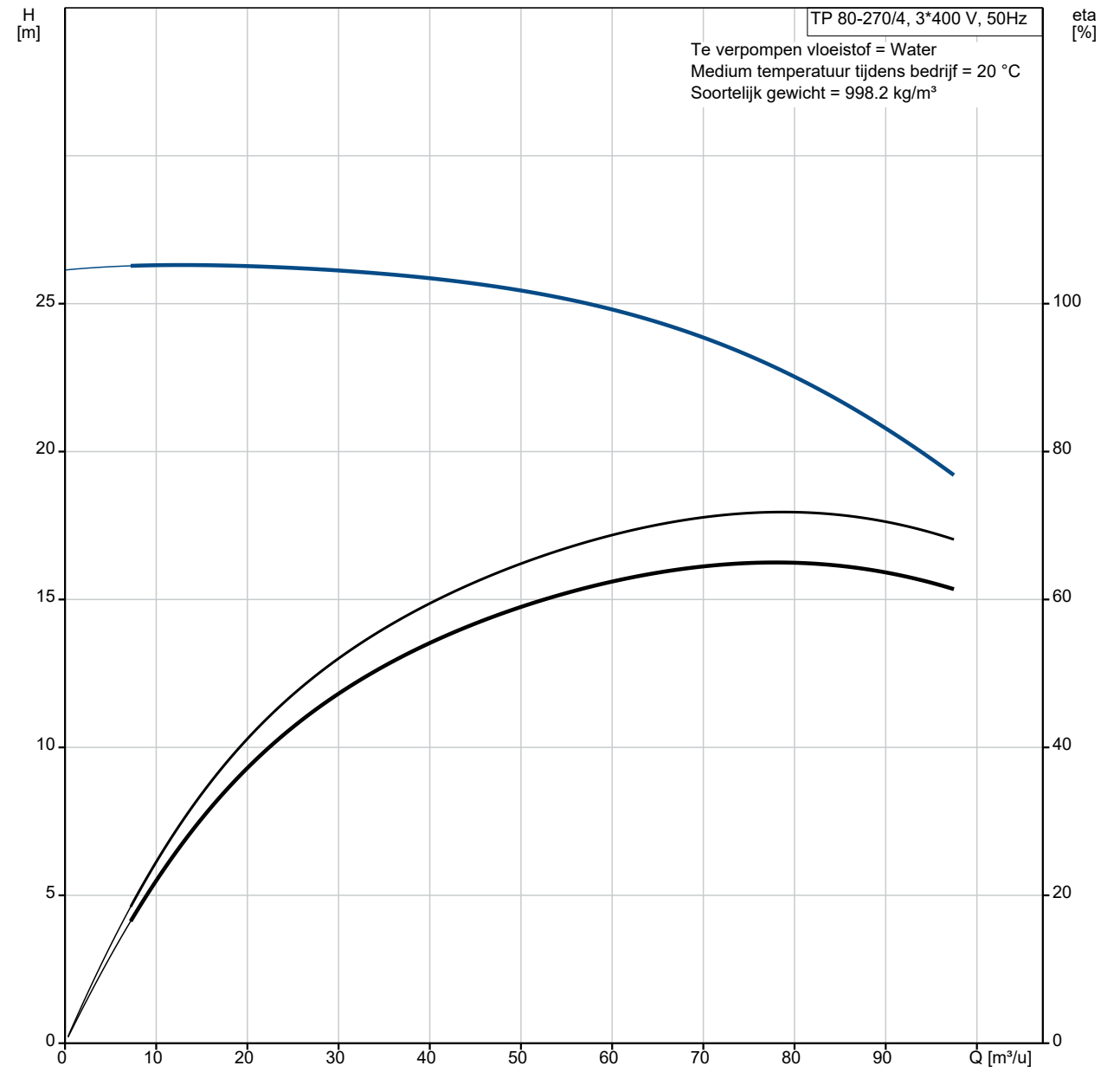

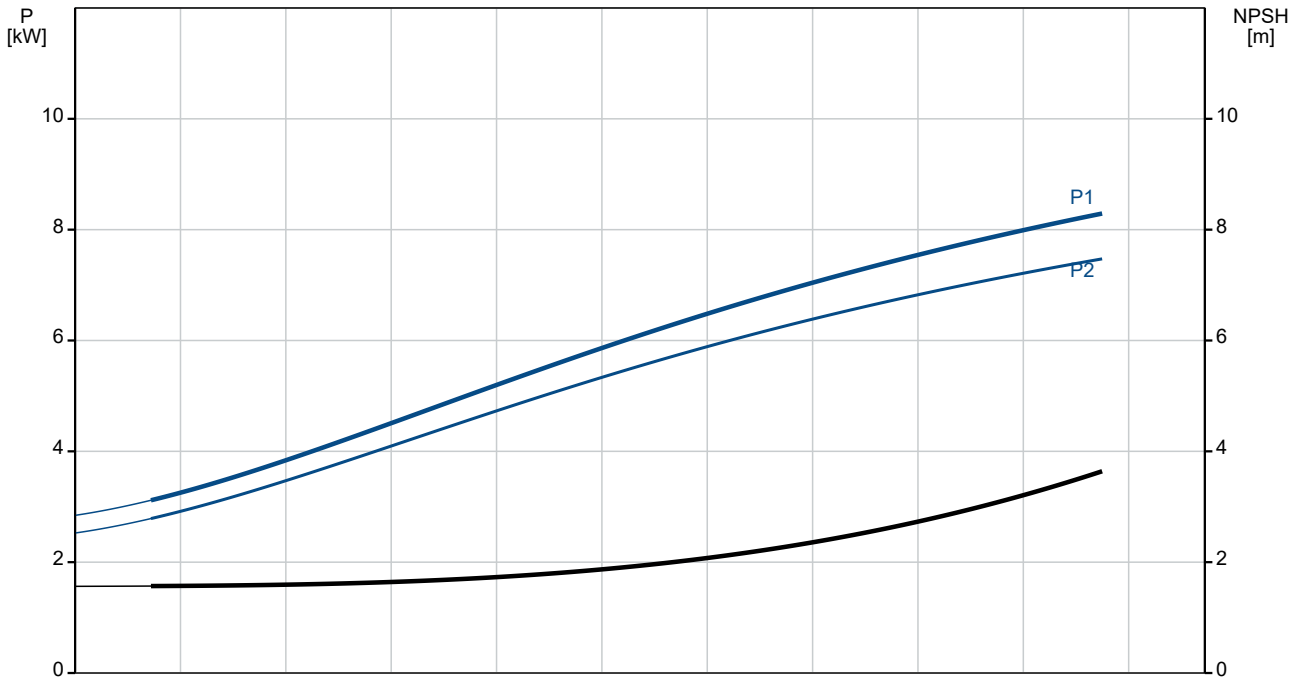

Omschrijving	Specificatie
Algemene informatie:	
Productnaam::	TP 80-270/4 A-F-A-BQQE-MX3
Productnummer::	96108853
EAN nummer::	5700396978192
Technisch:	
Toerental waarop de pompgegevens zijn gebaseerd:	1455 omw/min
Nominaal debiet:	79 m³/u
Nominale opvoerhoogte:	22.7 m
Maximale opvoerhoogte:	270 dm
Werkelijke waaierdiameter:	279 mm
Code voor asafdichting:	BQQE
Curve tolerantie:	ISO9906:2012 3B2
Pomp versie:	A
Materialen:	
Pomphuis:	Gietijzer
Pomp behuizing:	EN-GJL-250
Pomphuis:	ASTM class 35
Waaier:	Gietijzer
Waaier:	EN-GJL-200
Waaier:	ASTM class 30
Materiaal code:	A
Installatie:	
Bereik van omgevingstemperatuur:	-20 .. 55 °C
Maximale bedrijfsdruk:	16 bar
Max. druk bij toegestane temp:	16 bar / 120 °C
Type aansluiting:	DIN
Grootte van aansluiting:	DN 80
Druktrap voor leidingaansluiting:	PN 16
Inbouwlengte:	620 mm
Flensmaat van de motor:	FF265
Code voor leidingaansluiting:	F
Vloeistof:	
Te verpompen medium:	Water
Bereik vloeistoftemperatuur:	-25 .. 120 °C
Medium temperatuur tijdens bedrijf:	20 °C
Dichtheid:	998.2 kg/m³
Elektrische gegevens:	
Motortype:	SIEMENS
IE efficiëntieklasse:	IE3
Nominaal vermogen - P2:	7.5 kW
Netfrequentie:	50 Hz
Nominale spanning:	3 x 380-420D/660-725Y V
Nominaalstroom:	15,12-13,7/8,72-7,89 A
Startstroom:	740-740 %
Cos phi - power factor:	0.84
Nominaal toerental:	1465 omw/min
Rendement:	IE3 90,4%
Motorrendement bij nominale belasting:	90.4-90.4 %
Motor efficientie bij 3/4 vermogen:	91.1-91.1 %
Motor efficientie bij half vermogen:	90.8-90.8 %
Pooltal:	4
Dichtheidsklasse (IEC 34-5):	IP55
Isolatie klasse (IEC 85):	F
Motorbeveiliging:	PTC
Motor Nr.:	83V15222
Regeling:	
Frequentie omvormer:	NONE
Overige:	
Minimale Efficiëntie Index, MEI ≥:	0.70
Netto gewicht:	181 kg
Bruto gewicht:	218 kg
Transportvolume:	0.74 m³

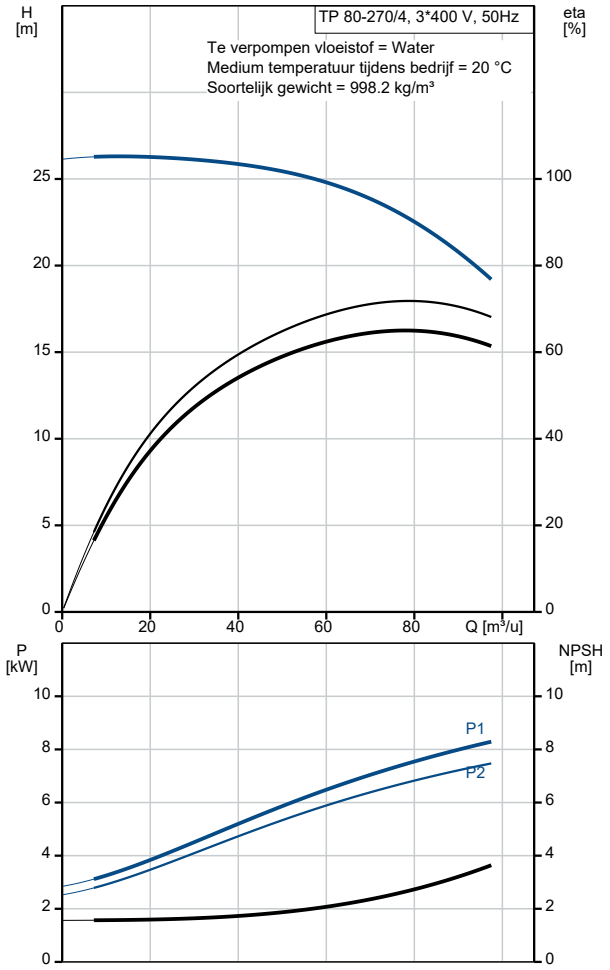

Omschrijving	Specificatie
Danish VVS No.:	381715270
Finnish LVI No.:	4616104
Land van herkomst:	HU
HS code:	84137051

96108853 TP 80-270/4 A-F-A-BQQE-MX3 50 Hz

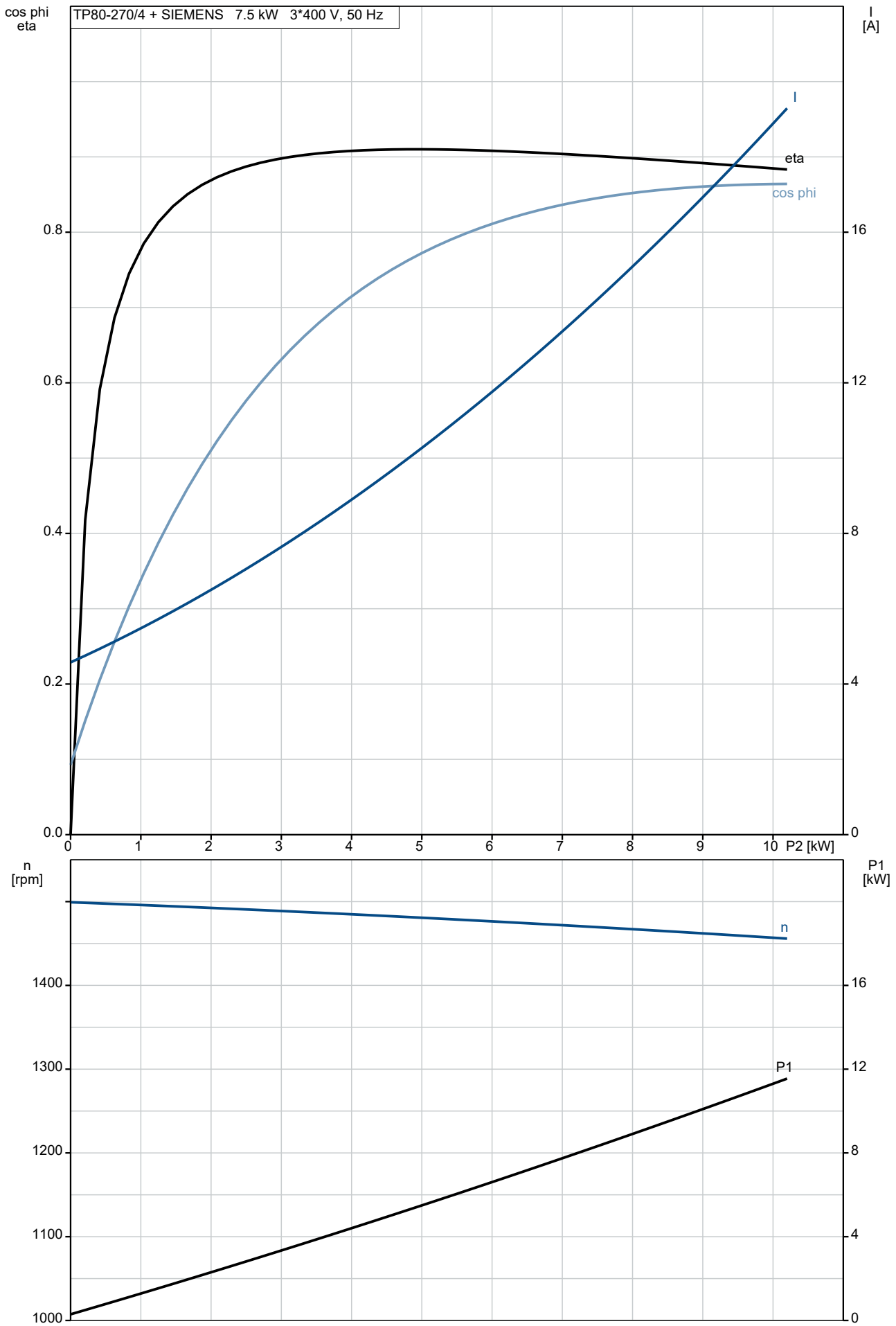

96108853 TP 80-270/4 A-F-A-BQQE-MX3 50 Hz

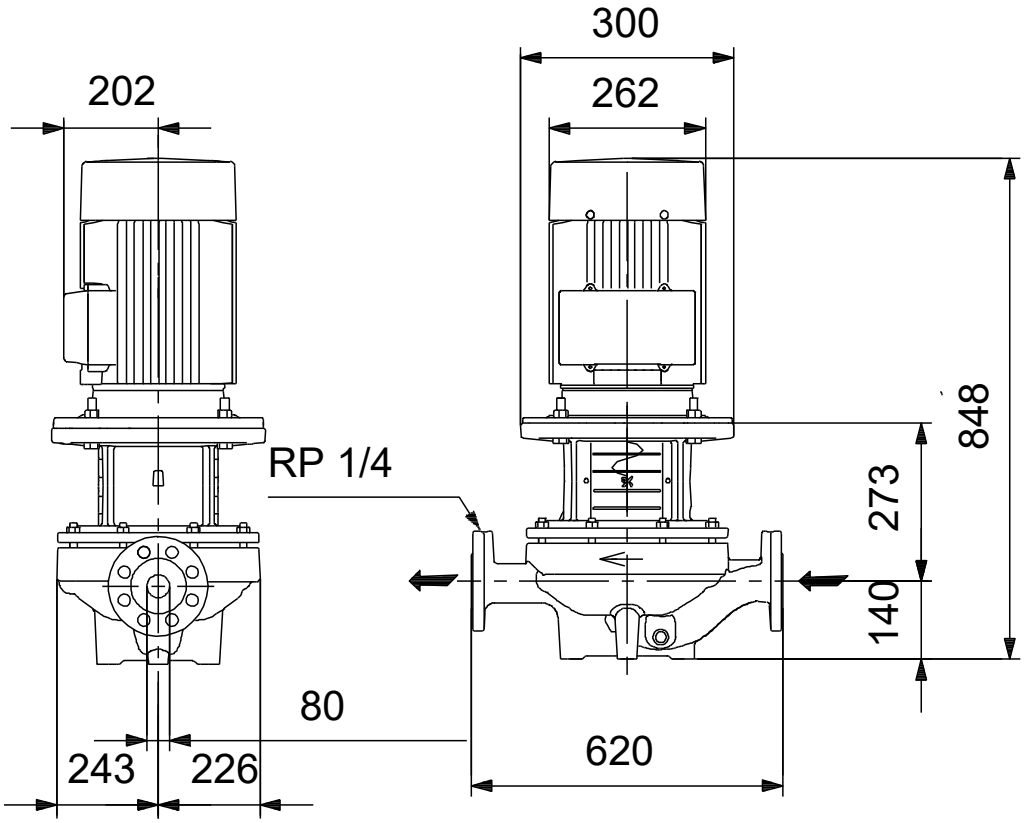

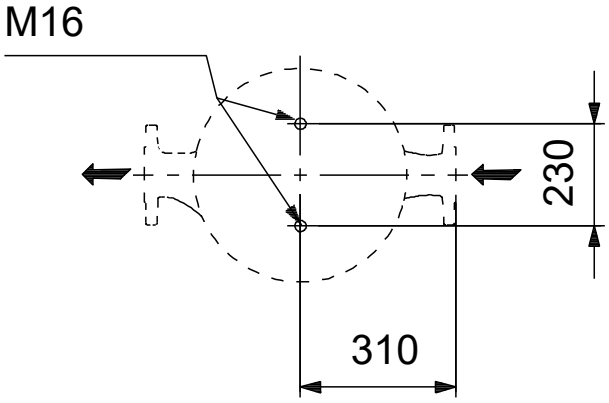

Opm! Alle unit's zijn in [mm] tenzij anders aangegeven.
Disclaimer: Deze eenvoudige maatschets toont u niet alle details.

Service onderdelen TP 80-270/4, Artikelnr. 96108853
Geproduceerd na 2104 (productiejaar en weeknummer)

	Pos	Omschrijving	Opmerking tekst	Classificatie Gegevens	Onderdeelnr.	Aantal	Eenheid
-		Motor				1	pcs
	156	Spare, motor fan			98507836	1	
	151	Spare, motor fan cover			97644232	1	
	176	Spare, Terminal board			98505507	1	
	164a	Spare, Terminal box			98505711	1	
	19	Plug			98163028	2	pcs
	49	Waaier			98296689	1	pcs
-	50	Pump housing cpl.			98911579	1	pcs
	36	Moer		Draad: M12	96620479	14	
	67	Moer		Draad: M18	92526535	1	pcs
	72a	O-ring		Diameter: 329,79	92547632	1	pcs
				Materiaal type: EPDM			
				Dikte: 3,53			
	72a	O-ring		Diameter: 329,79	92526511	1	pcs
				Materiaal type: EPDM			
				Dikte: 3,53			
	72a	O-ring		Diameter: 329,79	97511846	1	pcs
				Materiaal type: EPDM			
				Dikte: 3,53			
	72a	O-ring		Diameter: 329,79	97757675	1	pcs
				Materiaal type: EPDM			
				Dikte: 3,53			
	105b	Spacer			96591277	1	pcs
	105	Asafdichting			92514302	1	pcs
	105	Asafdichting			98434906	1	pcs