Inventflow: Grundfos A-partner

Grundfos TP 100-250/4 A-F-A-BQQE-NX3

Bekijk de pomp hier:
https://inventflow.nl/nl/pompenfilter/tp/grundfos-tp-100-250-4-a-f-a-bqqe-nx3

Contact

info@inventflow.nl
+31 (0) 546 45 80 72

Datablad

Aantal	Omschrijving
1	**TP 100-250/4 A-F-A-BQQE-NX3**

Opm. De foto kan afwijken van het eigenlijke product

Artikelnr.: 96109308

Enkeltraps, close-coupled, slakkenhuis pomp met in-lijn zuig- en perspoorten van identieke diameter. De pomp is van het "van bovenaf uittrekbaar" ontwerp, d.w.z. de motor, pompkop en waaier kunnen voor onderhoud of service worden verwijderd terwijl het pomphuis in het leidingwerk blijft.

De pomp is uitgerust met een niet-gebalanceerde rubberen balgafdichting. De asafdichting is conform EN 12756. Aansluiting van het leidingwerk via PN 16 DIN flenzen (EN 1092-2 en ISO 7005-2).

De pomp is uitgerust met een ventilatorgekoelde asynchrone motor.

Regeling:

Frequency converter:	NONE

Vloeistof:

Te verpompen medium:	Water
Bereik vloeistoftemperatuur:	-25 .. 120 °C
Medium temperatuur tijdens bedrijf:	20 °C
Dichtheid:	998.2 kg/m³

Technisch:

Toerental waarop de pompgegevens zijn gebaseerd:	1460 omw/min
Nominaal debiet:	131 m³/u
Nominale opvoerhoogte:	20.7 m
Werkelijke waaierdiameter:	270 mm
Code voor asafdichting:	BQQE
Curve tolerantie:	ISO9906:2012 3B

Materialen:

Pomphuis:	Gietijzer EN-GJL-250 ASTM class 35
Pomp behuizing:	
Pomphuis:	
Waaier:	Gietijzer EN-GJL-200 ASTM class 30

Installatie:

Bereik van omgevingstemperatuur:	-20 .. 55 °C
Maximale bedrijfsdruk:	16 bar
Max. druk bij toegestane temp:	16 bar / 120 °C
Type aansluiting:	DIN
Grootte van aansluiting:	DN 100
Druktrap voor leidingaansluiting:	PN 16
Inbouwlengte:	670 mm
Flensmaat van de motor:	FF300

Aantal	Omschrijving

Elektrische gegevens:

Motortype:	SIEMENS
IE efficiëntieklasse:	IE3
Nominaal vermogen - P2:	11 kW
Netfrequentie:	50 Hz
Nominale spanning:	3 x 380-420D/660-725Y V
Nominaalstroom:	21,53-19,5/12,4-11,2 A
Startstroom:	680-680 %
Cos phi - power factor:	0.84
Nominaal toerental:	1475 omw/min
Rendement:	IE3 91,4%
Motorrendement bij nominale belasting:	91.4-91.4 %
Motor efficientie bij 3/4 vermogen:	91.9-91.9 %
Motor efficientie bij half vermogen:	91.4-91.4 %
Pooltal:	4
Dichtheidsklasse (IEC 34-5):	IP55
Isolatie klasse (IEC 85):	F
Motor Nr.:	99032129

Overige:

Minimale Efficiëntie Index, MEI ≥:	0.45
Netto gewicht:	241 kg
Bruto gewicht:	278 kg
Transportvolume:	0.74 m³
Danish VVS No.:	381716250
Finnish LVI No.:	4616124
Land van herkomst:	HU
HS code:	84137051

96109308 TP 100-250/4 A-F-A-BQQE-NX3 50 Hz

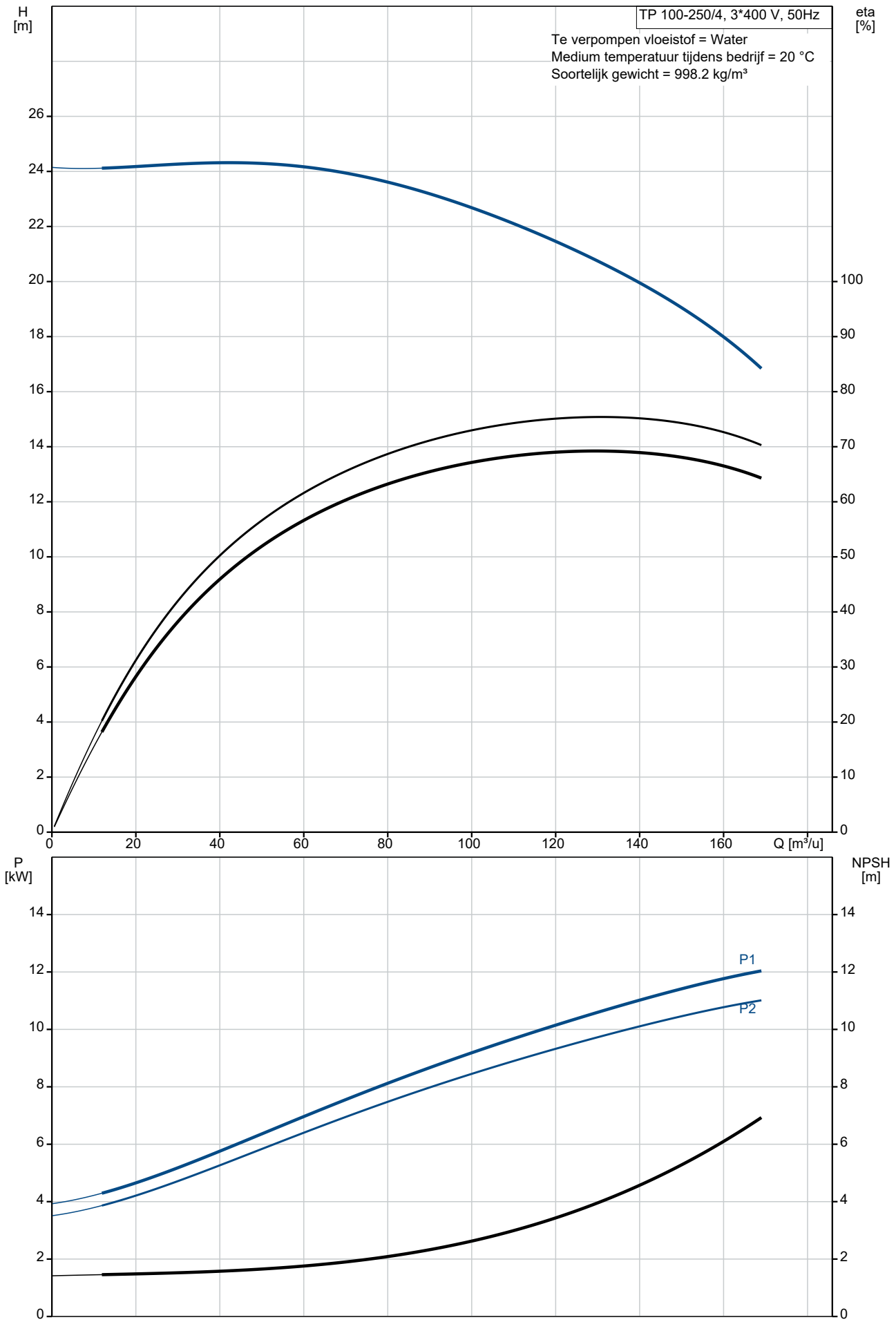

Omschrijving	Specificatie
Algemene informatie:	
Productnaam::	TP 100-250/4 A-F-A-BQQE-NX3
Productnummer::	96109308
EAN nummer::	5700396982854
Technisch:	
Toerental waarop de pompgegevens zijn gebaseerd:	1460 omw/min
Nominaal debiet:	131 m³/u
Nominale opvoerhoogte:	20.7 m
Maximale opvoerhoogte:	250 dm
Werkelijke waaierdiameter:	270 mm
Code voor asafdichting:	BQQE
Curve tolerantie:	ISO9906:2012 3B
Pomp versie:	A
Materialen:	
Pomphuis:	Gietijzer
Pomp behuizing:	EN-GJL-250
Pomphuis:	ASTM class 35
Waaier:	Gietijzer
Waaier:	EN-GJL-200
Waaier:	ASTM class 30
Materiaal code:	A
Installatie:	
Bereik van omgevingstemperatuur:	-20 .. 55 °C
Maximale bedrijfsdruk:	16 bar
Max. druk bij toegestane temp:	16 bar / 120 °C
Type aansluiting:	DIN
Grootte van aansluiting:	DN 100
Druktrap voor leidingaansluiting:	PN 16
Inbouwlengte:	670 mm
Flensmaat van de motor:	FF300
Code voor leidingaansluiting:	F
Vloeistof:	
Te verpompen medium:	Water
Bereik vloeistoftemperatuur:	-25 .. 120 °C
Medium temperatuur tijdens bedrijf:	20 °C
Dichtheid:	998.2 kg/m³
Elektrische gegevens:	
Motortype:	SIEMENS
IE efficiëntieklasse:	IE3
Nominaal vermogen - P2:	11 kW
Netfrequentie:	50 Hz
Nominale spanning:	3 x 380-420D/660-725Y V
Nominaalstroom:	21,53-19,5/12,4-11,2 A
Startstroom:	680-680 %
Cos phi - power factor:	0.84
Nominaal toerental:	1475 omw/min
Rendement:	IE3 91,4%
Motorrendement bij nominale belasting:	91.4-91.4 %
Motor efficientie bij 3/4 vermogen:	91.9-91.9 %
Motor efficientie bij half vermogen:	91.4-91.4 %
Pooltal:	4
Dichtheidsklasse (IEC 34-5):	IP55
Isolatie klasse (IEC 85):	F
Motorbeveiliging:	PTC
Motor Nr.:	99032129
Regeling:	
Frequentie omvormer:	NONE
Overige:	
Minimale Efficiëntie Index, MEI ≥:	0.45
Netto gewicht:	241 kg
Bruto gewicht:	278 kg
Transportvolume:	0.74 m³

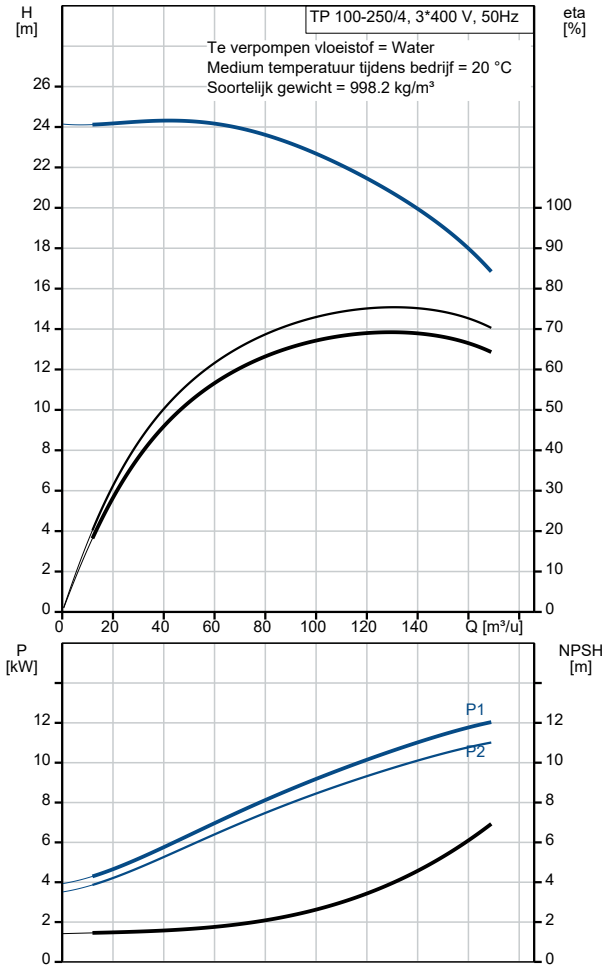

Omschrijving	Specificatie
Danish VVS No.:	381716250
Finnish LVI No.:	4616124
Land van herkomst:	HU
HS code:	84137051

96109308 TP 100-250/4 A-F-A-BQQE-NX3 50 Hz

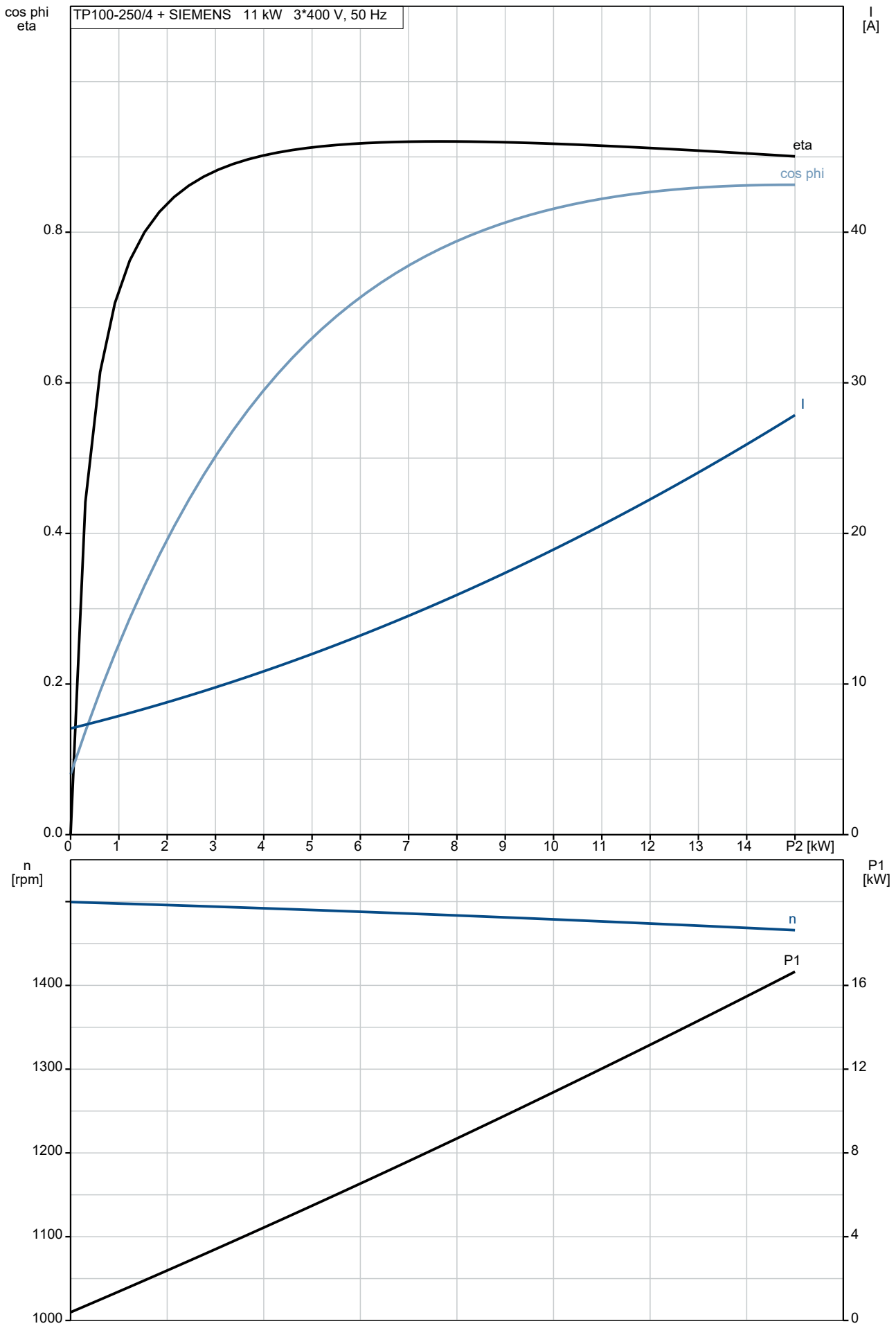

96109308 TP 100-250/4 A-F-A-BQQE-NX3 50 Hz

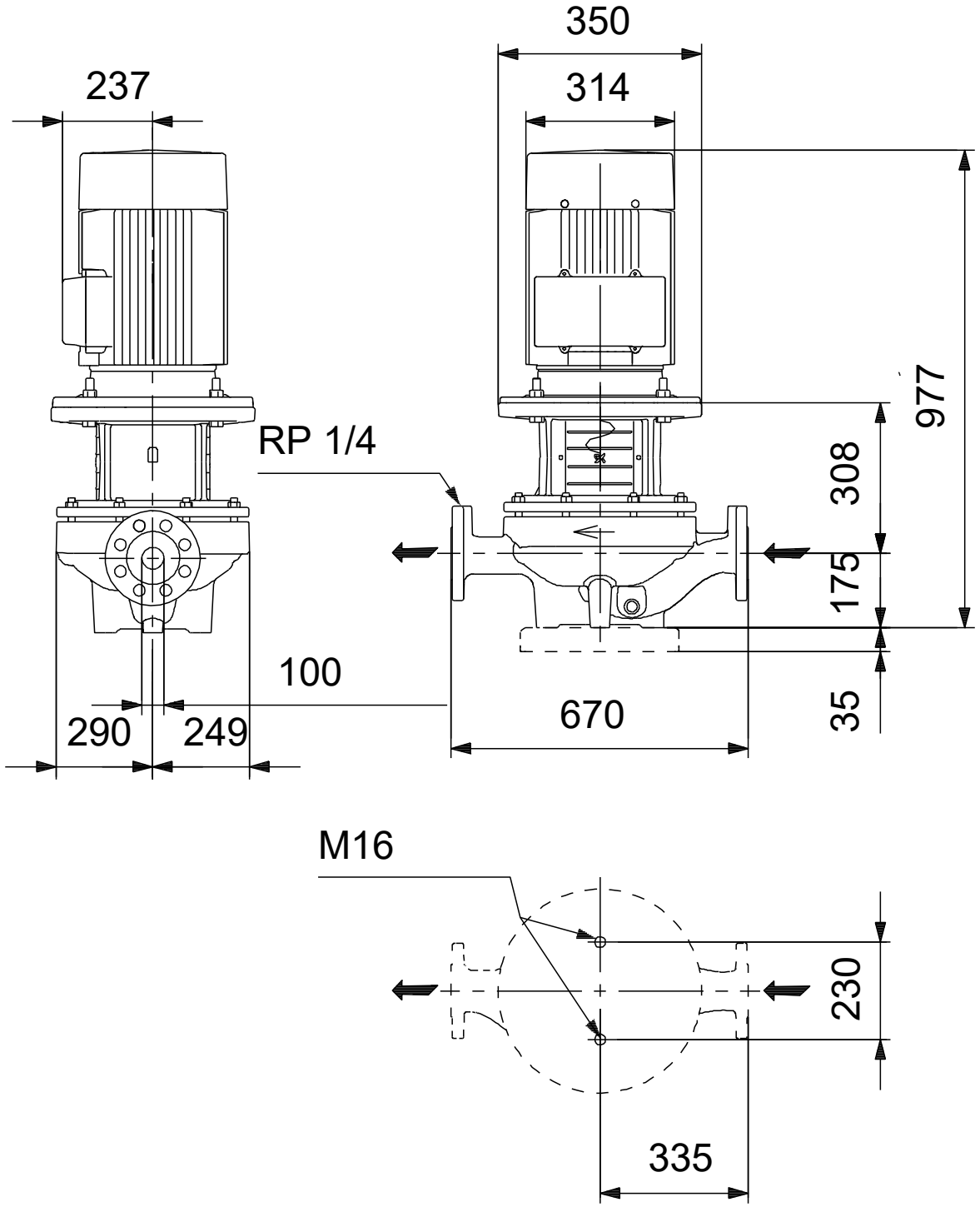

Opm! Alle unit's zijn in [mm] tenzij anders aangegeven.
Disclaimer: Deze eenvoudige maatschets toont u niet alle details.

Service onderdelen TP 100-250/4, Artikelnr. 96109308
Geproduceerd na 2104 (productiejaar en weeknummer)

	Pos	Omschrijving	Opmerking tekst	Classificatie Gegevens	Onderdeelnr.	Aantal	Eenheid
-	56	Fundatieplaat			96536246	1	pcs
	28g	Hex head cap screw		Lengte: 30 MM		2	
				Draad: M16			
	56	Fundatieplaat				1	
-		Motor				1	pcs
	156	Spare, motor fan			98507837	1	
	151	Spare, motor fan cover			98507838	1	
	176	Spare, Terminal board			98505488	1	
	164a	Spare, Terminal box			98505713	1	
	19	Plug			98163028	2	pcs
	36	Moer		Draad: M12	96620479	14	pcs
	49	Waaier			96591299	1	pcs
	56	Fundatieplaat			99788464	1	pcs
	67	Moer		Draad: M18	92526535	1	pcs
	72a	O-ring		Diameter: 329,79	92547632	1	pcs
				Materiaal type: EPDM			
				Dikte: 3,53			
	72a	O-ring		Diameter: 329,79	92526511	1	pcs
				Materiaal type: EPDM			
				Dikte: 3,53			
	72a	O-ring		Diameter: 329,79	97511846	1	pcs
				Materiaal type: EPDM			
				Dikte: 3,53			
	72a	O-ring		Diameter: 329,79	97757675	1	pcs
				Materiaal type: EPDM			
				Dikte: 3,53			
	105b	Spacer			96591277	1	pcs
	105	Asafdichting			92514302	1	pcs
	105	Asafdichting			98434906	1	pcs