Inventflow: Grundfos A-partner

Grundfos TPE 100-370/4 A-F-A-BQQE-PX3

Bekijk de pomp hier:
https://inventflow.nl/nl/pompenfilter/tpe/grundfos-tpe-100-370-4-a-f-a-bqqe-px3

Contact

info@inventflow.nl
+31 (0) 546 45 80 72

Datablad

Aantal	Omschrijving
1	**TPE 100-370/4 A-F-A-BQQE-PX3**

Opm. De foto kan afwijken van het eigenlijke product

Artikelnr.: 96110405

Enkeltraps, close-coupled, slakkenhuis pomp met in-lijn zuig- en perspoorten van identieke diameter. De pomp is van het "van bovenaf uittrekbaar" ontwerp, d.w.z. de motor, pompkop en waaier kunnen voor onderhoud of service worden verwijderd terwijl het pomphuis in het leidingwerk blijft.

De pomp is uitgerust met een niet-gebalanceerde rubberen balgafdichting. De asafdichting is conform EN 12756. Aansluiting van het leidingwerk via PN 16 DIN flenzen (EN 1092-2 en ISO 7005-2).

De pomp is uitgerust met een ventilatorgekoelde asynchrone motor.

Regeling:

Frequency converter:	Geïntegreerd

Vloeistof:

Te verpompen medium:	Water
Bereik vloeistoftemperatuur:	-25 .. 120 °C
Medium temperatuur tijdens bedrijf:	20 °C
Dichtheid:	998.2 kg/m³

Technisch:

Toerental waarop de pompgegevens zijn gebaseerd:	1465 omw/min
Nominaal debiet:	164 m³/u
Nominale opvoerhoogte:	29.3 m
Werkelijke waaierdiameter:	320 mm
Code voor asafdichting:	BQQE
Curve tolerantie:	ISO9906:2012 3B

Materialen:

Pomphuis:	Gietijzer EN-GJL-250 ASTM class 35
Pomp behuizing:	Gietijzer EN-GJL-200 ASTM class 30
Waaier:	

Installatie:

Bereik van omgevingstemperatuur:	-20 .. 40 °C
Maximale bedrijfsdruk:	16 bar
Max. druk bij toegestane temp:	16 bar / 120 °C
Type aansluiting:	DIN
Grootte van aansluiting:	DN 100
Druktrap voor leidingaansluiting:	PN 16
Inbouwlengte:	670 mm
Flensmaat van de motor:	FF300

Aantal	Omschrijving

Elektrische gegevens:

Motortype:	180MA
IE efficiëntieklasse:	IE2
Nominaal vermogen - P2:	18.5 kW
Netfrequentie:	50 Hz
Nominale spanning:	3 x 380-480 V
Nominaalstroom:	37.0-30.0 A
Cos phi - power factor:	0.91-0.88
Nominaal toerental:	240-1750 omw/min
Rendement:	IE2 91,2%
Motorrendement bij nominale belasting:	91.2 %
Pooltal:	4
Dichtheidsklasse (IEC 34-5):	IP55
Isolatie klasse (IEC 85):	F
Motor Nr.:	86901002

Overige:

Minimale Efficiëntie Index, MEI ≥:	0.69
Netto gewicht:	319 kg
Bruto gewicht:	379 kg
Transportvolume:	0.94 m³
Danish VVS No.:	382036370
Finnish LVI No.:	4616505
Land van herkomst:	HU
HS code:	84137051

96110405 TPE 100-370/4 A-F-A-BQQE-PX3 50 Hz

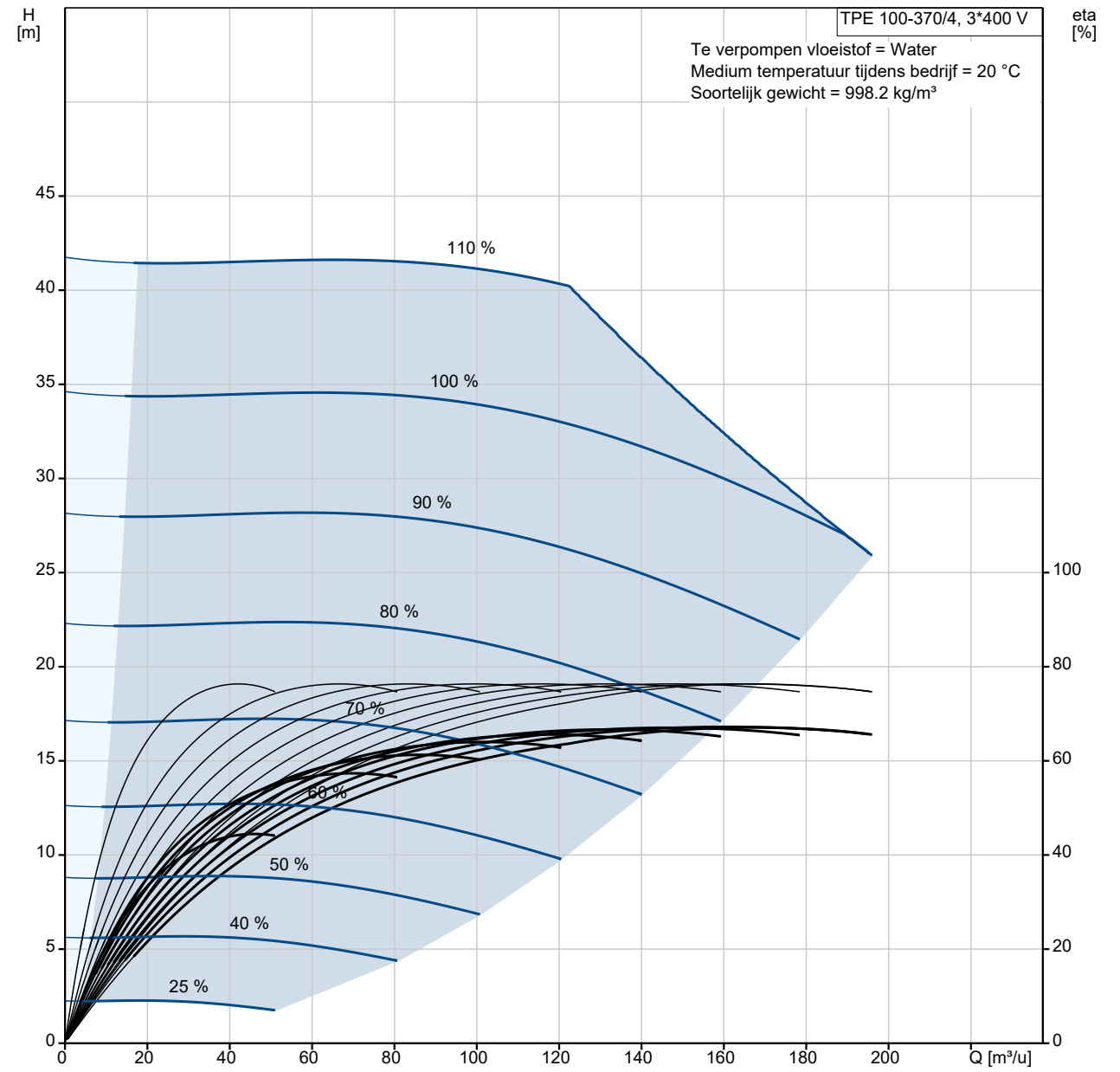

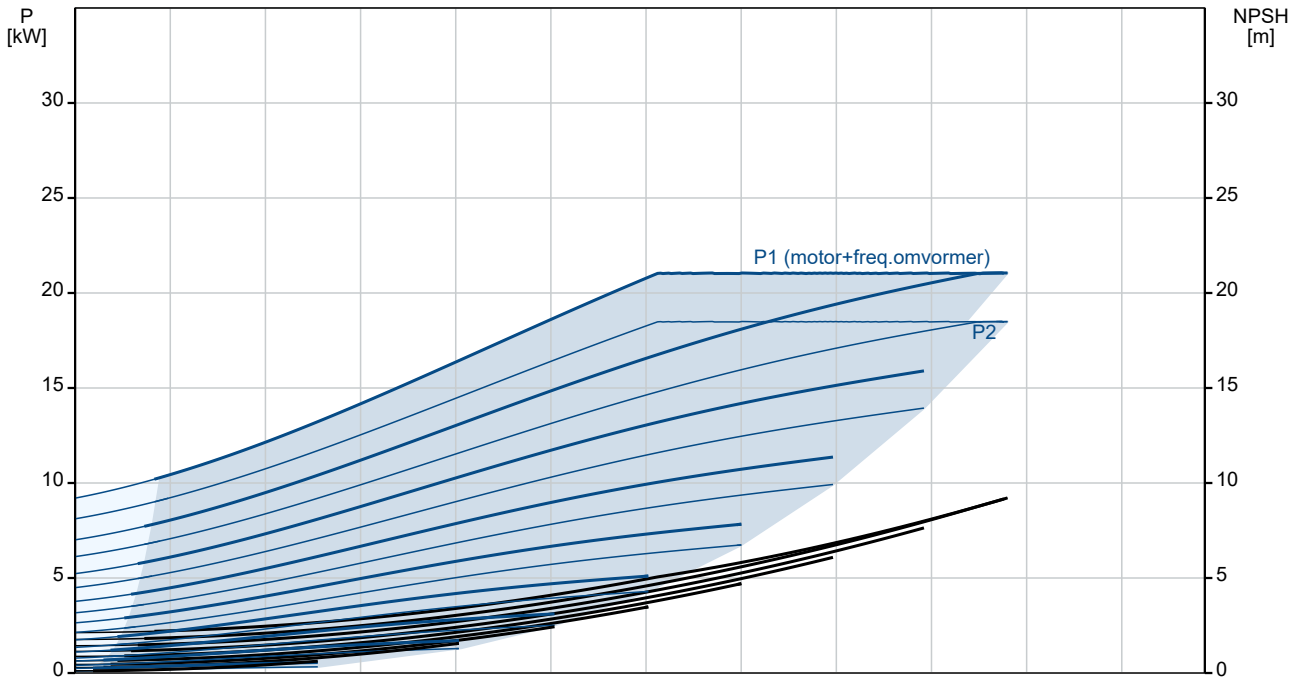

Omschrijving	Specificatie
Algemene informatie:	
Productnaam::	TPE 100-370/4 A-F-A-BQQE-PX3
Productnummer::	96110405
EAN nummer::	5700397025277
Technisch:	
Toerental waarop de pompgegevens zijn gebaseerd:	1465 omw/min
Nominaal debiet:	164 m³/u
Nominale opvoerhoogte:	29.3 m
Maximale opvoerhoogte:	370 dm
Werkelijke waaierdiameter:	320 mm
Code voor asafdichting:	BQQE
Curve tolerantie:	ISO9906:2012 3B
Pomp versie:	A
Materialen:	
Pomphuis:	Gietijzer
Pomp behuizing:	EN-GJL-250
Pomphuis:	ASTM class 35
Waaier:	Gietijzer
Waaier:	EN-GJL-200
Waaier:	ASTM class 30
Materiaal code:	A
Installatie:	
Bereik van omgevingstemperatuur:	-20 .. 40 °C
Maximale bedrijfsdruk:	16 bar
Max. druk bij toegestane temp:	16 bar / 120 °C
Type aansluiting:	DIN
Grootte van aansluiting:	DN 100
Druktrap voor leidingaansluiting:	PN 16
Inbouwlengte:	670 mm
Flensmaat van de motor:	FF300
Code voor leidingaansluiting:	F
Vloeistof:	
Te verpompen medium:	Water
Bereik vloeistoftemperatuur:	-25 .. 120 °C
Medium temperatuur tijdens bedrijf:	20 °C
Dichtheid:	998.2 kg/m³
Elektrische gegevens:	
Motortype:	180MA
IE efficiëntieklasse:	IE2
Nominaal vermogen - P2:	18.5 kW
Netfrequentie:	50 Hz
Nominale spanning:	3 x 380-480 V
Nominaalstroom:	37.0-30.0 A
Cos phi - power factor:	0.91-0.88
Nominaal toerental:	240-1750 omw/min
Rendement:	IE2 91,2%
Motorrendement bij nominale belasting:	91.2 %
Pooltal:	4
Dichtheidsklasse (IEC 34-5):	IP55
Isolatie klasse (IEC 85):	F
Motorbeveiliging:	JA
Motor Nr.:	86901002
Regeling:	
Bedieningspaneel:	Standard
Functionele Module:	PUMP I/O
Frequentie omvormer:	Geïntegreerd
Overige:	
Minimale Efficiëntie Index, MEI ≥:	0.69
Netto gewicht:	319 kg
Bruto gewicht:	379 kg
Transportvolume:	0.94 m³
Configuratie bestand nr:	95139411

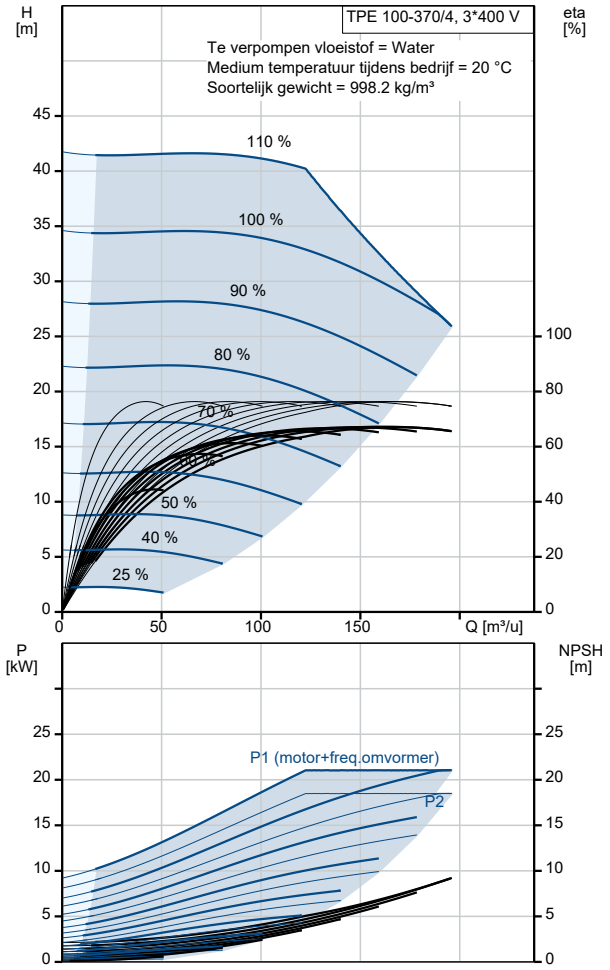

Omschrijving	Specificatie
Danish VVS No.:	382036370
Finnish LVI No.:	4616505
Land van herkomst:	HU
HS code:	84137051

96110405 TPE 100-370/4 A-F-A-BQQE-PX3 50 Hz

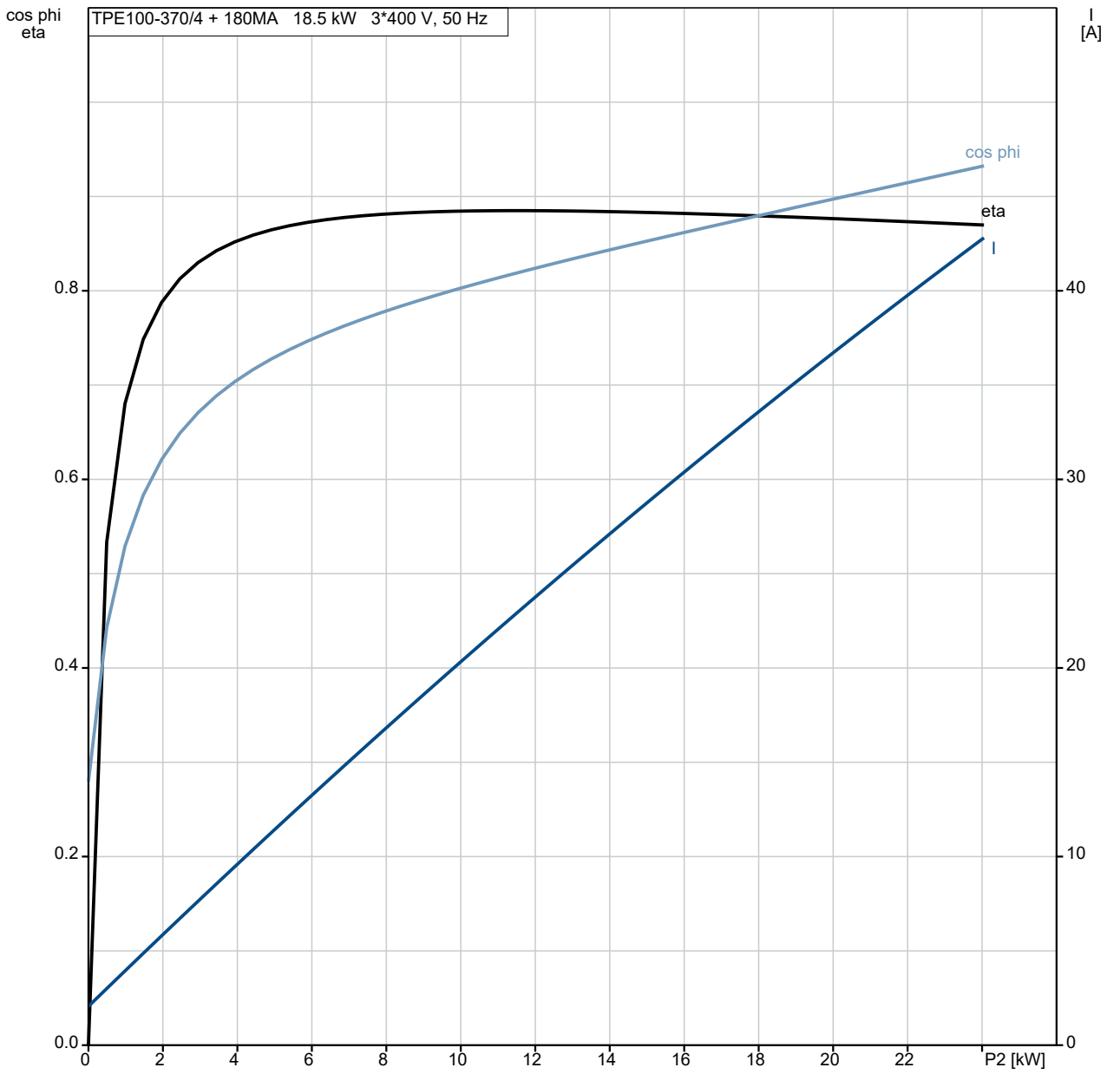

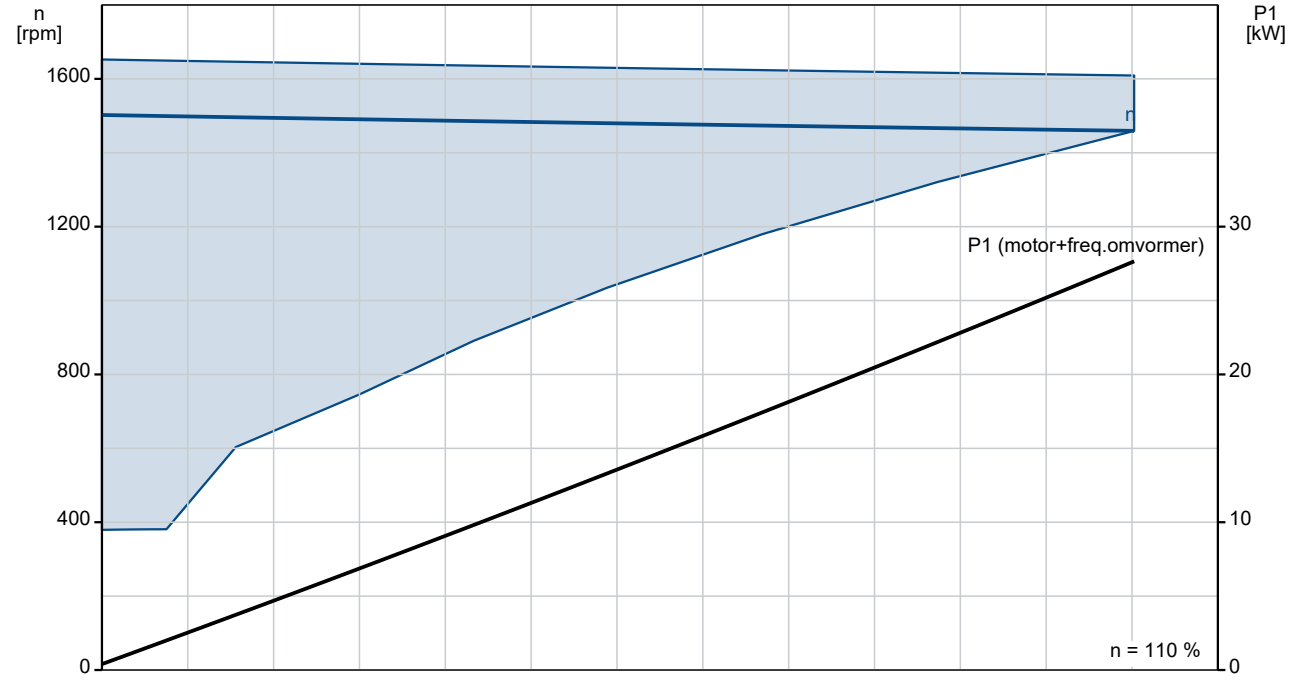

96110405 TPE 100-370/4 A-F-A-BQQE-PX3 50 Hz

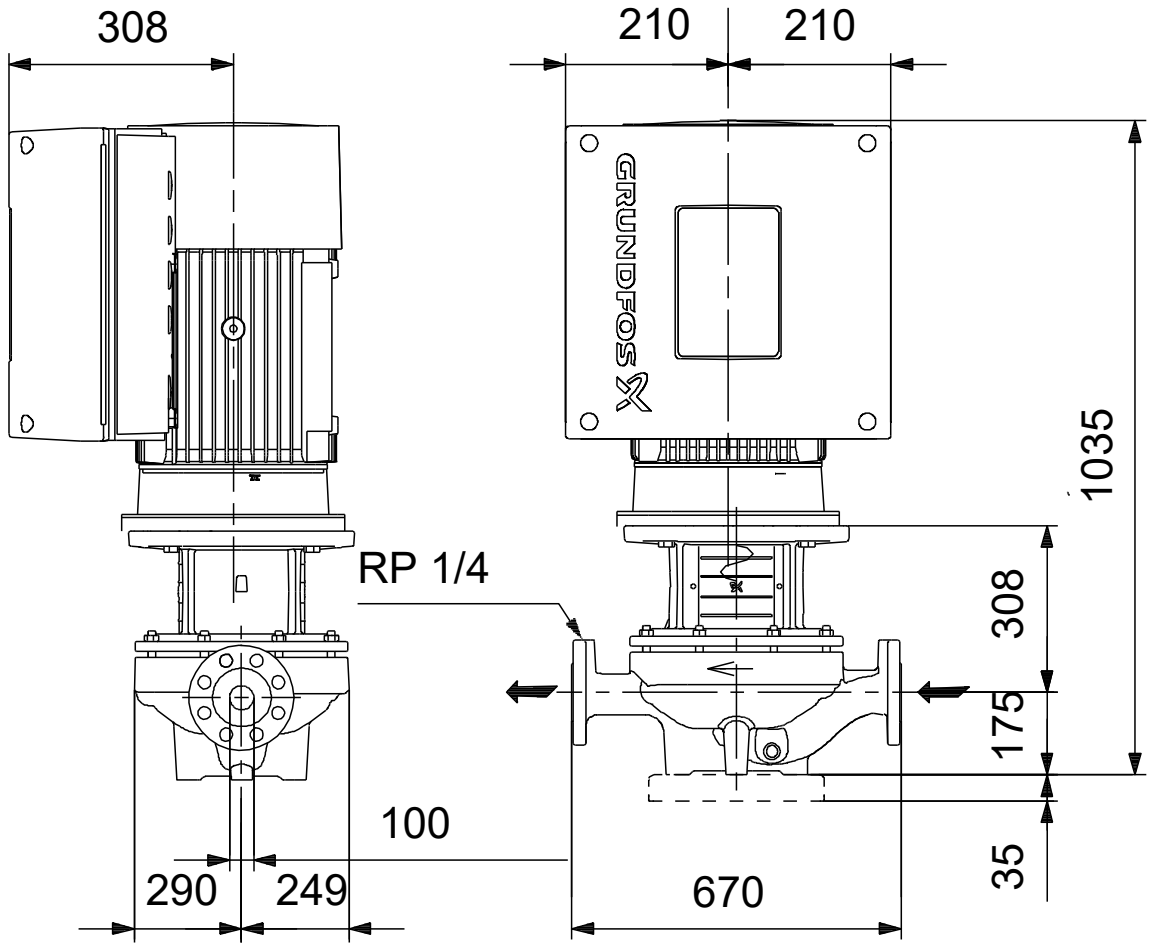

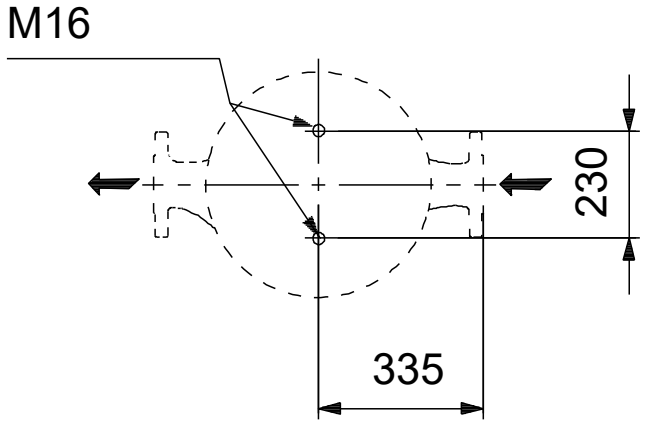

Opm! Alle unit's zijn in [mm] tenzij anders aangegeven.
Disclaimer: Deze eenvoudige maatschets toont u niet alle details.

Service onderdelen TPE 100-370/4, Artikelnr. 96110405
Geproduceerd na 2050 (productiejaar en weeknummer)

Po	Omschrijving	Opmerking	Classificatie Gegevens	Onderdeel	Aant	Eenhe
56	Fundatieplaat			96536246	1	pcs
28g	Hex head cap screw		Lengte: 30 MM		2	
			Draad: M16			
56	Fundatieplaat				1	
-	Motor				1	pcs
-	Kit, bearing cpl.		Aanduiding: 6310.Z.C4-6310.Z.C4	96796811	1	
111	Kogellager					1
154	Kogellager					1
158	Waved washer					1
-	Kit, bearing plate			96796809	1	
155.a	Deksel					1
208a	Pakking					3
208	Hex socket head cap screw		Aanduiding: DIN912			3
			Lengte: 40			
			Draad: M5			
-	Kit, connectoren			96348923	1	
	Connector plug 5-pole					1
	Connector plug 4-pole					1
	Connector plug 4-pole					1
	Connector plug 3-pole					1
	Connector plug 3-pole					1
	Connector plug 3-pole					1
	Connector plug 3-pole					1
	Connector plug					1
273	Kit, control board			96348918	1	
	Service kit instruction					1
	Controlboard					1
-	Kit, Transport oog			96796712	1	
189	Eyebolt					2
-	Kit, ventilatorhuis			96830826	1	
151	Ventilatorkap					1
152.a	Rubber bus					4
152	Hex head cap screw					4
196	Diafragma					1
-	Kit, flens			96796807	1	
156.b	Flens					1
159.b	Afdichtingsring					1
185	Hex socket head cap screw					4
186	Aftapplug					4

Po	Omschrijving	Opmerking	Classificatie Gegevens	Onderdeel	Aant	Eenhe
195.a	Grease nipple					1
-	Kit, funct. module - E-pump			96348929	1	
263	MGE large I/O add-on					1
-	Kit, funct. module -Geni/RS485			96348932	1	
263	Add-on moduul, compl. met aansluitklemmen					1
-	Kit, Pakkingen			96798508	1	
184	O-ring		Diameter: 235			2
275	Kit, inverter board			96348920	1	
-	Kit, sleutel			96796817	1	
171	Parallel sleutel					1
-	Kit, smeernippel			96796671	1	
195.b	Grease nipple					2
195.a	Grease nipple					1
-	Kit, motor			96844396	1	
	Flex insulation					3
	EMC filter					1
	Cover cpl.					1
	Motor					1
99a	Ringhouder					1
151	Ventilatorkap					1
152.a	Rubber bus					4
152	Hex head cap screw					4
156	Ventilator					1
177	Torx Screw					1
185.b	Moer					4
196	Diafragma					1
273a	Pan head thread forming screw					4
-	Kit, ND-end shield cpl.			96796810	1	
156a	End shield NDE					1
158	Waved washer					1
159	V-ring					1
185.c	Moer					4
185.a	Hex socket head cap screw					4
195.b	Grease nipple					1
-	Kit, bed. paneel			96348924	1	
259	Operation panel					1
274	Kit, rectifier board			96348921	1	

Po	Omschrijving	Opmerking	Classificatie Gegevens	Onderdeel	Aant	Eenhe
-	Kit, aansluitkast			96348914	1	
164	Cover cpl.					1
166	Pan head thread forming screw					5
251	Aansluitkast					1
277	Blinddeksel					1
283	Motor cover cpl.					1
284	Deksel					1
-	Kit, varistor			96348917	1	
279.b	Pan head thread forming screw					2
279	Varistor					1
19	Plug			98163028	2	pcs
36	Moer		Draad: M12	96620479	14	pcs
49	Waaier			96591176	1	pcs
56	Fundatieplaat			99788464	1	pcs
67	Moer		Draad: M18	92526535	1	pcs
72a	O-ring		Diameter: 329,79	92547632	1	pcs
			Materiaal type: EPDM			
			Dikte: 3,53			
72a	O-ring		Diameter: 329,79	92526511	1	pcs
			Materiaal type: EPDM			
			Dikte: 3,53			
72a	O-ring		Diameter: 329,79	97511846	1	pcs
			Materiaal type: EPDM			
			Dikte: 3,53			
72a	O-ring		Diameter: 329,79	97757675	1	pcs
			Materiaal type: EPDM			
			Dikte: 3,53			
105b	Spacer			96591277	1	pcs
105	Asafdichting			92514302	1	pcs
105	Asafdichting			98434906	1	pcs