Inventflow: Grundfos A-partner

Grundfos CRN 32-7-2 A-F-A-E-HQQE

Bekijk de pomp hier:
https://inventflow.nl/nl/pompenfilter/crn/grundfos-crn-32-7-2-a-f-a-e-hqqe

Contact

info@inventflow.nl
+31 (0) 546 45 80 72

Datablad

Aantal	Omschrijving
1	**CRN 32-7-2 A-F-A-E-HQQE**

Artikelnr.: 96122362

Verticale, meertraps centrifugaalpomp met zuig- en persopeningen op hetzelfde niveau (inline). Pompmaterialen in contact met de vloeistof zijn uitgerust in roestvaststaal van hoge kwaliteit. Een cartridgeasafdichting waarborgt een hoge betrouwbaarheid, veilige hantering en gemakkelijke service en toegankelijkheid. Krachtoverbrenging via een gedeelde koppeling. Aansluiting van het leidingwerk via DIN-flenzen.

De pomp is uitgerust met een 3-fase, op de voet gemonteerde, ventilatorgekoelde a-synchrone motor.

Vloeistof:

Te verpompen medium:	Water
Bereik vloeistoftemperatuur:	-40 .. 120 °C
Medium temperatuur tijdens bedrijf:	20 °C
Dichtheid:	998.2 kg/m³

Technisch:

Toerental waarop de pompgegevens zijn gebaseerd:	2923 omw/min
Nominaal debiet:	30 m³/u
Nominale opvoerhoogte:	100.4 m
Plaatsing:	Verticaal
Asafdichting arrangement:	Enkel
Code voor asafdichting:	HQQE
Keurmerken op typeplaat:	CE,EAC,UKCA,WRAS,ACS
Curve tolerantie:	ISO9906:2012 3B

Materialen:

Pomphuis:	Roestvast staal EN 1.4408 AISI 316
Waaier:	Roestvast staal EN 1.4401 AISI 316
Lager:	SIC
Steunlager:	Graflon

Installatie:

Maximum ambient temperature:	60 °C
Maximale bedrijfsdruk:	16 bar
Max. druk bij toegestane temp:	16 bar / 120 °C 16 bar / -40 °C
Type aansluiting:	DIN
Maat van de zuigaansluiting:	DN 65
Maat van de persaansluiting:	DN 65
Druktrap voor leidingaansluiting:	PN 40
Flensmaat van de motor:	FF300

Elektrische gegevens:

Motor standaard:	IEC
Motortype:	160MD
IE efficiëntieklasse:	IE3
Nominaal vermogen - P2:	15 kW
Vermogen (P2) benodigd voor pomp:	15 kW
Netfrequentie:	50 Hz
Nominale spanning:	3 x 380-415D/660-690Y V
Nominaalstroom:	28,0-26,0/16,2-15,6 A

Aantal	Omschrijving
	Startstroom: 660-780 % Cos phi - power factor: 0.89-0.87 Nominaal toerental: 2930-2950 omw/min Rendement: IE3 91,9% Motorrendement bij nominale belasting: 91.9-91.9 % Motor efficientie bij 3/4 vermogen: 92.4 % Motor efficientie bij half vermogen: 92.4 % Pooltal: 2 Dichtheidsklasse (IEC 34-5): 55 Dust/Jetting Isolatie klasse (IEC 85): F Motor Nr.: 85U17526 Regeling: Frequency converter: NONE Overige: Minimale Efficiëntie Index, MEI ≥: 0.70 Netto gewicht: 178 kg Bruto gewicht: 211 kg Transportvolume: 0.495 m³ Danish VVS No.: 385916072 Land van herkomst: DK HS code: 84137075

96122362 CRN 32-7-2 A-F-A-E-HQQE 50 Hz

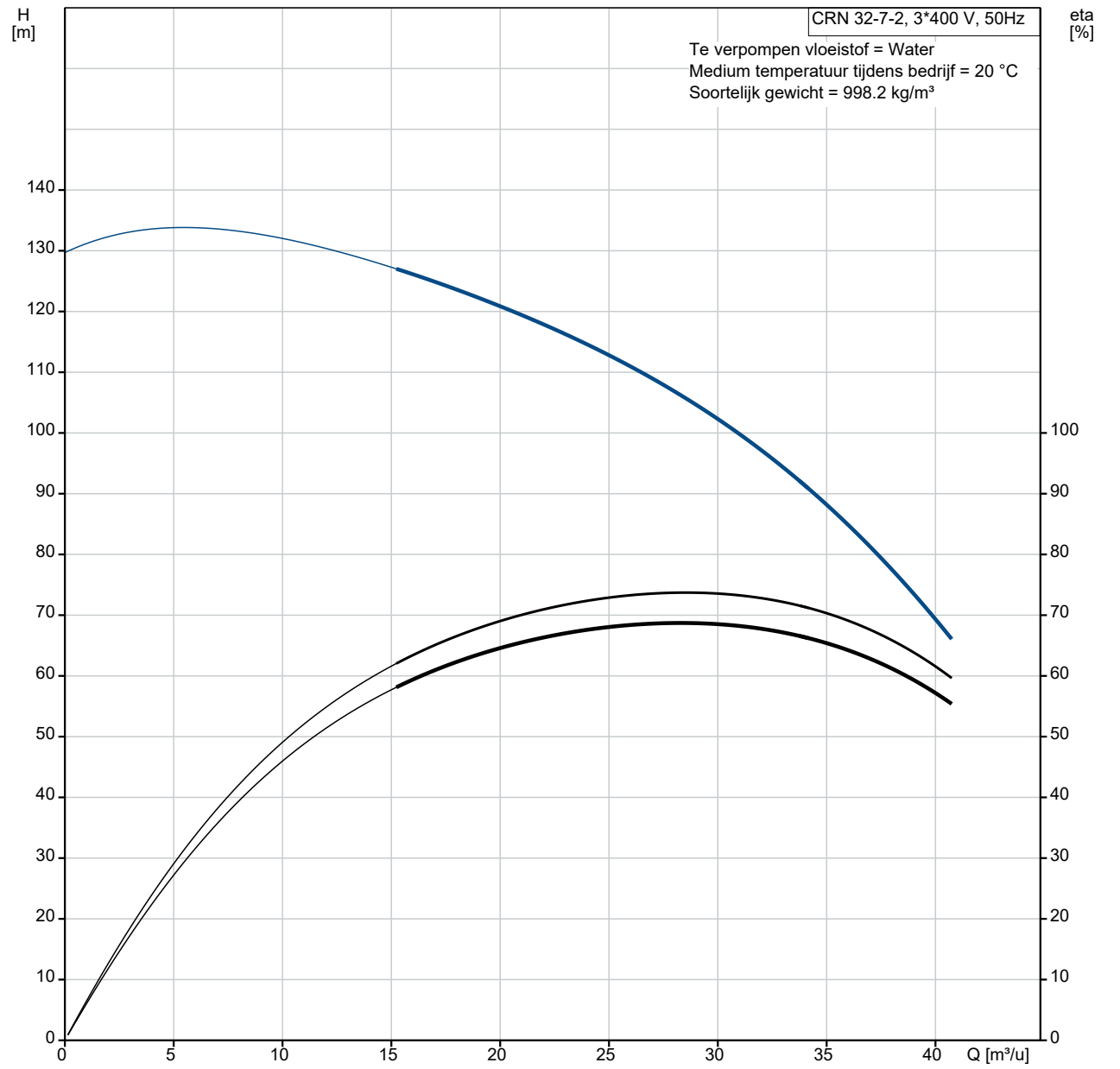

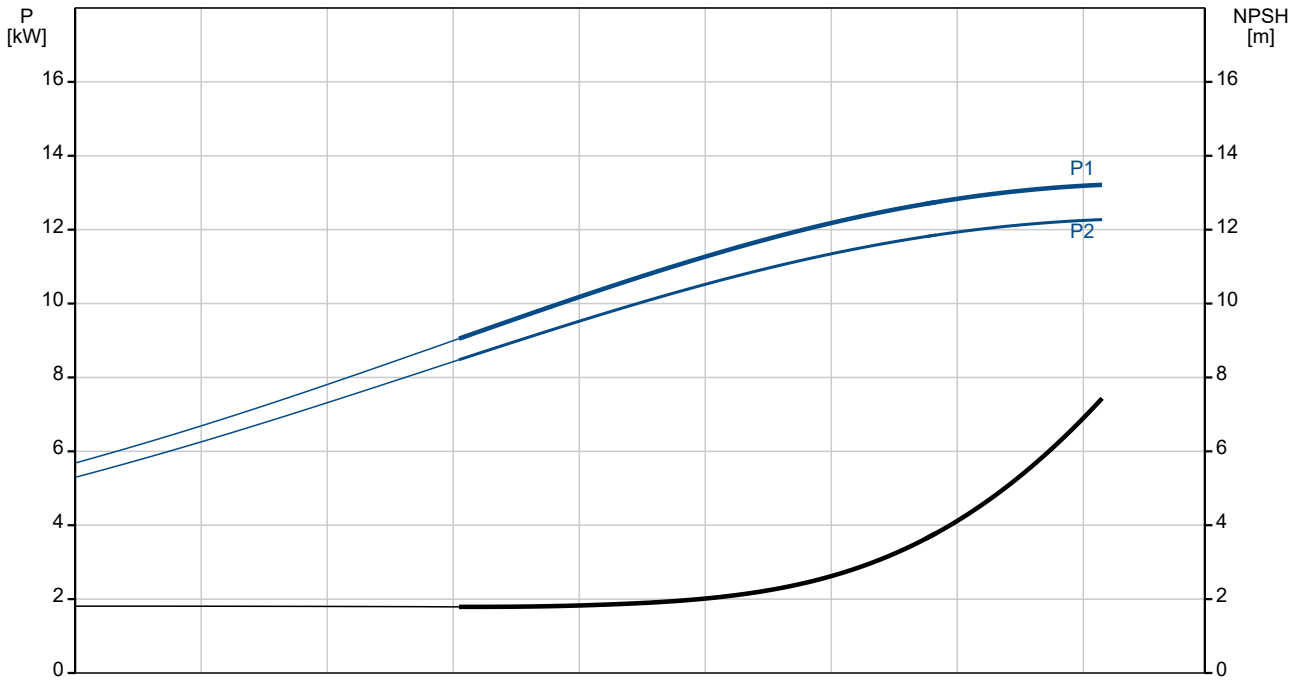

Omschrijving	Specificatie
Algemene informatie:	
Productnaam::	CRN 32-7-2 A-F-A-E-HQQE
Productnummer::	96122362
EAN nummer::	5700396684062
Technisch:	
Toerental waarop de pompgegevens zijn gebaseerd:	2923 omw/min
Nominaal debiet:	30 m³/u
Nominale opvoerhoogte:	100.4 m
Maximale opvoerhoogte:	128.9 m
Trappen:	7
Waaiers:	7
Aantal gereduceerde waaiers:	2
Lage NPSH:	N
Plaatsing:	Verticaal
Asafdichting arrangement:	Enkel
Code voor asafdichting:	HQQE
Keurmerken op typeplaat:	CE,EAC,UKCA,WRAS,ACS
Curve tolerantie:	ISO9906:2012 3B
Pomp versie:	A
Model:	B
Materialen:	
Pomphuis:	Roestvast staal
Pomphuis:	EN 1.4408
Pomphuis:	AISI 316
Waaier:	Roestvast staal
Waaier:	EN 1.4401
Waaier:	AISI 316
Materiaal code:	A
Code voor rubber:	E
Lager:	SIC
Steunlager:	Graflon
Installatie:	
Maximum ambient temperature:	60 °C
Maximale bedrijfsdruk:	16 bar
Max. druk bij toegestane temp:	16 bar / 120 °C
Max. druk bij toegestane temp:	16 bar / -40 °C
Type aansluiting:	DIN
Maat van de zuigaansluiting:	DN 65
Maat van de persaansluiting:	DN 65
Druktrap voor leidingaansluiting:	PN 40
Flensmaat van de motor:	FF300
Code voor leidingaansluiting:	F
Vloeistof:	
Te verpompen medium:	Water
Bereik vloeistoftemperatuur:	-40 .. 120 °C
Medium temperatuur tijdens bedrijf:	20 °C
Dichtheid:	998.2 kg/m³
Elektrische gegevens:	
Motor standaard:	IEC
Motortype:	160MD
IE efficiëntieklasse:	IE3
Nominaal vermogen - P2:	15 kW
Vermogen (P2) benodigd voor pomp:	15 kW
Netfrequentie:	50 Hz
Nominale spanning:	3 x 380-415D/660-690Y V
Nominaalstroom:	28,0-26,0/16,2-15,6 A
Startstroom:	660-780 %
Cos phi - power factor:	0.89-0.87
Nominaal toerental:	2930-2950 omw/min
Rendement:	IE3 91,9%
Motorrendement bij nominale belasting:	91.9-91.9 %

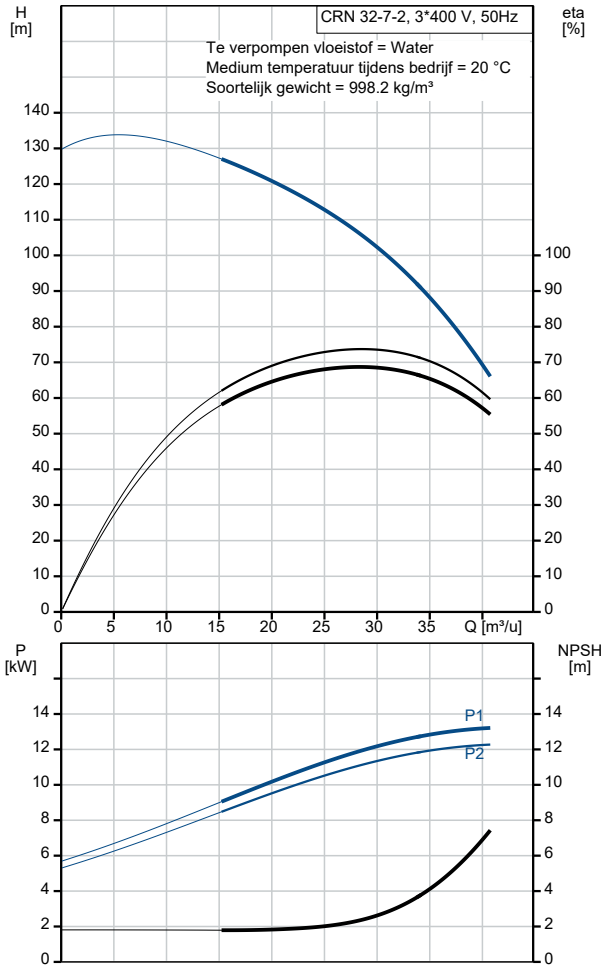

Omschrijving	Specificatie
Motor efficientie bij 3/4 vermogen:	92.4 %
Motor efficientie bij half vermogen:	92.4 %
Pooltal:	2
Dichtheidsklasse (IEC 34-5):	55 Dust/Jetting
Isolatie klasse (IEC 85):	F
Motorbeveiliging:	PTC
Motor Nr.:	85U17526
Regeling:	
Frequentie omvormer:	NONE
Overige:	
Minimale Efficiëntie Index, MEI ≥:	0.70
Netto gewicht:	178 kg
Bruto gewicht:	211 kg
Transportvolume:	0.495 m³
Danish VVS No.:	385916072
Land van herkomst:	DK
HS code:	84137075

96122362 CRN 32-7-2 A-F-A-E-HQQE 50 Hz

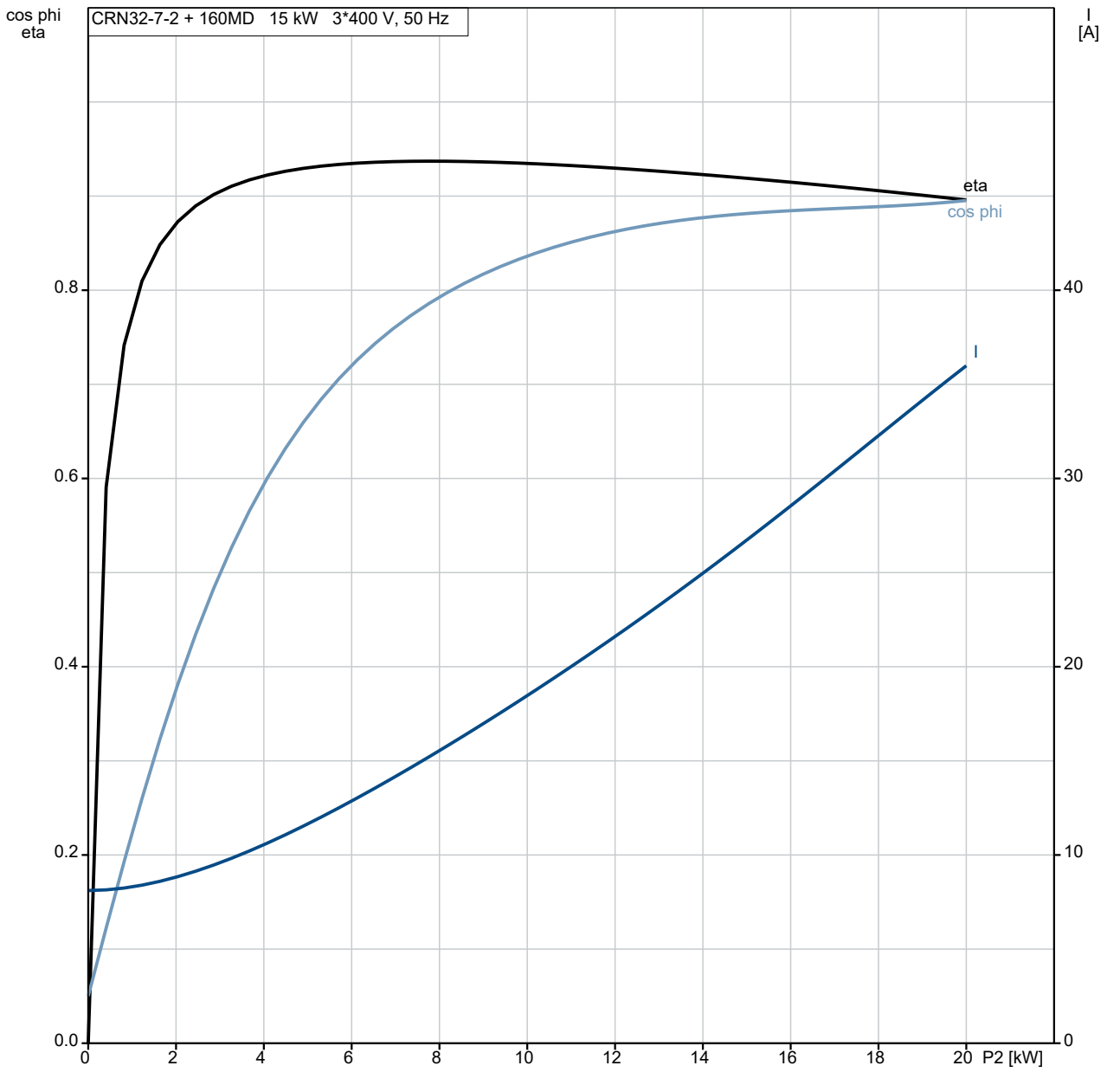

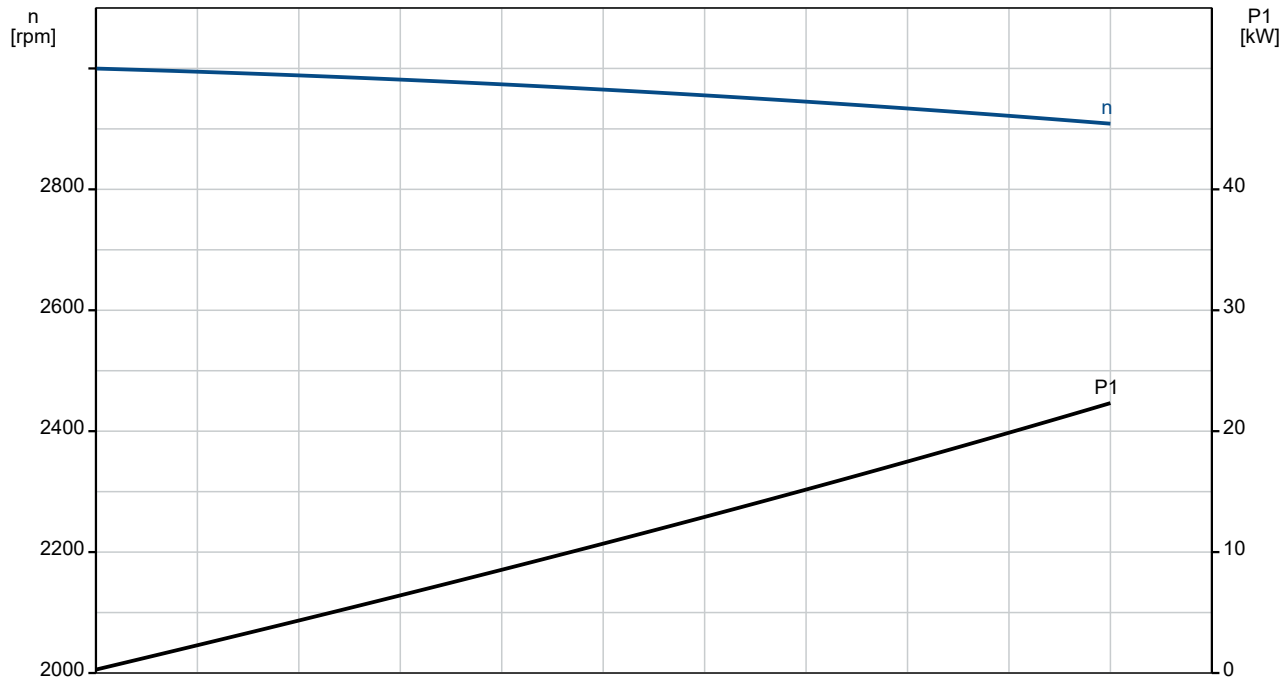

96122362 CRN 32-7-2 A-F-A-E-HQQE 50 Hz

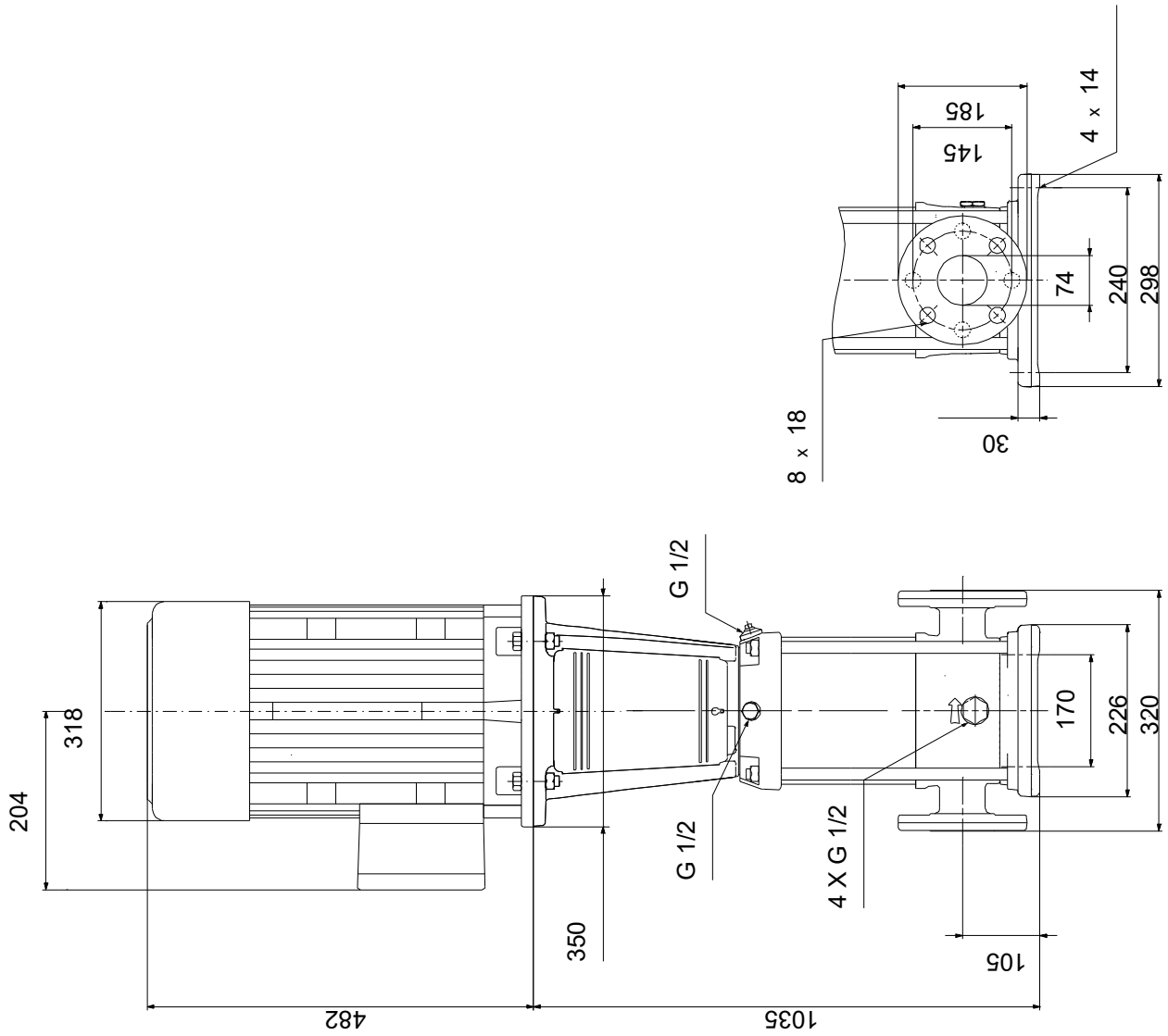

Opm! Alle unit's zijn in [mm] tenzij anders aangegeven.
Disclaimer: Deze eenvoudige maatschets toont u niet alle details.

Service onderdelen CRN 32-7-2, Artikelnr. 96122362
Geproduceerd na 1410 (productiejaar en weeknummer)

	Pos	Omschrijving	Opmerking tekst	Classificatie Gegevens	Onderdeelnr.	Aantal	Eenheid
-		Pomphuis			98925061	1	pcs
	6	Pomphuis				1	
-	80	Kit, chamber stack			96416923	1	pcs
-	80	Kamer boom				1	
-	3	Upper chamber cpl.					1
		Guide cup					
		Guide cup					
		Cone					
		Geleider					
		Kamer					
		Kamer					
	47d	Lock ring					
	47c	Bus					
-	4a	Intermediate chamber cpl.					2
		Guide cup					
		Guide cup					
		Cone					
		Geleider					
		Kamer					
		Kamer					
	45a	Neck ring cpl.					
	47	Lager					
-	4	Intermediate chamber cpl.					4
		Guide cup					
		Guide cup					
		Cone					
		Geleider					
		Kamer					
		Kamer					
	45a	Neck ring cpl.					
	47d	Lock ring					
	47c	Bus					
	26c	Ring		Aanduiding: DIN 125A			2
				Dikte: 1,6			
	26b	Hex socket head cap screw					2
	26a	Strap cpl.		Lengte: 499			2
				Draad: M8			
-	44	Zuigaansluiting compleet					1
	44a	Zuig tussenstuk					
	45	Afdichtingsring					
	46	Nekring					
	65	Top f/neck ring					
-	47a	Lager compl.					2
		Driver					
		Holder					
		Veer voor schijf					
		Lager ring					
-	49e	Impeller cpl.					5
	48	Moer					
	49b	Conische bus					
-	49	Waaier					
		Impeller hub					
	49c	Slijtring					
-	49d	Waaier met gereduceerde diameter					2
	48	Moer					
	49b	Conische bus					
-	49a	Waaier					
		Impeller hub					
	49c	Slijtring					

	Pos	Omschrijving	Opmerking tekst	Classificatie Gegevens	Onderdeelnr.	Aantal	Eenheid
	51	Shaft					1
-		Kit, kamers			98633738	1	pcs
-	4a	Intermediate chamber cpl.				1	
		Guide cup					1
		Guide cup					1
		Cone					1
		Geleider					10
		Kamer					1
		Kamer					1
	45a	Neck ring cpl.					1
	47	Lager					1
-	47a	Lager compl.				1	
		Driver					1
		Holder					1
		Veer voor schijf					1
		Lager ring					1
-		Kit, koppeling			96416592	1	pcs
		Verwijderingsvork				1	
-	8	Coupling cpl.		Afmeting: 22/42		1	
	9	Hex socket head cap screw		Aanduiding: DIN 912			4
				Lengte: 25			
				Draad: M10			
	10a	Koppelingshelft					2
-		Kit, koppelingsbeschermer			96505135	1	pcs
	7a	Socket button head screw				4	
	7	Koppelingsbeschermer				2	
-		Kit, cover			98832448	1	pcs
	58a	Hex socket head cap screw		Aanduiding: DIN 912		4	
				Lengte: 25			
				Draad: M10			
	58	Deksel				1	
-		Kit, Pakkingen			96416597	1	pcs
		Verwijderingsvork				1	
	37	O-ring				2	
	38	O-ring				2	
	38	O-ring				4	
	60	Veer				4	
	109	O-ring				1	
	110	O-ring		Diameter: 21,2		1	
				Materiaal type: EPDM			
				Dikte: 3,55			
-		Kit, waaier			98633780	1	pcs
	48	Moer				1	
	48	Moer				1	
	49b	Conische bus				1	
-	49	Waaier				1	
		Impeller hub					1
	49c	Slijtring					1
-		Kit, Impeller, reduced			98633836	1	pcs
	48	Moer				1	
	48	Moer				1	
	49b	Conische bus				1	
-	49a	Waaier				1	
		Impeller hub					1
	49c	Slijtring					1
-		Kit, plug			96505136	1	pcs
-	18	Ontluchtingsschroef				1	
		Spindle					1
		Plug					1
	25	Plug				4	
	25	Plug				1	
	38	O-ring				2	
	38	O-ring				4	
	38	O-ring		Diameter: 16,3		2	

Pos	Omschrijving	Opmerking tekst	Classificatie Gegevens	Onderdeelnr.	Aantal	Eenheid
			Materiaal type: FKM			
			Dikte: 2,4			
38	O-ring		Diameter: 16,3		4	
			Materiaal type: FKM			
			Dikte: 2,4			
38	O-ring		Diameter: 16,3		6	
			Materiaal type: FKM			
			Dikte: 2,4			
-	Kit, asafdichting HQQE			96525458	1	pcs
	Snij apparaat				1	
- 105	Asafdichting		Materiaal type: HQQE		1	
	Verwijderingsvork					1
109	O-ring					1
110	O-ring		Diameter: 21,5			1
			Materiaal type: EPDM			
			Dikte: 4,25			
-	Kit, slijtdelen			98497451	1	pcs
45	Afdichtingsring				7	
47d	Lock ring				7	
47c	Bus				5	
49c	Slijtring				7	
65	Top f/neck ring				7	
-	Motor				1	pcs
-	Kit, bearing cpl.			96796676	1	
32b	Waved washer					2
153	Hoekcontactlager					1
154	Kogellager					1
157	O-ring					1
159	V-ring					1
-	Kit, bearing plate			96796664	1	
155.a	Lagerplaat					1
208a	Pakking					3
208	Hex socket head cap screw		Aanduiding: DIN912			3
			Lengte: 40			
			Draad: M5			
-	Kit, Transport oog			96796712	1	
189	Eyebolt					2
-	Kit, ventilator			96796654	1	
156.c	Ringhouder					1
156	Ventilator					1
-	Kit, ventilatorhuis			96796647	1	
151	Ventilatorkap					1
152.a	Rubber bus					4
152	Hex head cap screw					4
196	Diafragma					1
-	Kit, flens			96796662	1	
156.b	Flens					1
159.b	Afdichtingsring					1
185.b	Moer					4
185	Hex socket head cap screw					4
186	Aftapplug					4
195.a	Grease nipple					1
-	Kit, Pakkingen			96798508	1	
184	O-ring		Diameter: 235			2
-	Kit, smeernippel			96796671	1	
195.b	Grease nipple					2
195.a	Grease nipple					1

	Pos	Omschrijving	Opmerking tekst	Classificatie Gegevens	Onderdeelnr.	Aantal	Eenheid
-		Kit, ND-end shield cpl.			96796669	1	
	32b	Waved washer				1	
	156.a	End shield NDE				1	
	157	O-ring				1	
	159	V-ring				1	
	185.c	Moer				4	
	185.a	Hex socket head cap screw				4	
	195.b	Grease nipple				1	
-		Kit, asafdichting			96843459	1	
	159.b	V-ring				1	
	159	V-ring				1	
-		Kit, terminal board			96796657	1	
		Terminal aansluiting				3	
		Ring				12	
	36	Hex nut				12	
	173	Torx Screw				1	
	176.d	Aansluitstrip				1	
	176	Aansluitstrip				1	
	177	Torx Screw				1	
-		Kit, aansluitkast deksel			96796659	1	
	164	Aansluitkast deksel				1	
	273a	Pan head thread forming screw				4	
	1a	Motor stoel			98993921	1	pcs
	2	Pompkop			98593646	1	pcs
-	3	Upper chamber cpl.			98633870	1	pcs
	47c	Bus			99321194	1	
+	4	Intermediate chamber cpl.			99481487	4	pcs
-	4a	Intermediate chamber cpl.			99262783	2	pcs
	47	Lager			99964632	1	
	47	Lager			99928986	1	
-	4	Intermediate chamber cpl.			99481488	4	pcs
	45a	Neck ring cpl.			96547322	1	
+	4	Intermediate chamber cpl.			98633840	4	pcs
-	6	Ondersteuning compl.		Type rubber: EPDM	96587693	1	pcs
	25	Plug			96536013	4	
	37	O-ring			96536149	1	
	38	O-ring			99198815	4	
	38	O-ring			99412727	4	
	56	Fundatieplaat			96587691	1	
	7a	Socket button head screw			96549696	4	pcs
	7	Koppelingsbeschermer			96603279	2	pcs
	9	Hex socket head cap screw		Aanduiding: DIN 912	99789390	4	pcs
				Lengte: 25			
				Draad: M10			
+	18	Ontluchtingsschroef			96547461	1	pcs
+	18	Ontluchtingsschroef			95061351	1	pcs
	25	Plug			96536013	1	pcs
	26c	Ring		Aanduiding: DIN 125A	99262704	2	pcs
				Dikte: 1,6			
	26c	Ring		Aanduiding: DIN 125A	99886930	2	pcs
				Dikte: 1,6			
	26b	Hex socket head cap screw			98931380	2	pcs
	26a	Strap cpl.		Lengte: 499	98983861	2	pcs
				Draad: M8			
	26	Ankerbout		Lengte: 702	98976686	4	pcs
				Draad: M16			
	28.a	Hex head screw			96620478	4	pcs
	28	Hex socket head cap screw		Aanduiding: DIN 912	96536147	4	pcs
				Lengte: 50			

	Pos	Omschrijving	Opmerking tekst	Classificatie Gegevens	Onderdeelnr.	Aantal	Eenheid
				Draad: M10			
	32	Ring		Aanduiding: DIN 125 A2	99944260	4	pcs
				Binnendiameter: 17			
				Buitendiameter: 30			
				Dikte: 3			
	32	Ring		Aanduiding: DIN 125 A	98923051	8	pcs
				Binnendiameter: 17			
				Buitendiameter: 30			
				Dikte: 3			
	36	Moer		Draad: M16	99944257	4	pcs
	36	Hex nut		Draad: M16	96620480	4	pcs
	37	O-ring			96536149	1	pcs
	38	O-ring			99198815	2	pcs
	38	O-ring			99412727	2	pcs
-	44	Zuigaansluiting compleet			98633886	1	pcs
	45	Afdichtingsring			97915217	1	
	65	Top f/neck ring			96534931	1	
+	47a	Lager compl.			99366796	2	pcs
+	47a	Lager compl.			99620191	2	pcs
+	47a	Lager compl.			96534932	2	pcs
-	49e	Impeller cpl.			98394326	5	pcs
+	49	Waaier			96534933	1	
-	49d	Waaier met gereduceerde diameter			98394466	2	pcs
	48	Moer			99262680	1	
	48	Moer			99262683	1	
	48	Moer			96536016	1	
	49b	Conische bus			96536010	1	
-	49a	Waaier			96547325	1	
	49c	Slijtring			96534930	1	
	51	Shaft			98506285	1	pcs
	55	Buitenste bus		Buitendiameter: 197	99051707	1	pcs
				Lengte: 515,5			
	58	Deksel			98893158	1	pcs
	60	Veer			96536032	4	pcs
-	105	Asafdichting		Materiaal type: HQQE	96984086	1	pcs
		Verwijderingsvork			96587896	1	
	109	O-ring			99651108	1	
	109	O-ring			96547586	1	
+	105	Asafdichting		Materiaal type: HQQE	96984070	1	pcs
	440b	Lock ring			96534918	1	pcs