Inventflow: Grundfos A-partner

Grundfos CR 45-10-2 A-F-A-E-HQQE

Bekijk de pomp hier:
https://inventflow.nl/nl/pompenfilter/cr/grundfos-cr-45-10-2-a-f-a-e-hqqe

Contact

info@inventflow.nl
+31 (0) 546 45 80 72

Datablad

Aantal	Omschrijving
1	**CR 45-10-2 A-F-A-E-HQQE**

Opm. De foto kan afwijken van het eigenlijke product

Artikelnr.: 96122814

Verticale, meertraps centrifugaalpomp met zuig- en persopeningen op hetzelfde niveau (inline). De pompkop en voet zijn van gietijzer – alle andere natte delen van roestvaststaal. Een cartridgeasafdichting waarborgt een hoge betrouwbaarheid, veilige hantering en gemakkelijke service en toegankelijkheid. Krachtoverbrenging via een gedeelde koppeling. Aansluiting van het leidingwerk via DIN-flenzen.

De pomp is uitgerust met een 3-fase, op de voet gemonteerde, ventilatorgekoelde a-synchrone motor.

Vloeistof:

Te verpompen medium:	Water
Bereik vloeistoftemperatuur:	-30 .. 120 °C
Medium temperatuur tijdens bedrijf:	20 °C
Dichtheid:	998.2 kg/m³

Technisch:

Toerental waarop de pompgegevens zijn gebaseerd:	2957 omw/min
Nominaal debiet:	45 m³/u
Nominale opvoerhoogte:	196.8 m
Plaatsing:	Verticaal
Asafdichting arrangement:	Enkel
Code voor asafdichting:	HQQE
Keurmerken op typeplaat:	CE,EAC,UKCA,WRAS,ACS
Curve tolerantie:	ISO9906:2012 3B

Materialen:

Pomphuis:	Gietijzer
	EN 1563 EN-GJS-500-7
	ASTM A536 80-55-06
Waaier:	Roestvast staal
	EN 1.4301
	AISI 304
Lager:	SIC
Steunlager:	Graflon

Installatie:

Maximum ambient temperature:	55 °C
Maximale bedrijfsdruk:	30 bar
Max. druk bij toegestane temp:	30 bar / 120 °C
	30 bar / -30 °C
Type aansluiting:	DIN
Maat van de zuigaansluiting:	DN 80
Maat van de persaansluiting:	DN 80
Druktrap voor leidingaansluiting:	PN 40
Flensmaat van de motor:	FF350

Elektrische gegevens:

Motor standaard:	IEC

Aantal	Omschrijving

Motortype:	SIEMENS
IE efficiëntieklasse:	IE3
Nominaal vermogen - P2:	37 kW
Vermogen (P2) benodigd voor pomp:	37 kW
Netfrequentie:	50 Hz
Nominale spanning:	3 x 380-420D/660-725Y V
Nominaalstroom:	68,0-63,0/39,0-36,0 A
Startstroom:	670-670 %
Cos phi - power factor:	0.88
Nominaal toerental:	2955 omw/min
Rendement:	IE3 93,7%
Motorrendement bij nominale belasting:	93.7-93.7 %
Motor efficientie bij 3/4 vermogen:	93.9-93.9 %
Motor efficientie bij half vermogen:	93.5-93.5 %
Pooltal:	2
Dichtheidsklasse (IEC 34-5):	IP55
Isolatie klasse (IEC 85):	F
Motor Nr.:	81U15334

Regeling:

Frequency converter:	NONE

Overige:

Minimale Efficiëntie Index, MEI ≥:	0.70
Netto gewicht:	362 kg
Bruto gewicht:	407 kg
Transportvolume:	0.808 m³
Danish VVS No.:	385907102
Finnish LVI No.:	4925500
Land van herkomst:	DK
HS code:	84137075

96122814 CR 45-10-2 A-F-A-E-HQQE 50 Hz

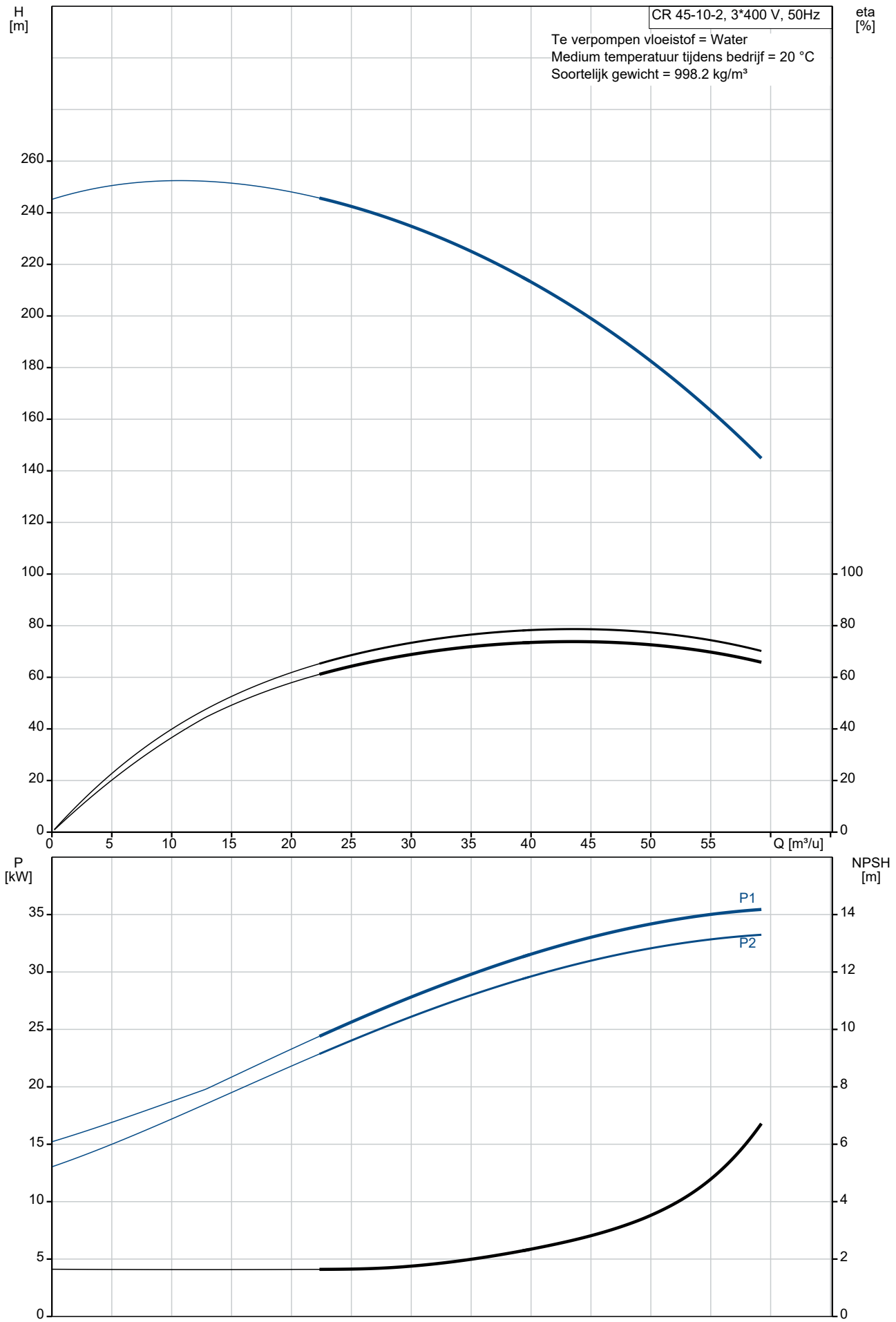

Omschrijving	Specificatie
Algemene informatie:	
Productnaam::	CR 45-10-2 A-F-A-E-HQQE
Productnummer::	96122814
EAN nummer::	5700396688589
Technisch:	
Toerental waarop de pompgegevens zijn gebaseerd:	2957 omw/min
Nominaal debiet:	45 m³/u
Nominale opvoerhoogte:	196.8 m
Maximale opvoerhoogte:	245.1 m
Trappen:	10
Waaiers:	10
Aantal gereduceerde waaiers:	2
Lage NPSH:	N
Plaatsing:	Verticaal
Asafdichting arrangement:	Enkel
Code voor asafdichting:	HQQE
Keurmerken op typeplaat:	CE,EAC,UKCA,WRAS,ACS
Curve tolerantie:	ISO9906:2012 3B
Pomp versie:	A
Model:	B
Materialen:	
Pomphuis:	Gietijzer
Pomphuis:	EN 1563 EN-GJS-500-7
Pomphuis:	ASTM A536 80-55-06
Waaier:	Roestvast staal
Waaier:	EN 1.4301
Waaier:	AISI 304
Materiaal code:	A
Code voor rubber:	E
Lager:	SIC
Steunlager:	Graflon
Installatie:	
Maximum ambient temperature:	55 °C
Maximale bedrijfsdruk:	30 bar
Max. druk bij toegestane temp:	30 bar / 120 °C
Max. druk bij toegestane temp:	30 bar / -30 °C
Type aansluiting:	DIN
Maat van de zuigaansluiting:	DN 80
Maat van de persaansluiting:	DN 80
Druktrap voor leidingaansluiting:	PN 40
Flensmaat van de motor:	FF350
Code voor leidingaansluiting:	F
Vloeistof:	
Te verpompen medium:	Water
Bereik vloeistoftemperatuur:	-30 .. 120 °C
Medium temperatuur tijdens bedrijf:	20 °C
Dichtheid:	998.2 kg/m³
Elektrische gegevens:	
Motor standaard:	IEC
Motortype:	SIEMENS
IE efficiëntieklasse:	IE3
Nominaal vermogen - P2:	37 kW
Vermogen (P2) benodigd voor pomp:	37 kW
Netfrequentie:	50 Hz
Nominale spanning:	3 x 380-420D/660-725Y V
Nominaalstroom:	68,0-63,0/39,0-36,0 A
Startstroom:	670-670 %
Cos phi - power factor:	0.88
Nominaal toerental:	2955 omw/min
Rendement:	IE3 93,7%
Motorrendement bij nominale belasting:	93.7-93.7 %

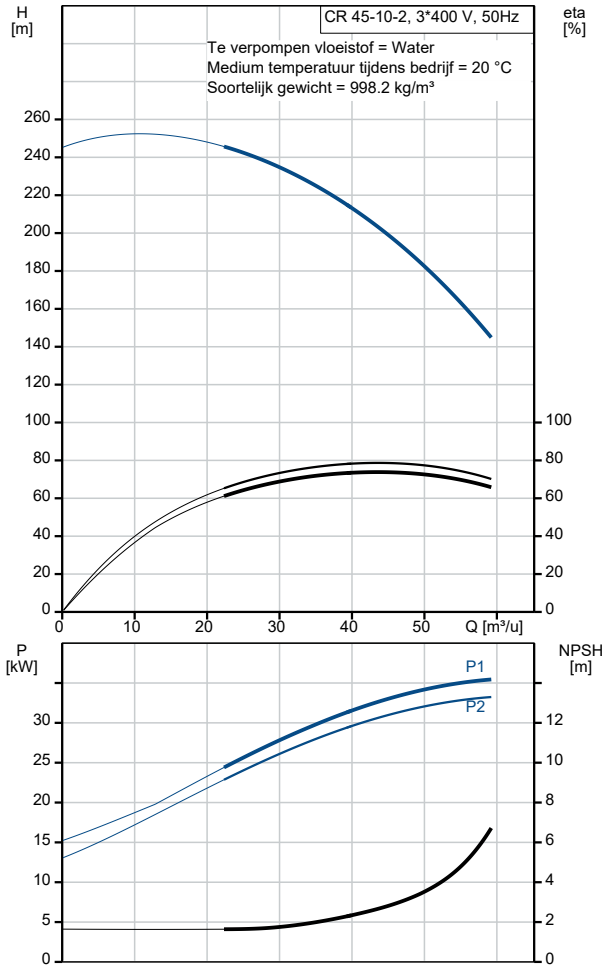

Omschrijving	Specificatie
Motor efficientie bij 3/4 vermogen:	93.9-93.9 %
Motor efficientie bij half vermogen:	93.5-93.5 %
Pooltal:	2
Dichtheidsklasse (IEC 34-5):	IP55
Isolatie klasse (IEC 85):	F
Motorbeveiliging:	PTC
Motor Nr.:	81U15334
Regeling:	
Frequentie omvormer:	NONE
Overige:	
Minimale Efficiëntie Index, MEI ≥:	0.70
Netto gewicht:	362 kg
Bruto gewicht:	407 kg
Transportvolume:	0.808 m³
Danish VVS No.:	385907102
Finnish LVI No.:	4925500
Land van herkomst:	DK
HS code:	84137075

96122814 CR 45-10-2 A-F-A-E-HQQE 50 Hz

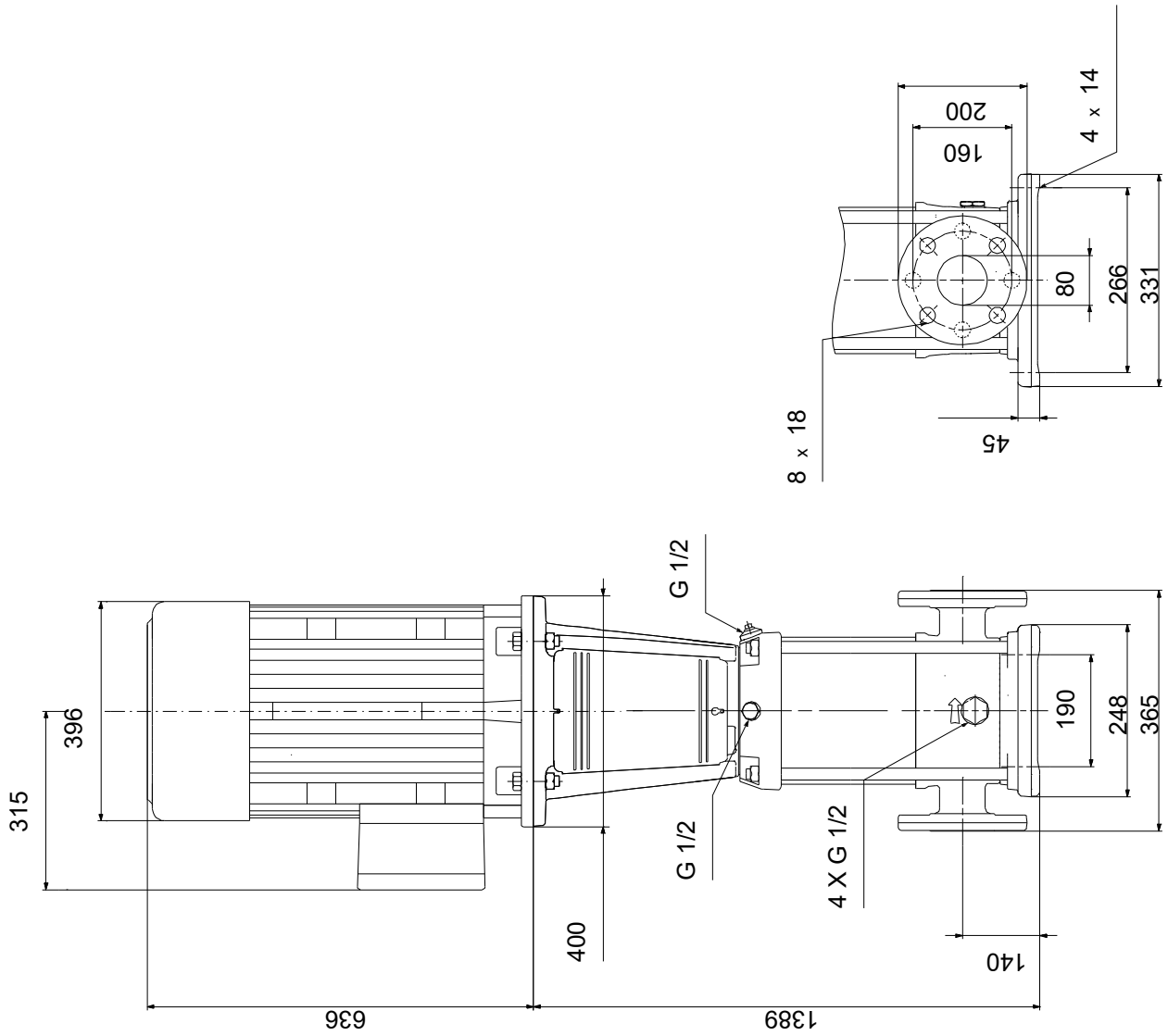

Opm! Alle unit's zijn in [mm] tenzij anders aangegeven.
Disclaimer: Deze eenvoudige maatschets toont u niet alle details.

Service onderdelen CR 45-10-2, Artikelnr. 96122814
Geproduceerd na 1410 (productiejaar en weeknummer)

	Pos	Omschrijving	Opmerking tekst	Classificatie Gegevens	Onderdeelnr.	Aantal	Eenheid
-		Pomphuis			96587694	1	pcs
	6	Pomphuis				1	
-		Kamer boom			96416938	1	pcs
-	80	Kamer boom				1	
-	3	Upper chamber cpl.					1
		Guide cup					
		Guide cup					
		Cone					
		Guide vane					
		Kamer					
		Kamer					
	47d	Lock ring					
	47c	Bus					
-	4a	Intermediate chamber cpl.					3
		Guide cup					
		Guide cup					
		Cone					
		Guide vane					
		Kamer					
		Kamer					
	45a	Neck ring cpl.					
	47	Lager					
-	4	Intermediate chamber cpl.					6
		Guide cup					
		Guide cup					
		Cone					
		Guide vane					
		Kamer					
		Kamer					
	45a	Neck ring cpl.					
	47d	Lock ring					
	47c	Bus					
	26c	Ring		Aanduiding: DIN 125A			2
				Dikte: 1,6			
	26b	Hex socket head cap screw					2
	26a	Strap cpl.		Lengte: 809			2
				Draad: M8			
-	44	Zuigaansluiting compleet					1
		Zuig tussenstuk					
	45	Afdichtingsring					
	46	Nekring					
	65	Top f/neck ring					
-	47a	Lager compl.					3
		Driver					
		Holder					
		Veer voor schijf					
		Lager ring					
-	49e	Impeller cpl.					8
	48	Moer					
	49b	Conische bus					
-	49	Waaier					
		Impeller hub					
	49c	Slijtring					
-	49d	Impeller cpl.					2
	48	Moer					
	49b	Conische bus					
-	49a	Waaier, gereduceerde diameter					
		Impeller hub					
	49c	Slijtring					

	Pos	Omschrijving	Opmerking tekst	Classificatie Gegevens	Onderdeelnr.	Aantal	Eenheid
	51	Shaft					1
-		Kit, kamers			98497485	1	pcs
-	4a	Intermediate chamber cpl.				1	
		Guide cup					1
		Guide cup					1
		Cone					1
		Guide vane					10
		Kamer					1
		Kamer					1
	45a	Neck ring cpl.					1
	47	Lager					1
-	47a	Lager compl.				1	
		Driver					1
		Holder					1
		Veer voor schijf					1
		Lager ring					1
-		Kit, koppeling			96416594	1	pcs
		Verwijderingsvork				1	
-	8	Coupling cpl.		Afmeting: 22/55		1	
	9	Hex socket head cap screw		Aanduiding: DIN 912			4
				Lengte: 25			
				Draad: M10			
	10a	Koppelingshelft					2
-		Kit, koppelingsbeschermer			96505135	1	pcs
	7a	Socket button head screw				4	
	7	Koppelingsbeschermer				2	
-		Kit, cover			98832448	1	pcs
	58a	Hex socket head cap screw		Aanduiding: DIN 912		4	
				Lengte: 25			
				Draad: M10			
	58	Deksel				1	
-		Kit, Pakkingen			96416599	1	pcs
		Verwijderingsvork				1	
	37	O-ring				2	
	38	O-ring				2	
	38	O-ring				4	
	60	Veer				4	
	109	O-ring				1	
	110	O-ring		Diameter: 21,2		1	
				Materiaal type: EPDM			
				Dikte: 3,55			
-		Kit, waaier			98497488	1	pcs
	48	Moer				1	
	48	Moer				1	
	49b	Conische bus				1	
-	49	Waaier				1	
		Impeller hub					1
	49c	Slijtring					1
-		Kit, Impeller, reduced			98634014	1	pcs
	48	Moer				1	
	48	Moer				1	
	49b	Conische bus				1	
-	49a	Waaier, gereduceerde diameter				1	
		Impeller hub					1
	49c	Slijtring					1
-		Kit, plug			96505136	1	pcs
-	18	Ontluchtingsschroef				1	
		Spindle					1
		Plug					1
	25	Plug				4	
	25	Plug				1	
	38	O-ring				2	
	38	O-ring				4	
	38	O-ring		Diameter: 16,3		2	

	Pos	Omschrijving	Opmerking tekst	Classificatie Gegevens	Onderdeelnr.	Aantal	Eenheid
				Materiaal type: FKM			
				Dikte: 2,4			
	38	O-ring		Diameter: 16,3		4	
				Materiaal type: FKM			
				Dikte: 2,4			
	38	O-ring		Diameter: 16,3		6	
				Materiaal type: FKM			
				Dikte: 2,4			
-		Kit, asafdichting HQQE			96525458	1	pcs
		Snij apparaat				1	
-	105	Asafdichting		Materiaal type: HQQE		1	
		Verwijderingsvork					1
	109	O-ring					1
	110	O-ring		Diameter: 21,5			1
				Materiaal type: EPDM			
				Dikte: 4,25			
-		Kit, slijtdelen			98497475	1	pcs
	45	Afdichtingsring				10	
	47d	Lock ring				10	
	47c	Bus				7	
	49c	Slijtring				10	
	65	Top f/neck ring				10	
-		Motor				1	pcs
	156	Kit, ventilator			98062265	1	
	151	Kit, ventilatorhuis			98062275	1	
	156b	Kit, flens			98062279	1	
		Kit, smeernippel			98062531	1	
	156a	Kit, ND-end shield cpl.			98062517	1	
	159b	Kit, seal ring			98062551	1	
	176	Kit, terminal board			98062236	1	
	164a	Kit, aansluitkast			98062262	1	
	1a	Motor stoel			98967671	1	pcs
	2	Pompkop			96547433	1	pcs
-	3	Upper chamber cpl.			98634042	1	pcs
	47c	Bus			99321194	1	
-	4a	Intermediate chamber cpl.			99262867	3	pcs
	47	Lager			99964632	1	
	47	Lager			99928986	1	
+	4a	Intermediate chamber cpl.			99139113	3	pcs
-	4	Intermediate chamber cpl.			99458546	6	pcs
	45a	Neck ring cpl.			98763585	1	
	45a	Neck ring cpl.			96547397	1	
	7a	Socket button head screw			96549696	4	pcs
	7	Koppelingsbeschermer			96603279	2	pcs
	9	Hex socket head cap screw		Aanduiding: DIN 912	99789390	4	pcs
				Lengte: 25			
				Draad: M10			
+	18	Ontluchtingsschroef			96547461	1	pcs
+	18	Ontluchtingsschroef			95061351	1	pcs
	25	Plug			96536013	1	pcs
	26c	Ring		Aanduiding: DIN 125A	99262704	2	pcs
				Dikte: 1,6			
	26c	Ring		Aanduiding: DIN 125A	99886930	2	pcs
				Dikte: 1,6			
	26b	Hex socket head cap screw			98931380	2	pcs
	26a	Strap cpl.		Lengte: 809	98983876	2	pcs
				Draad: M8			
	26	Ankerbout		Lengte: 967	98976716	4	pcs
				Draad: M16			
	28	Hex socket head cap screw		Aanduiding: DIN 912	96536147	4	pcs
				Lengte: 50			

	Pos	Omschrijving	Opmerking tekst	Classificatie Gegevens	Onderdeelnr.	Aantal	Eenheid
				Draad: M10			
	28	Hex head screw			99869043	2	pcs
	28	Hex head screw		Lengte: 60	97506949	2	pcs
				Draad: M16			
	32	Ring		Aanduiding: DIN 125 A	98923051	8	pcs
				Binnendiameter: 17			
				Buitendiameter: 30			
				Dikte: 3			
	36	Hex nut		Draad: M16	96620480	4	pcs
	37	O-ring			96536142	1	pcs
	38	O-ring			99198815	2	pcs
	38	O-ring			99412727	2	pcs
-	44	Zuigaansluiting compleet			98634054	1	pcs
	45	Afdichtingsring			97911448	1	
	45	Afdichtingsring			96535952	1	
	65	Top f/neck ring			96547390	1	
+	47a	Lager compl.			99270649	3	pcs
+	47a	Lager compl.			96535951	3	pcs
	48	Moer			99262680	1	pcs
	48	Moer			99262683	1	pcs
	48	Moer			96536016	1	pcs
-	49e	Impeller cpl.			98394328	8	pcs
	48	Moer			99262680	1	
	48	Moer			99262683	1	
	48	Moer			96536016	1	
	49b	Conische bus			96536010	1	
-	49	Waaier			96535946	1	
	49c	Slijtring			96535949	1	
	49b	Conische bus			96536010	1	pcs
-	49a	Waaier, gereduceerde diameter			96535954	1	pcs
	49c	Slijtring			96535949	1	
	51	Shaft			98506320	1	pcs
	55	Buitenste bus		Buitendiameter: 216,0	98820348	1	pcs
				Lengte: 823,5			
	58	Deksel			98893158	1	pcs
	60	Veer			96536032	4	pcs
-	105	Asafdichting		Materiaal type: HQQE	96984086	1	pcs
		Verwijderingsvork			96587896	1	
	109	O-ring			99651108	1	
	109	O-ring			96547586	1	
+	105	Asafdichting		Materiaal type: HQQE	96984070	1	pcs
	440b	Lock ring			96535943	1	pcs