Inventflow: Grundfos A-partner

Grundfos CRN 64-7-2 A-F-A-E-HQQE

Bekijk de pomp hier:
https://inventflow.nl/nl/pompenfilter/crn/grundfos-crn-64-7-2-a-f-a-e-hqqe

Contact

info@inventflow.nl
+31 (0) 546 45 80 72

Datablad

Aantal	Omschrijving
1	**CRN 64-7-2 A-F-A-E-HQQE**

Artikelnr.: 96123791

Verticale, meertraps centrifugaalpomp met zuig- en persopeningen op hetzelfde niveau (inline). Pompmaterialen in contact met de vloeistof zijn uitgerust in roestvaststaal van hoge kwaliteit. Een cartridgeasafdichting waarborgt een hoge betrouwbaarheid, veilige hantering en gemakkelijke service en toegankelijkheid. Krachtoverbrenging via een gedeelde koppeling. Aansluiting van het leidingwerk via DIN-flenzen.

De pomp is uitgerust met een 3-fase, op de voet gemonteerde, ventilatorgekoelde a-synchrone motor.

Vloeistof:

Te verpompen medium:	Water
Bereik vloeistoftemperatuur:	-40 .. 120 °C
Medium temperatuur tijdens bedrijf:	20 °C
Dichtheid:	998.2 kg/m³

Technisch:

Toerental waarop de pompgegevens zijn gebaseerd:	2957 omw/min
Nominaal debiet:	64 m³/u
Nominale opvoerhoogte:	147.5 m
Plaatsing:	Verticaal
Asafdichting arrangement:	Enkel
Code voor asafdichting:	HQQE
Keurmerken op typeplaat:	CE,EAC,UKCA,WRAS,ACS
Curve tolerantie:	ISO9906:2012 3B

Materialen:

Pomphuis:	Roestvast staal EN 1.4408 AISI 316
Waaier:	Roestvast staal EN 1.4401 AISI 316
Lager:	SIC
Steunlager:	Graflon

Installatie:

Maximum ambient temperature:	55 °C
Maximale bedrijfsdruk:	30 bar
Max. druk bij toegestane temp:	30 bar / 120 °C 30 bar / -40 °C
Type aansluiting:	DIN
Maat van de zuigaansluiting:	DN 100
Maat van de persaansluiting:	DN 100
Druktrap voor leidingaansluiting:	PN 40
Flensmaat van de motor:	FF350

Elektrische gegevens:

Motor standaard:	IEC
Motortype:	SIEMENS
IE efficiëntieklasse:	IE3
Nominaal vermogen - P2:	37 kW
Vermogen (P2) benodigd voor pomp:	37 kW
Netfrequentie:	50 Hz
Nominale spanning:	3 x 380-420D/660-725Y V
Nominaalstroom:	68,0-63,0/39,0-36,0 A

Aantal	Omschrijving
	Startstroom: 670-670 % Cos phi - power factor: 0.88 Nominaal toerental: 2955 omw/min Rendement: IE3 93,7% Motorrendement bij nominale belasting: 93.7-93.7 % Motor efficientie bij 3/4 vermogen: 93.9-93.9 % Motor efficientie bij half vermogen: 93.5-93.5 % Pooltal: 2 Dichtheidsklasse (IEC 34-5): IP55 Isolatie klasse (IEC 85): F Motor Nr.: 81U15334 Regeling: Frequency converter: NONE Overige: Minimale Efficiëntie Index, MEI ≥: 0.70 Netto gewicht: 354 kg Bruto gewicht: 399 kg Transportvolume: 0.808 m³ Danish VVS No.: 385918072 Land van herkomst: DK HS code: 84137075

96123791 CRN 64-7-2 A-F-A-E-HQQE 50 Hz

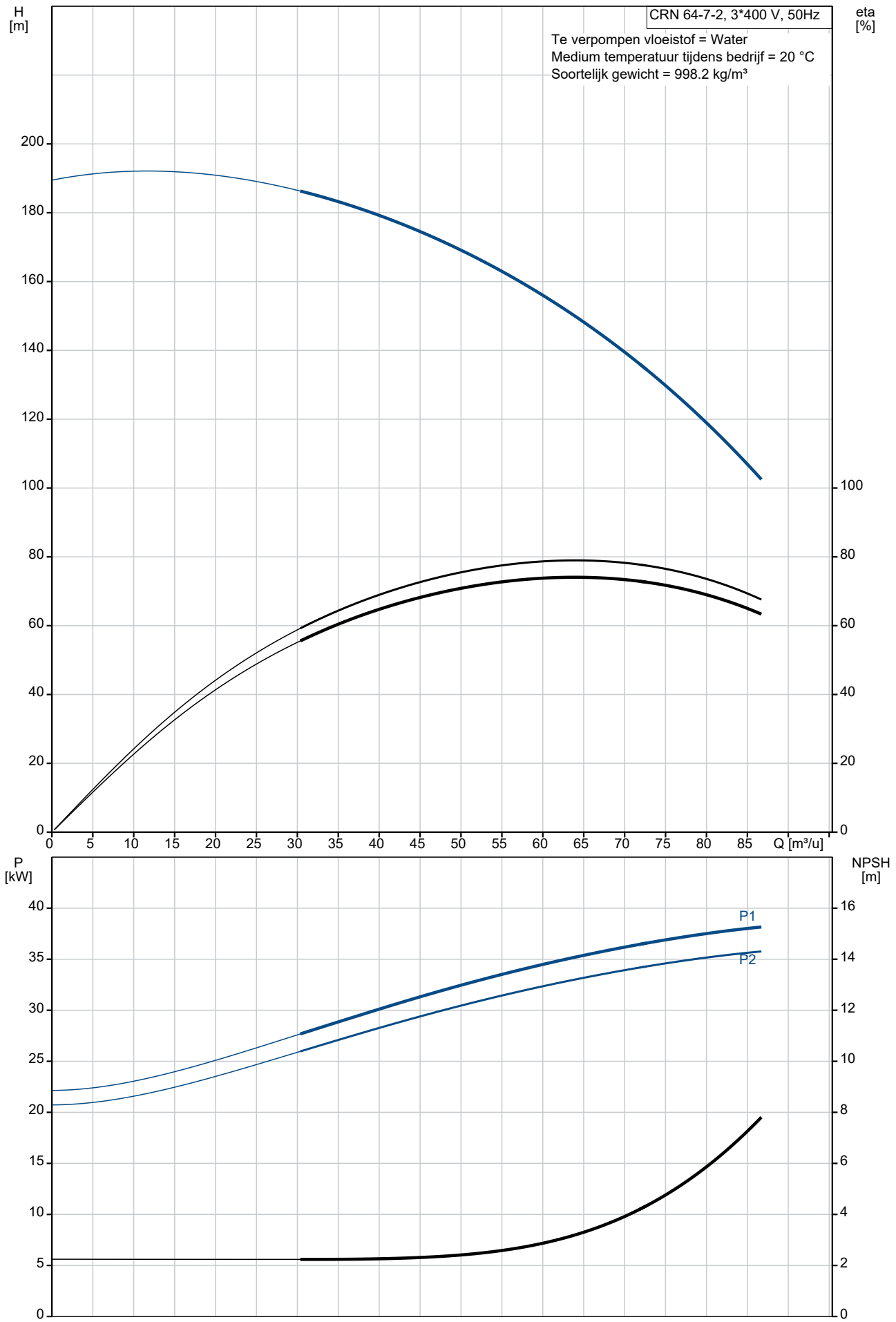

Omschrijving	Specificatie
Algemene informatie:	
Productnaam::	CRN 64-7-2 A-F-A-E-HQQE
Productnummer::	96123791
EAN nummer::	5700396700526
Technisch:	
Toerental waarop de pompgegevens zijn gebaseerd:	2957 omw/min
Nominaal debiet:	64 m³/u
Nominale opvoerhoogte:	147.5 m
Maximale opvoerhoogte:	187 m
Trappen:	7
Waaiers:	7
Aantal gereduceerde waaiers:	2
Lage NPSH:	N
Plaatsing:	Verticaal
Asafdichting arrangement:	Enkel
Code voor asafdichting:	HQQE
Keurmerken op typeplaat:	CE,EAC,UKCA,WRAS,ACS
Curve tolerantie:	ISO9906:2012 3B
Pomp versie:	A
Model:	B
Materialen:	
Pomphuis:	Roestvast staal
Pomphuis:	EN 1.4408
Pomphuis:	AISI 316
Waaier:	Roestvast staal
Waaier:	EN 1.4401
Waaier:	AISI 316
Materiaal code:	A
Code voor rubber:	E
Lager:	SIC
Steunlager:	Graflon
Installatie:	
Maximum ambient temperature:	55 °C
Maximale bedrijfsdruk:	30 bar
Max. druk bij toegestane temp:	30 bar / 120 °C
Max. druk bij toegestane temp:	30 bar / -40 °C
Type aansluiting:	DIN
Maat van de zuigaansluiting:	DN 100
Maat van de persaansluiting:	DN 100
Druktrap voor leidingaansluiting:	PN 40
Flensmaat van de motor:	FF350
Code voor leidingaansluiting:	F
Vloeistof:	
Te verpompen medium:	Water
Bereik vloeistoftemperatuur:	-40 .. 120 °C
Medium temperatuur tijdens bedrijf:	20 °C
Dichtheid:	998.2 kg/m³
Elektrische gegevens:	
Motor standaard:	IEC
Motortype:	SIEMENS
IE efficiëntieklasse:	IE3
Nominaal vermogen - P2:	37 kW
Vermogen (P2) benodigd voor pomp:	37 kW
Netfrequentie:	50 Hz
Nominale spanning:	3 x 380-420D/660-725Y V
Nominaalstroom:	68,0-63,0/39,0-36,0 A
Startstroom:	670-670 %
Cos phi - power factor:	0.88
Nominaal toerental:	2955 omw/min
Rendement:	IE3 93,7%
Motorrendement bij nominale belasting:	93.7-93.7 %

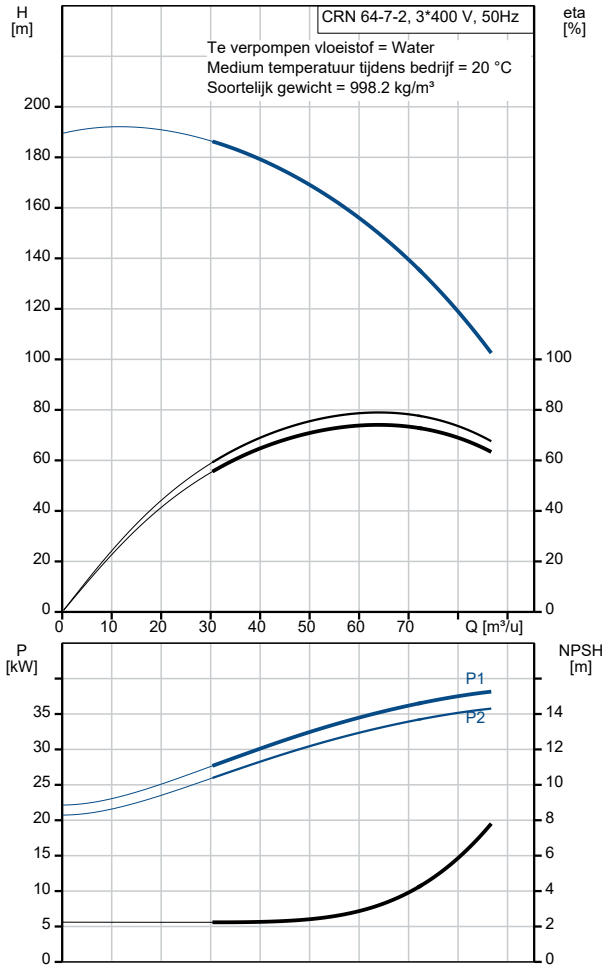

Omschrijving	Specificatie
Motor efficientie bij 3/4 vermogen:	93.9-93.9 %
Motor efficientie bij half vermogen:	93.5-93.5 %
Pooltal:	2
Dichtheidsklasse (IEC 34-5):	IP55
Isolatie klasse (IEC 85):	F
Motorbeveiliging:	PTC
Motor Nr.:	81U15334
Regeling:	
Frequentie omvormer:	NONE
Overige:	
Minimale Efficiëntie Index, MEI ≥:	0.70
Netto gewicht:	354 kg
Bruto gewicht:	399 kg
Transportvolume:	0.808 m³
Danish VVS No.:	385918072
Land van herkomst:	DK
HS code:	84137075

96123791 CRN 64-7-2 A-F-A-E-HQQE 50 Hz

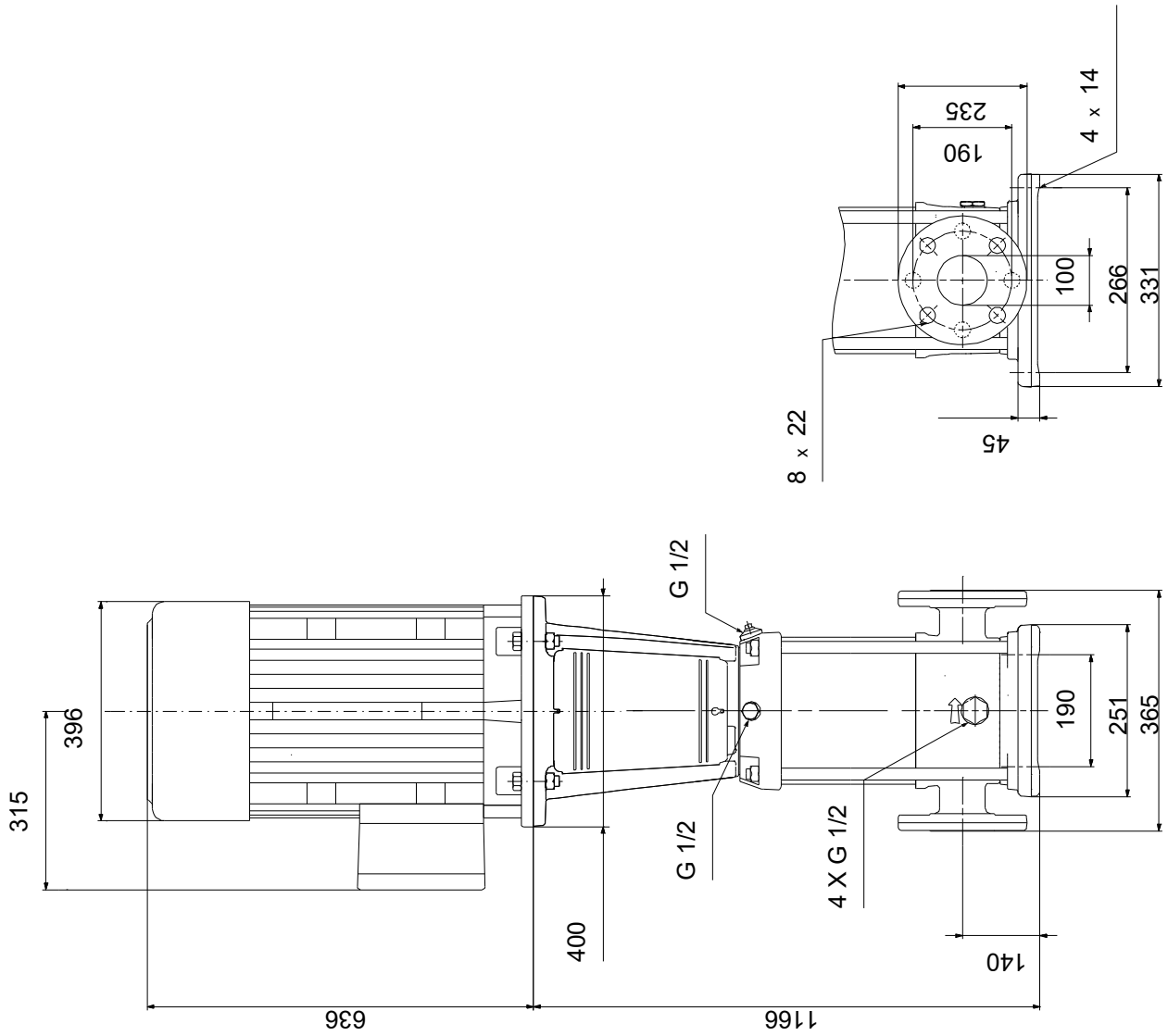

Opm! Alle unit's zijn in [mm] tenzij anders aangegeven.
Disclaimer: Deze eenvoudige maatschets toont u niet alle details.

Service onderdelen CRN 64-7-2, Artikelnr. 96123791
Geproduceerd na 1410 (productiejaar en weeknummer)

	Pos	Omschrijving	Opmerking tekst	Classificatie Gegevens	Onderdeelnr.	Aantal	Eenheid
-		Pomphuis			96587697	1	pcs
	6	Pomphuis				1	
-	80	Kamer boom			96416343	1	pcs
-	80	Kamer boom				1	
-	3	Upper chamber cpl.					1
		Guide cup					
		Guide cup					
		Cone					
		Guide vane					
		Kamer					
		Kamer					
	47d	Lock ring					
	47c	Bus					
-	4a	Intermediate chamber cpl.					2
		Guide cup					
		Guide cup					
		Cone					
		Guide vane					
		Kamer					
		Kamer					
	45a	Neck ring cpl.					
	47	Lager					
-	4	Intermediate chamber cpl.					4
		Guide cup					
		Guide cup					
		Cone					
		Guide vane					
		Kamer					
		Kamer					
	45a	Neck ring cpl.					
	47d	Lock ring					
	47c	Bus					
	26c	Ring		Aanduiding: DIN 125A			2
				Dikte: 1,6			
	26b	Hex socket head cap screw					2
	26a	Strap cpl.		Lengte: 587			2
				Draad: M8			
-	44	Zuigaansluiting compleet					1
	44a	Inlaatdeel					
	45	Afdichtingsring					
	46	Nekring					
	65	Top f/neck ring					
-	47a	Lager compl.					2
		Driver					
		Holder					
		Veer voor schijf					
		Lager ring					
-	49e	Impeller cpl.					5
	48	Moer					
	49b	Conische bus					
-	49	Waaier					
		Impeller hub					
	49c	Slijtring					
-	49d	Waaier met gereduceerde diameter					2
	48	Moer					
	49b	Conische bus					
-	49a	Waaier					
		Impeller hub					
	49c	Slijtring					

Pos	Omschrijving	Opmerking tekst	Classificatie Gegevens	Onderdeelnr.	Aantal	Eenheid
51	Shaft					1
-	Kit, kamers			98634056	1	pcs
- 4a	Intermediate chamber cpl.				1	
	Guide cup					1
	Guide cup					1
	Cone					1
	Guide vane					10
	Kamer					1
	Kamer					1
45a	Neck ring cpl.					1
47	Lager					1
- 47a	Lager compl.				1	
	Driver					1
	Holder					1
	Veer voor schijf					1
	Lager ring					1
-	Kit, koppeling			96416594	1	pcs
	Verwijderingsvork				1	
- 8	Coupling cpl.		Afmeting: 22/55		1	
9	Hex socket head cap screw		Aanduiding: DIN 912			4
			Lengte: 25			
			Draad: M10			
10a	Koppelingshelft					2
-	Kit, koppelingsbeschermer			96505135	1	pcs
7a	Socket button head screw				4	
7	Koppelingsbeschermer				2	
-	Kit, cover			98832448	1	pcs
58a	Hex socket head cap screw		Aanduiding: DIN 912		4	
			Lengte: 25			
			Draad: M10			
58	Deksel				1	
-	Kit, Pakkingen			96416599	1	pcs
	Verwijderingsvork				1	
37	O-ring				2	
38	O-ring				2	
38	O-ring				4	
60	Veer				4	
109	O-ring				1	
110	O-ring		Diameter: 21,2		1	
			Materiaal type: EPDM			
			Dikte: 3,55			
-	Kit, waaier			98634079	1	pcs
48	Moer				1	
48	Moer				1	
49b	Conische bus				1	
- 49	Waaier				1	
	Impeller hub					1
49c	Slijtring					1
-	Kit, Impeller, reduced			98634093	1	pcs
48	Moer				1	
48	Moer				1	
49b	Conische bus				1	
- 49a	Waaier				1	
	Impeller hub					1
49c	Slijtring					1
-	Kit, plug			96505136	1	pcs
- 18	Ontluchtingsschroef				1	
	Spindle					1
	Plug					1
25	Plug				4	
25	Plug				1	
38	O-ring				2	
38	O-ring				4	
38	O-ring		Diameter: 16,3		2	

	Pos	Omschrijving	Opmerking tekst	Classificatie Gegevens	Onderdeelnr.	Aantal	Eenheid
				Materiaal type: FKM			
				Dikte: 2,4			
	38	O-ring		Diameter: 16,3		4	
				Materiaal type: FKM			
				Dikte: 2,4			
	38	O-ring		Diameter: 16,3		6	
				Materiaal type: FKM			
				Dikte: 2,4			
-		Kit, asafdichting HQQE			96525458	1	pcs
		Snij apparaat				1	
-	105	Asafdichting		Materiaal type: HQQE		1	
		Verwijderingsvork					1
	109	O-ring					1
	110	O-ring		Diameter: 21,5			1
				Materiaal type: EPDM			
				Dikte: 4,25			
-		Kit, slijtdelen			98497495	1	pcs
	45	Afdichtingsring				8	
	47d	Lock ring				8	
	47c	Bus				6	
	49c	Slijtring				8	
	65	Top f/neck ring				8	
-		Motor				1	pcs
	156	Kit, ventilator			98062265	1	
	151	Kit, ventilatorhuis			98062275	1	
	156b	Kit, flens			98062279	1	
		Kit, smeernippel			98062531	1	
	156a	Kit, ND-end shield cpl.			98062517	1	
	159b	Kit, seal ring			98062551	1	
	176	Kit, terminal board			98062236	1	
	164a	Kit, aansluitkast			98062262	1	
	1a	Motor stoel			98967671	1	pcs
	2	Pompkop			96587726	1	pcs
-	3	Upper chamber cpl.			98634150	1	pcs
	47c	Bus			99321194	1	
+	4	Intermediate chamber cpl.			99481485	4	pcs
-	4a	Intermediate chamber cpl.			99262947	2	pcs
	47	Lager			99964632	1	
	47	Lager			99928986	1	
-	4	Intermediate chamber cpl.			99481486	4	pcs
	45a	Neck ring cpl.			96547434	1	
	45a	Neck ring cpl.			98678220	1	
+	4	Intermediate chamber cpl.			98634095	4	pcs
	7a	Socket button head screw			96549696	4	pcs
	7	Koppelingsbeschermer			96603279	2	pcs
	9	Hex socket head cap screw		Aanduiding: DIN 912	99789390	4	pcs
				Lengte: 25			
				Draad: M10			
+	18	Ontluchtingsschroef			96547461	1	pcs
+	18	Ontluchtingsschroef			95061351	1	pcs
	25	Plug			96536013	1	pcs
	26c	Ring		Aanduiding: DIN 125A	99262704	2	pcs
				Dikte: 1,6			
	26c	Ring		Aanduiding: DIN 125A	99886930	2	pcs
				Dikte: 1,6			
	26b	Hex socket head cap screw			98931380	2	pcs
	26a	Strap cpl.		Lengte: 587	98983902	2	pcs
				Draad: M8			
	26	Ankerbout		Lengte: 808	98976744	4	pcs
				Draad: M16			
	28	Hex socket head cap screw		Aanduiding: DIN 912	96536147	4	pcs

	Pos	Omschrijving	Opmerking tekst	Classificatie Gegevens	Onderdeelnr.	Aantal	Eenheid
				Lengte: 50			
				Draad: M10			
	28	Hex head screw			99869043	2	pcs
	28	Hex head screw		Lengte: 60	97506949	2	pcs
				Draad: M16			
	32	Ring		Aanduiding: DIN 125 A2	99944260	4	pcs
				Binnendiameter: 17			
				Buitendiameter: 30			
				Dikte: 3			
	32	Ring		Aanduiding: DIN 125 A	98923051	8	pcs
				Binnendiameter: 17			
				Buitendiameter: 30			
				Dikte: 3			
	36	Moer		Draad: M16	99944257	4	pcs
	36	Hex nut		Draad: M16	96620480	4	pcs
	37	O-ring			96536142	1	pcs
	37	O-ring		Diameter: 216	96536144	1	pcs
				Materiaal type: FKM			
				Dikte: 4			
	38	O-ring			99198815	4	pcs
	38	O-ring		Diameter: 16,3	99198813	2	pcs
				Materiaal type: FKM			
				Dikte: 2,4			
	38	O-ring			99412727	4	pcs
	38	O-ring		Diameter: 16,3	99412883	2	pcs
				Materiaal type: FKM			
				Dikte: 2,4			
-	44	Zuigaansluiting compleet			98634153	1	pcs
	45	Afdichtingsring			96536030	1	
	65	Top f/neck ring			96536014	1	
+	47a	Lager compl.			99270649	2	pcs
+	47a	Lager compl.			96535951	2	pcs
	48	Moer			99262680	1	pcs
	48	Moer			99262683	1	pcs
	48	Moer			96536016	1	pcs
-	49e	Impeller cpl.			98394372	5	pcs
	48	Moer			99262680	1	
	48	Moer			99262683	1	
	48	Moer			96536016	1	
	49b	Conische bus			96536010	1	
	49b	Conische bus			96536010	1	pcs
-	49a	Waaier			99500070	1	pcs
	49c	Slijtring			96535879	1	
+	49a	Waaier			96587707	1	pcs
	51	Shaft			98506343	1	pcs
	55	Buitenste bus			98779140	1	pcs
	58	Deksel			98893158	1	pcs
	60	Veer			96536032	4	pcs
-	105	Asafdichting		Materiaal type: HQQE	96984086	1	pcs
		Verwijderingsvork			96587896	1	
	109	O-ring			99651108	1	
	109	O-ring			96547586	1	
+	105	Asafdichting		Materiaal type: HQQE	96984070	1	pcs
	440b	Lock ring			96547435	1	pcs