Inventflow: Grundfos A-partner

Grundfos TPE 50-710/2 S-A-F-A-BQQE-OX1

Bekijk de pomp hier:
https://inventflow.nl/nl/pompenfilter/tpe/grundfos-tpe-50-710-2-s-a-f-a-bqqe-ox1

Contact

info@inventflow.nl
+31 (0) 546 45 80 72

Datablad

Aantal	Omschrijving
1	**TPE 50-710/2 S-A-F-A-BQQE-OX1**

Opm. De foto kan afwijken van het eigenlijke product

Artikelnr.: 96397037

Enkeltraps, close-coupled, slakkenhuis pomp met in-lijn zuig- en perspoorten van identieke diameter. De pomp is van het "van bovenaf uittrekbaar" ontwerp, d.w.z. de motor, pompkop en waaier kunnen voor onderhoud of service worden verwijderd terwijl het pomphuis in het leidingwerk blijft.

De pomp is uitgerust met een niet-gebalanceerde rubberen balgafdichting. De asafdichting is conform EN 12756. Aansluiting van het leidingwerk via PN 16 DIN flenzen (EN 1092-2 en ISO 7005-2).

De pomp is uitgerust met een ventilatorgekoelde asynchrone motor.

De motor omvat een frequentieregelaar en PI-regelaar in de motorklemmenkast. Hierdoor is een continu variabele regeling van het motortoerental mogelijk, hetgeen aanpassing van de prestaties op een bepaalde vereiste mogelijk maakt. De pomp is uitgerust met een verschildruksensor.

Regeling:

Frequency converter:	Geïntegreerd

Vloeistof:

Te verpompen medium:	Water
Bereik vloeistoftemperatuur:	-25 .. 120 °C
Medium temperatuur tijdens bedrijf:	20 °C
Dichtheid:	998.2 kg/m³

Technisch:

Toerental waarop de pompgegevens zijn gebaseerd:	2945 omw/min
Nominaal debiet:	53.9 m³/u
Nominale opvoerhoogte:	58.6 m
Werkelijke waaierdiameter:	230 mm
Code voor asafdichting:	BQQE
Curve tolerantie:	ISO9906:2012 3B

Materialen:

Pomphuis:	Gietijzer EN-GJL-250 ASTM class 35
Pomp behuizing:	EN-GJL-250
Pomphuis:	ASTM class 35
Waaier:	Gietijzer EN-GJL-200 ASTM class 30

Installatie:

Bereik van omgevingstemperatuur:	-20 .. 40 °C
Maximale bedrijfsdruk:	16 bar
Max. druk bij toegestane temp:	16 bar / 120 °C
Type aansluiting:	DIN
Grootte van aansluiting:	DN 50
Druktrap voor leidingaansluiting:	PN 16
Inbouwlengte:	440 mm

Aantal	Omschrijving

Flensmaat van de motor: FF300

Elektrische gegevens:

Motortype:	160MD
IE efficiëntieklasse:	IE3
Nominaal vermogen - P2:	15 kW
Netfrequentie:	50 Hz
Nominale spanning:	3 x 380-480 V
Nominaalstroom:	30.0-26.0 A
Cos phi - power factor:	0.91-0.86
Nominaal toerental:	480-3540 omw/min
Rendement:	IE3 91,9%
Motorrendement bij nominale belasting:	91.9 %
Pooltal:	2
Dichtheidsklasse (IEC 34-5):	IP55
Isolatie klasse (IEC 85):	F
Motor Nr.:	85901233

Overige:

Minimale Efficiëntie Index, MEI ≥:	0.70
Netto gewicht:	199 kg
Bruto gewicht:	235 kg
Transportvolume:	0.56 m³
Danish VVS No.:	381913710
Finnish LVI No.:	4616387
Land van herkomst:	HU
HS code:	84137051

96397037 TPE 50-710/2 S-A-F-A-BQQE-OX1 50 Hz

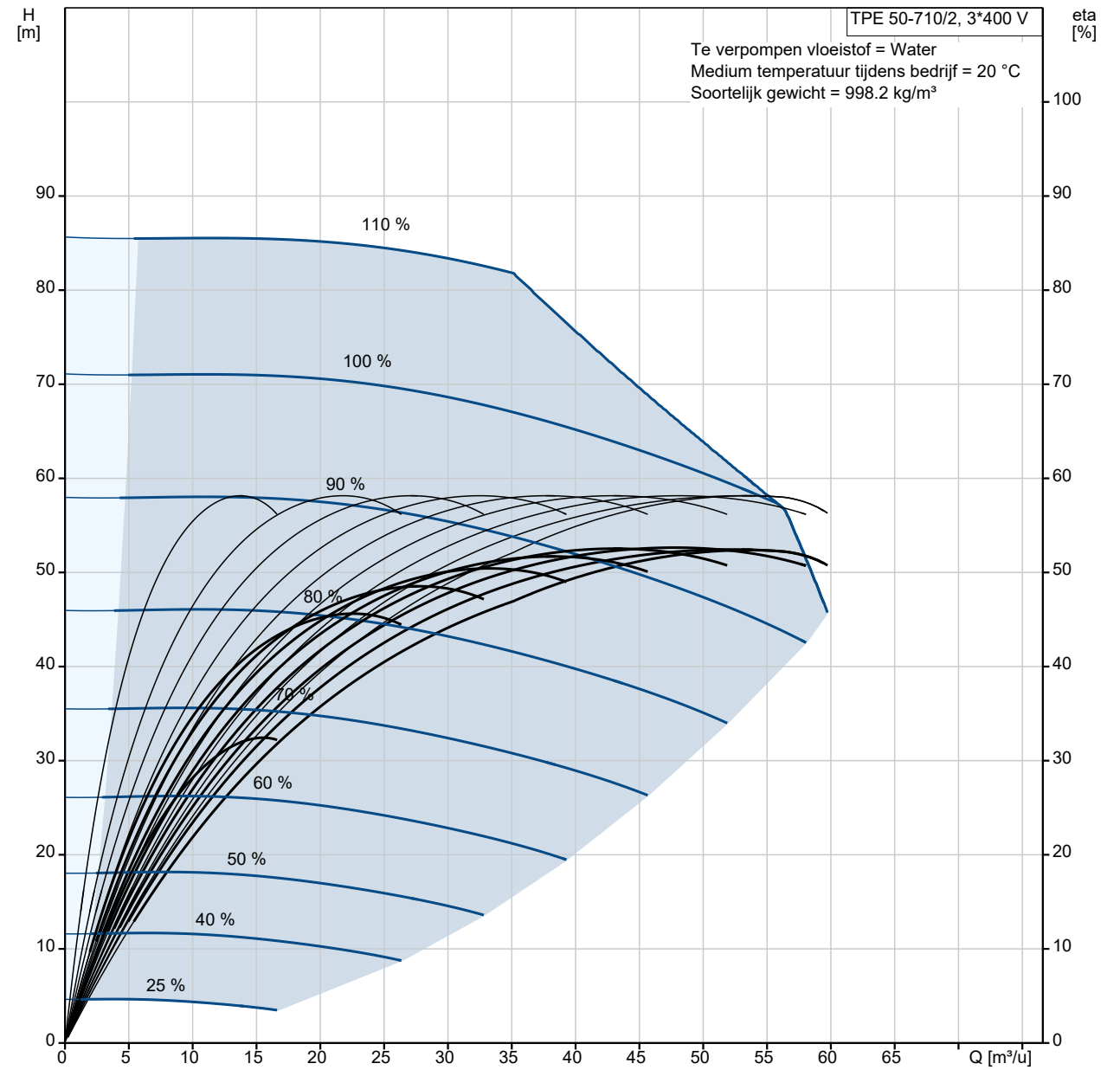

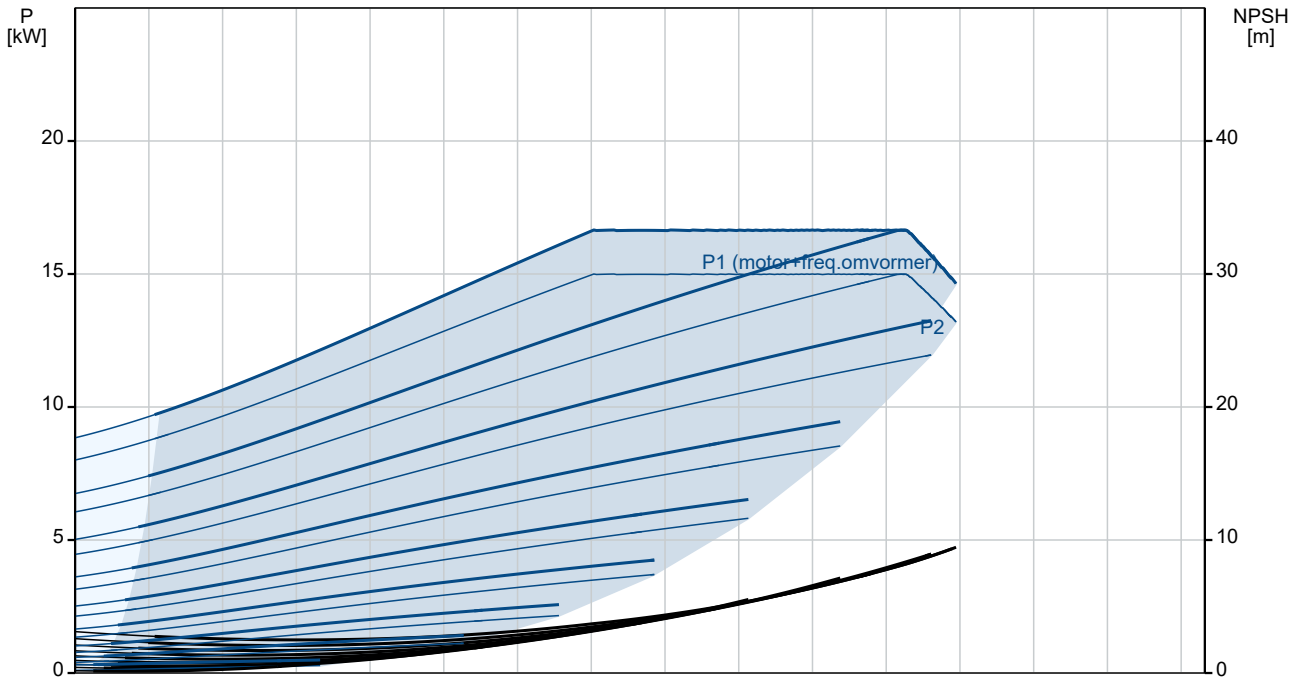

Omschrijving	Specificatie
Algemene informatie:	
Productnaam::	TPE 50-710/2 S-A-F-A-BQQE-OX1
Productnummer::	96397037
EAN nummer::	5700832187027
Technisch:	
Toerental waarop de pompgegevens zijn gebaseerd:	2945 omw/min
Nominaal debiet:	53.9 m³/u
Nominale opvoerhoogte:	58.6 m
Maximale opvoerhoogte:	710 dm
Werkelijke waaierdiameter:	230 mm
Code voor asafdichting:	BQQE
Curve tolerantie:	ISO9906:2012 3B
Pomp versie:	A
Materialen:	
Pomphuis:	Gietijzer
Pomp behuizing:	EN-GJL-250
Pomphuis:	ASTM class 35
Waaier:	Gietijzer
Waaier:	EN-GJL-200
Waaier:	ASTM class 30
Materiaal code:	A
Installatie:	
Bereik van omgevingstemperatuur:	-20 .. 40 °C
Maximale bedrijfsdruk:	16 bar
Max. druk bij toegestane temp:	16 bar / 120 °C
Type aansluiting:	DIN
Grootte van aansluiting:	DN 50
Druktrap voor leidingaansluiting:	PN 16
Inbouwlengte:	440 mm
Flensmaat van de motor:	FF300
Code voor leidingaansluiting:	F
Vloeistof:	
Te verpompen medium:	Water
Bereik vloeistoftemperatuur:	-25 .. 120 °C
Medium temperatuur tijdens bedrijf:	20 °C
Dichtheid:	998.2 kg/m³
Elektrische gegevens:	
Motortype:	160MD
IE efficiëntieklasse:	IE3
Nominaal vermogen - P2:	15 kW
Netfrequentie:	50 Hz
Nominale spanning:	3 x 380-480 V
Nominaalstroom:	30.0-26.0 A
Cos phi - power factor:	0.91-0.86
Nominaal toerental:	480-3540 omw/min
Rendement:	IE3 91,9%
Motorrendement bij nominale belasting:	91.9 %
Pooltal:	2
Dichtheidsklasse (IEC 34-5):	IP55
Isolatie klasse (IEC 85):	F
Motorbeveiliging:	JA
Motor Nr.:	85901233
Regeling:	
Bedieningspaneel:	BS
Functionele Module:	PUMP I/O
Frequentie omvormer:	Geïntegreerd
Overige:	
Minimale Efficiëntie Index, MEI ≥:	0.70
Netto gewicht:	199 kg
Bruto gewicht:	235 kg
Transportvolume:	0.56 m³
Configuratie bestand nr:	95139456

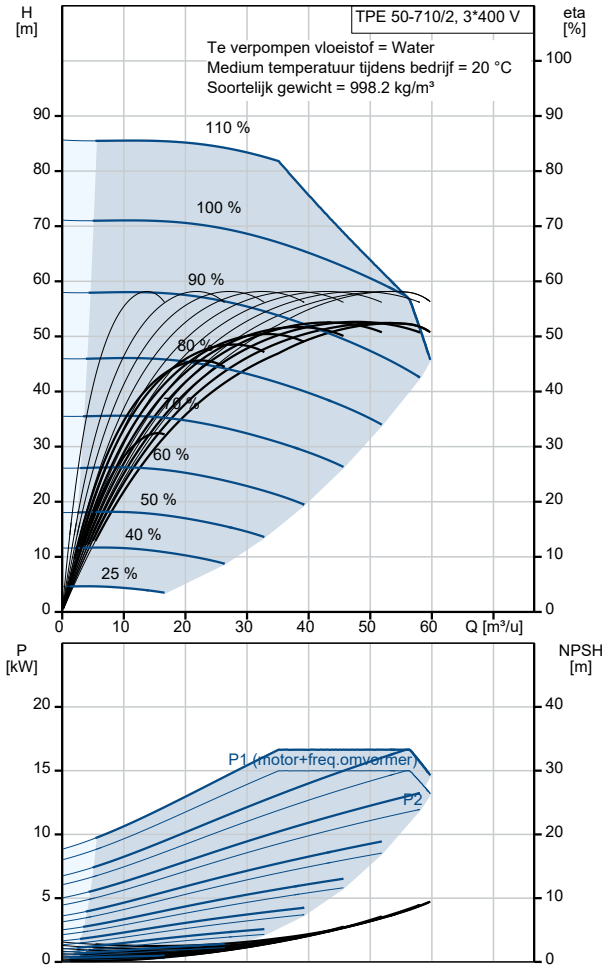

Omschrijving	Specificatie
Danish VVS No.:	381913710
Finnish LVI No.:	4616387
Land van herkomst:	HU
HS code:	84137051

96397037 TPE 50-710/2 S-A-F-A-BQQE-OX1 50 Hz

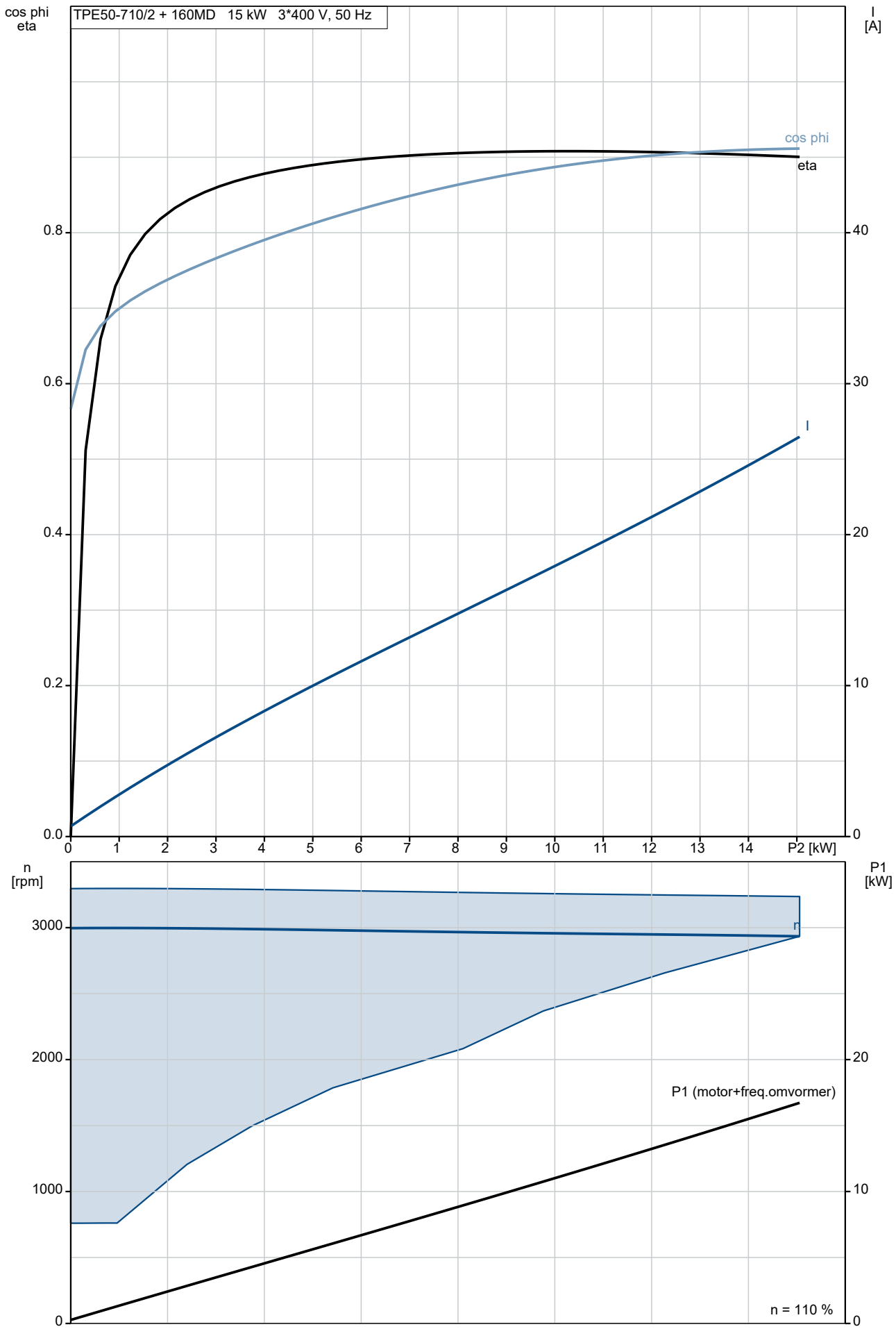

96397037 TPE 50-710/2 S-A-F-A-BQQE-OX1 50 Hz

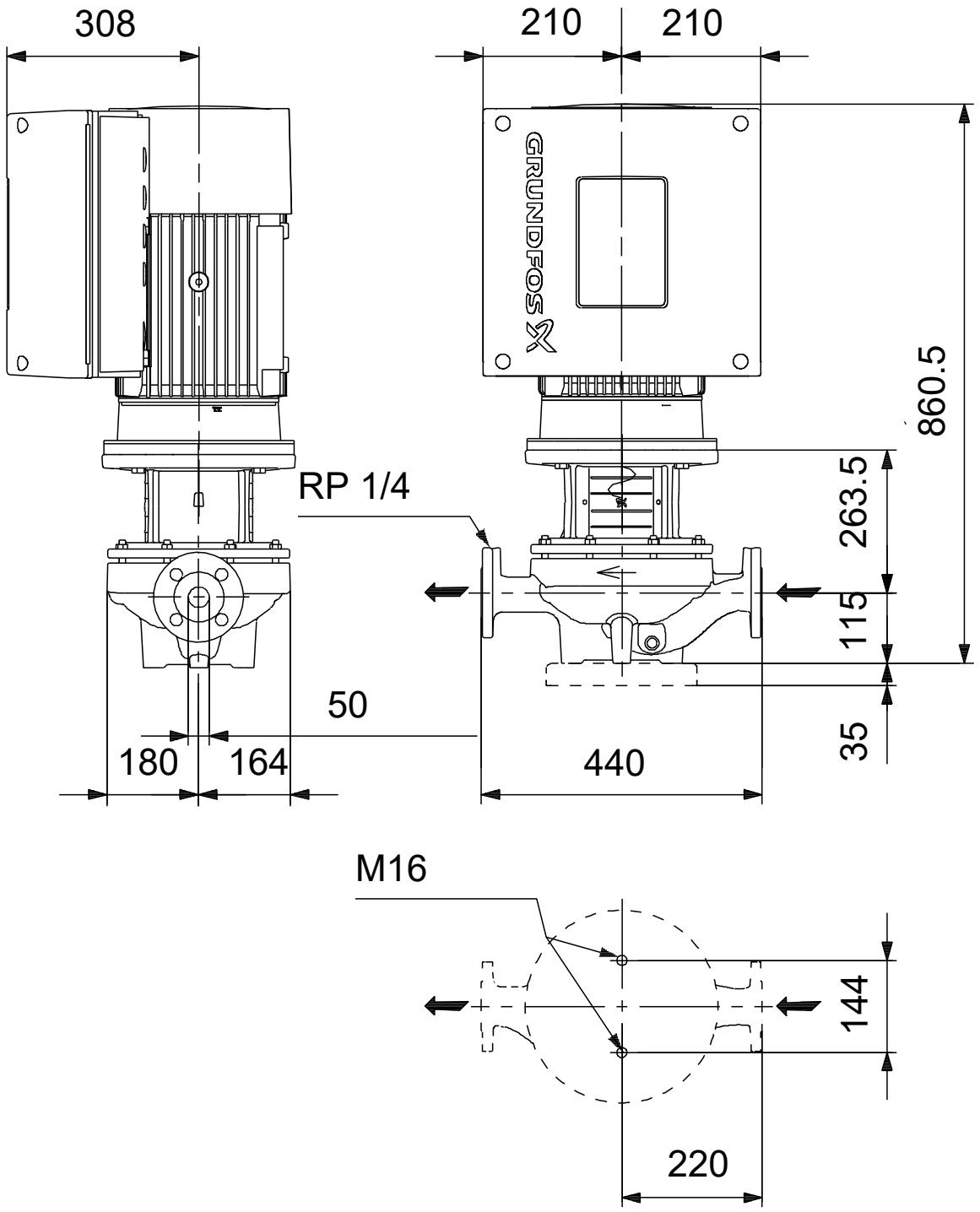

Opm! Alle unit's zijn in [mm] tenzij anders aangegeven.
Disclaimer: Deze eenvoudige maatschets toont u niet alle details.

Service onderdelen TPE 50-710/2, Artikelnr. 96397037
Geproduceerd na 0906 (productiejaar en weeknummer)

Pos	Omschrijving	Opmerking	Classificatie Gegevens	Onderdeeln	Aant	Eenhei
+	Kit, stub shaft			96039354	1	pcs
- 49	Spare,impeller			96591163	1	pcs
49	Waaier				1	
-	Motor				1	pcs
-	Kit, bearing cpl.			96796674	1	
32b	Waved washer					1
111	Kogellager					1
154	Kogellager					1
157	O-ring					1
-	Kit, bearing plate			96796664	1	
155.a	Lagerplaat					1
208a	Pakking					3
208	Hex socket head cap screw		Aanduiding: DIN912			3
			Lengte: 40			
			Draad: M5			
-	Kit, connectoren			96348923	1	
	Connector plug 5-pole					1
	Connector plug 4-pole					1
	Connector plug 4-pole					1
	Connector plug 3-pole					1
	Connector plug 3-pole					1
	Connector plug 3-pole					1
	Connector plug 3-pole					1
	Connector plug					1
- 273	Kit, control board			96348918	1	
	Service kit instruction					1
	Controlboard					1
-	Kit, Transport oog			96796712	1	
189	Eyebolt					2
-	Kit, ventilatorhuis			96830826	1	
151	Ventilatorkap					1
152.a	Rubber bus					4
152	Hex head cap screw					4
196	Diafragma					1
-	Kit, flens			96796662	1	
156.b	Flens					1
159.b	Afdichtingsring					1
185.b	Moer					4
185	Hex socket head cap screw					4
186	Aftapplug					4
195.a	Grease nipple					1
-	Kit, funct. module - E-pump			96348929	1	
263	MGE large I/O add-on					1

Pos	Omschrijving	Opmerking	Classificatie Gegevens	Onderdeeln	Aant	Eenhei
-	Kit, funct. module -Geni/RS485			96348932	1	
263	Add-on moduul, compl. met aansluitklemmen					1
-	Kit, Pakkingen			96798508	1	
184	O-ring		Diameter: 235			2
275	Kit, inverter board			96348920	1	
-	Kit, sleutel			96279873	1	
40	Parallel sleutel		Aanduiding: DS96 DIN 6885			1
			Afmeting: 12X8X90			
-	Kit, smeernippel			96796671	1	
195.b	Grease nipple					2
195.a	Grease nipple					1
-	Kit, motor			96844380	1	
	Flex insulation					3
	EMC filter					1
	Cover cpl.					1
	Motor					1
99a	Ringhouder					1
151	Ventilatorkap					1
152.a	Rubber bus					4
152	Hex head cap screw					4
156	Ventilator					1
177	Torx Screw					1
185.b	Moer					4
196	Diafragma					1
273a	Pan head thread forming screw					4
-	Kit, ND-end shield cpl.			96796669	1	
32b	Waved washer					1
156.a	End shield NDE					1
157	O-ring					1
159	V-ring					1
185.c	Moer					4
185.a	Hex socket head cap screw					4
195.b	Grease nipple					1
-	Kit, bed. paneel			96348925	1	
259	Operation panel					1
274	Kit, rectifier board			96348921	1	
-	Kit, aansluitkast			96348914	1	
164	Cover cpl.					1
166	Pan head thread forming screw					5
251	Aansluitkast					1
277	Blinddeksel					1

Pos	Omschrijving	Opmerking	Classificatie Gegevens	Onderdeeln	Aant	Eenhei
283	Motor cover cpl.					1
284	Deksel					1
-	Kit, varistor			96348917	1	
279.b	Pan head thread forming screw					2
279	Varistor					1
- 50	Pump housing cpl.			99048206	1	pcs
36	Moer		Draad: M10	96620484	10	
56	Fundatieplaat			96590430	1	pcs
72a	O-ring		Diameter: 253,6	92547618	1	pcs
			Materiaal type: EPDM			
			Dikte: 3,53			
72a	O-ring		Diameter: 253,6	92526509	1	pcs
			Materiaal type: EPDM			
			Dikte: 3,53			
72a	O-ring		Diameter: 253,6	97511826	1	pcs
			Materiaal type: EPDM			
			Dikte: 3,53			
72a	O-ring		Diameter: 253,6	97757672	1	pcs
			Materiaal type: EPDM			
			Dikte: 3,53			
105	Asafdichting			99380916	1	pcs
105	Asafdichting			99884645	1	pcs