Inventflow: Grundfos A-partner

Grundfos CRN 20-1 A-P-A-E-HQQE

Bekijk de pomp hier:
https://inventflow.nl/nl/pompenfilter/crn/grundfos-crn-20-1-a-p-a-e-hqqe

Contact

info@inventflow.nl
+31 (0) 546 45 80 72

Datablad

Aantal	Omschrijving
1	**CRN 20-1 A-P-A-E-HQQE**

Artikelnr.: 96500304

Verticale, meertraps centrifugaalpomp met zuig- en persopeningen op hetzelfde niveau (inline). Pompmaterialen in contact met de vloeistof zijn uitgerust in roestvaststaal van hoge kwaliteit. Een cartridgeasafdichting waarborgt een hoge betrouwbaarheid, veilige hantering en gemakkelijke service en toegankelijkheid. Krachtoverbrenging via een gedeelde koppeling. Aansluiting leidingwerk via PJE-koppelingen (Victaulic®).

De pomp is uitgerust met een 1-fase, op de voet gemonteerde, ventilatorgekoelde a-synchrone motor.

Vloeistof:

Te verpompen medium:	Water
Bereik vloeistoftemperatuur:	-20 .. 120 °C
Medium temperatuur tijdens bedrijf:	20 °C
Dichtheid:	998.2 kg/m³

Technisch:

Toerental waarop de pompgegevens zijn gebaseerd:	2789 omw/min
Nominaal debiet:	21 m³/u
Nominale opvoerhoogte:	9.5 m
Plaatsing:	Verticaal
Asafdichting arrangement:	Enkel
Code voor asafdichting:	HQQE
Keurmerken op typeplaat:	CE,EAC,UKCA,WRAS,ACS
Curve tolerantie:	ISO9906:2012 3B

Materialen:

Pomphuis:	Roestvast staal EN 1.4408 AISI 316
Waaier:	Roestvast staal EN 1.4401 AISI 316
Lager:	SIC

Installatie:

Maximum ambient temperature:	40 °C
Maximale bedrijfsdruk:	25 bar
Max. druk bij toegestane temp:	25 bar / 120 °C 25 bar / -20 °C
Type aansluiting:	PJE
Maat van de zuigaansluiting:	DN 50
Maat van de persaansluiting:	DN 50
Druktrap voor leidingaansluiting:	PN 50
Flensmaat van de motor:	FT115

Elektrische gegevens:

Motor standaard:	IEC
Motortype:	90SB
Nominaal vermogen - P2:	1.1 kW
Vermogen (P2) benodigd voor pomp:	1.1 kW
Netfrequentie:	50 Hz
Nominale spanning:	1 x 220-230/240 V
Nominaalstroom:	7.40/6.70 A
Startstroom:	390 %
Cos phi - power factor:	0.98/0.99

Aantal	Omschrijving
	Nominaal toerental: 2770 omw/min Motorrendement bij nominale belasting: 73-71 % Pooltal: 2 Dichtheidsklasse (IEC 34-5): 55 Dust/Jetting Isolatie klasse (IEC 85): F Motor Nr.: 85215705 Regeling: Frequency converter: NONE Overige: Minimale Efficiëntie Index, MEI ≥: 0.70 Netto gewicht: 42 kg Bruto gewicht: 46 kg Transportvolume: 0.094 m³ Land van herkomst: HU HS code: 84137075

96500304 CRN 20-1 A-P-A-E-HQQE 50 Hz

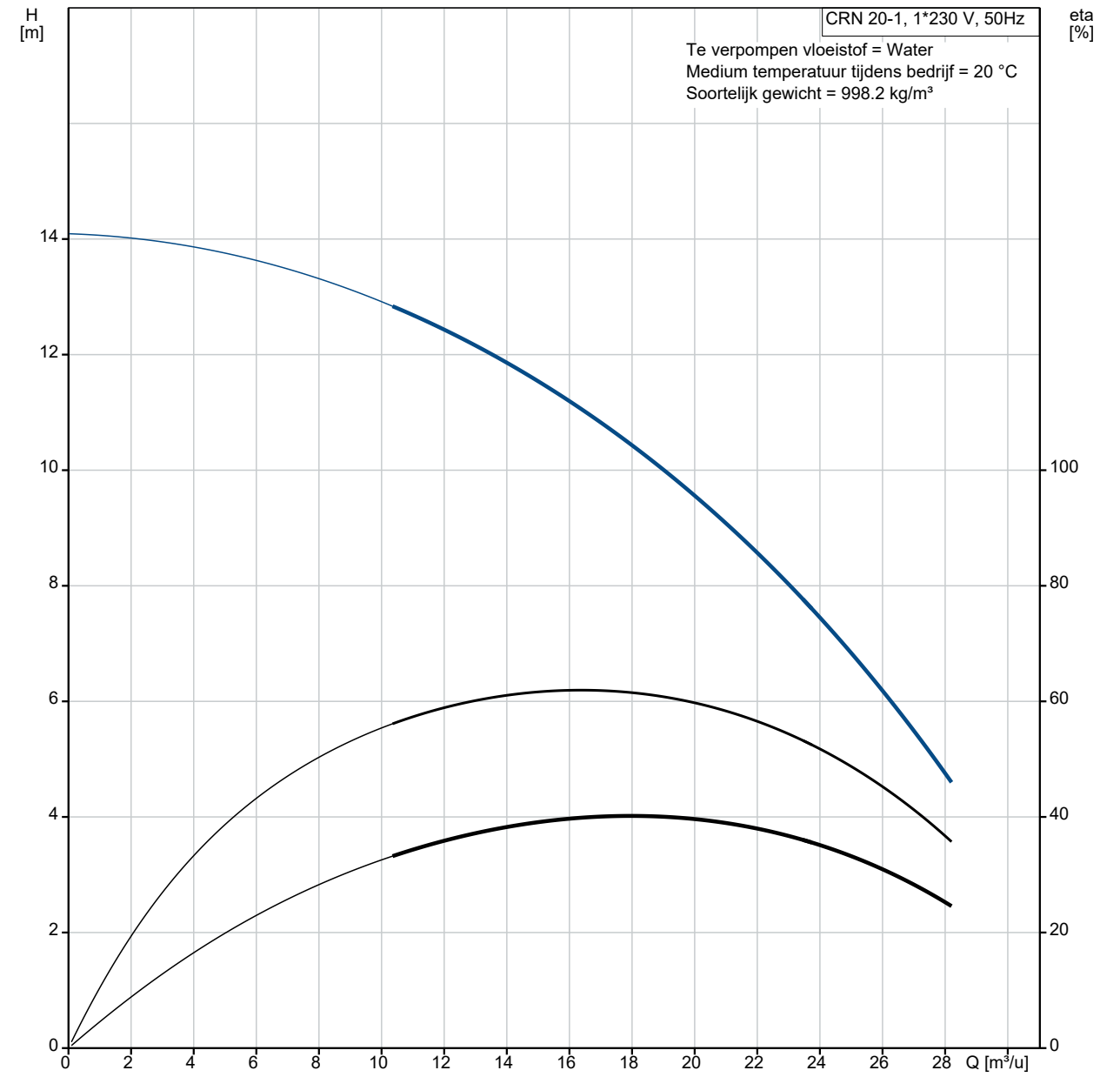

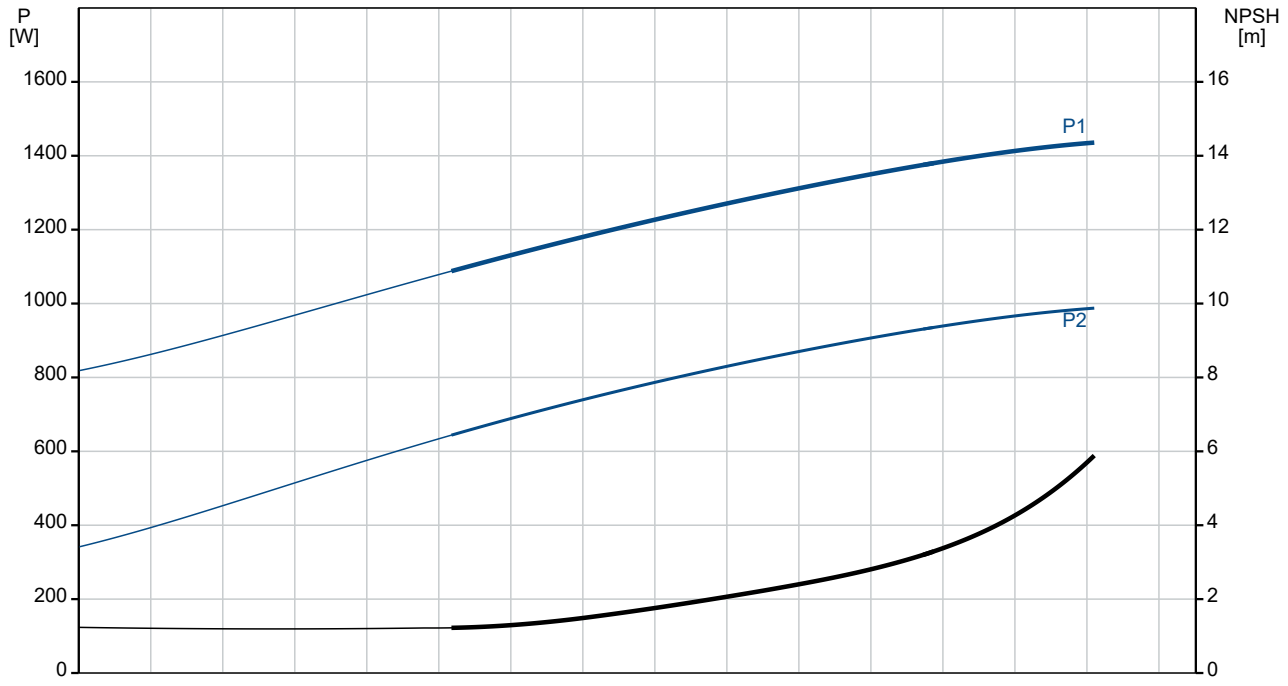

Omschrijving	Specificatie
Algemene informatie:	
Productnaam::	CRN 20-1 A-P-A-E-HQQE
Productnummer::	96500304
EAN nummer::	5700396198941
Technisch:	
Toerental waarop de pompgegevens zijn gebaseerd:	2789 omw/min
Nominaal debiet:	21 m³/u
Nominale opvoerhoogte:	9.5 m
Maximale opvoerhoogte:	13.8 m
Trappen:	2
Waaiers:	1
Aantal gereduceerde waaiers:	0
Lage NPSH:	N
Plaatsing:	Verticaal
Asafdichting arrangement:	Enkel
Code voor asafdichting:	HQQE
Keurmerken op typeplaat:	CE,EAC,UKCA,WRAS,ACS
Curve tolerantie:	ISO9906:2012 3B
Pomp versie:	A
Model:	A
Materialen:	
Pomphuis:	Roestvast staal
Pomphuis:	EN 1.4408
Pomphuis:	AISI 316
Waaier:	Roestvast staal
Waaier:	EN 1.4401
Waaier:	AISI 316
Materiaal code:	A
Code voor rubber:	E
Lager:	SIC
Installatie:	
Maximum ambient temperature:	40 °C
Maximale bedrijfsdruk:	25 bar
Max. druk bij toegestane temp:	25 bar / 120 °C
Max. druk bij toegestane temp:	25 bar / -20 °C
Type aansluiting:	PJE
Maat van de zuigaansluiting:	DN 50
Maat van de persaansluiting:	DN 50
Druktrap voor leidingaansluiting:	PN 50
Flensmaat van de motor:	FT115
Code voor leidingaansluiting:	P
Vloeistof:	
Te verpompen medium:	Water
Bereik vloeistoftemperatuur:	-20 .. 120 °C
Medium temperatuur tijdens bedrijf:	20 °C
Dichtheid:	998.2 kg/m³
Elektrische gegevens:	
Motor standaard:	IEC
Motortype:	90SB
Nominaal vermogen - P2:	1.1 kW
Vermogen (P2) benodigd voor pomp:	1.1 kW
Netfrequentie:	50 Hz
Nominale spanning:	1 x 220-230/240 V
Nominaalstroom:	7.40/6.70 A
Startstroom:	390 %
Cos phi - power factor:	0.98/0.99
Nominaal toerental:	2770 omw/min
Motorrendement bij nominale belasting:	73-71 %
Pooltal:	2
Dichtheidsklasse (IEC 34-5):	55 Dust/Jetting
Isolatie klasse (IEC 85):	F
Motorbeveiliging:	PTO

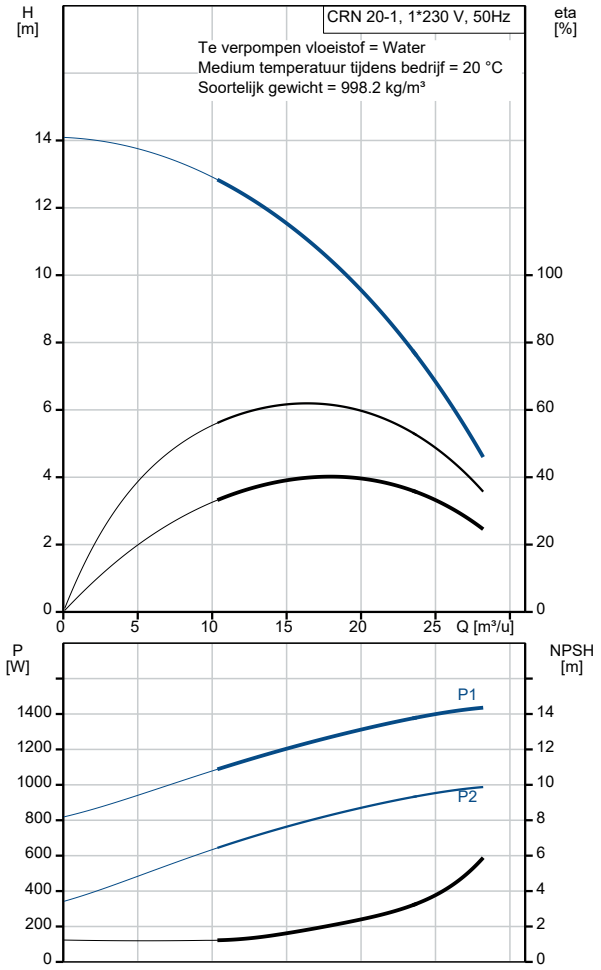

Omschrijving	Specificatie
Motor Nr.:	85215705
Regeling:	
Frequentie omvormer:	NONE
Overige:	
Minimale Efficiëntie Index, MEI ≥:	0.70
Netto gewicht:	42 kg
Bruto gewicht:	46 kg
Transportvolume:	0.094 m³
Land van herkomst:	HU
HS code:	84137075

96500304 CRN 20-1 A-P-A-E-HQQE 50 Hz

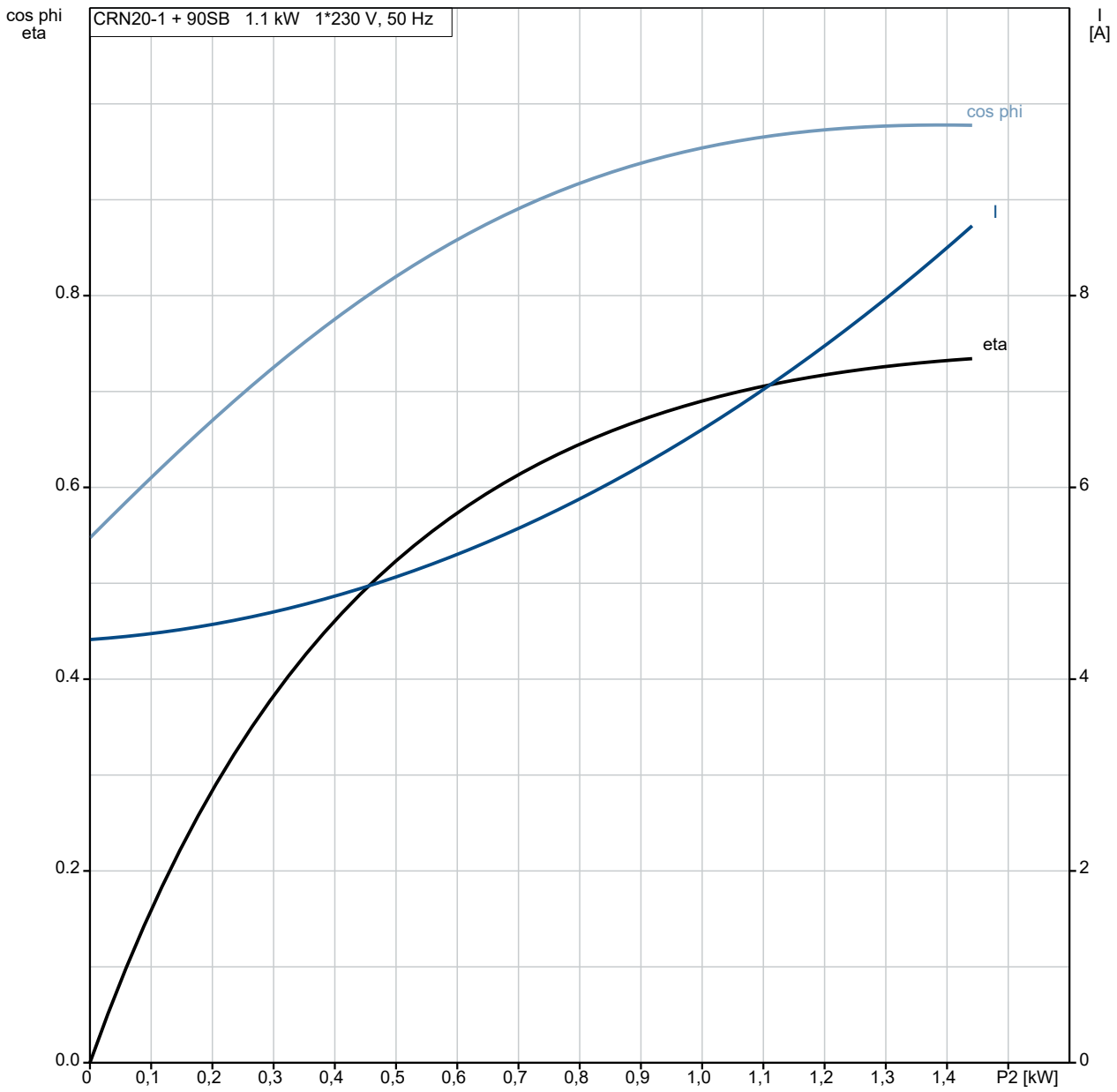

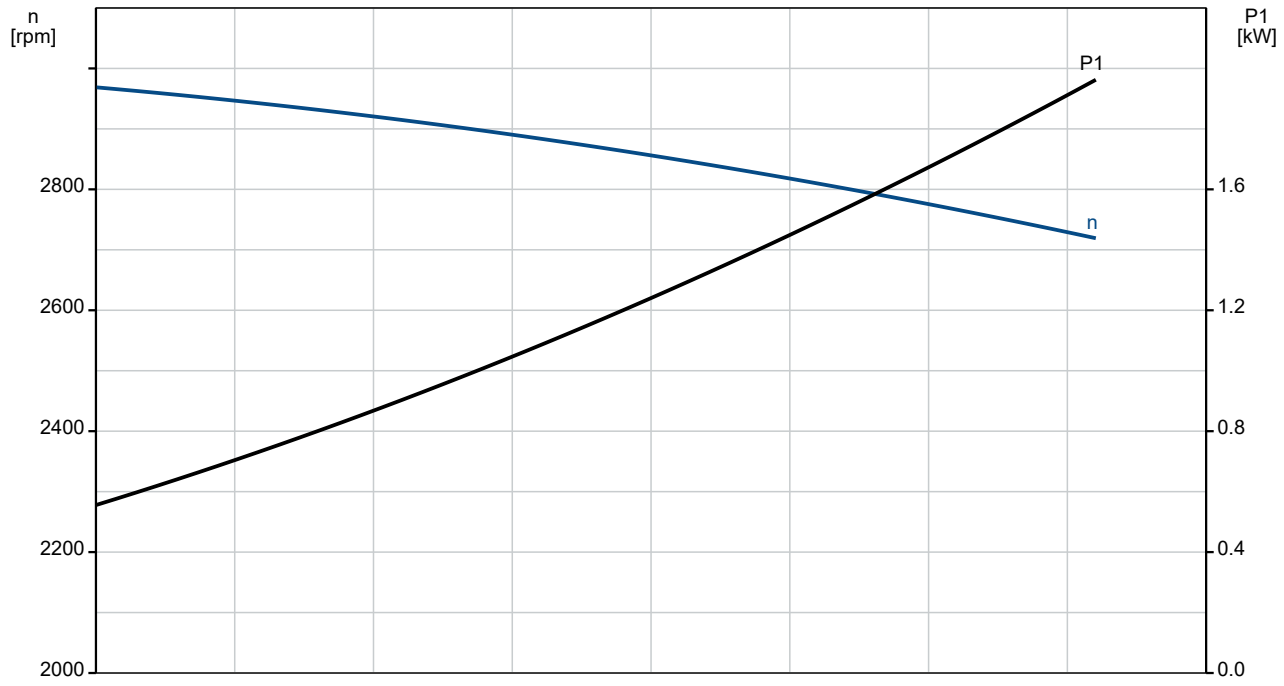

96500304 CRN 20-1 A-P-A-E-HQQE 50 Hz

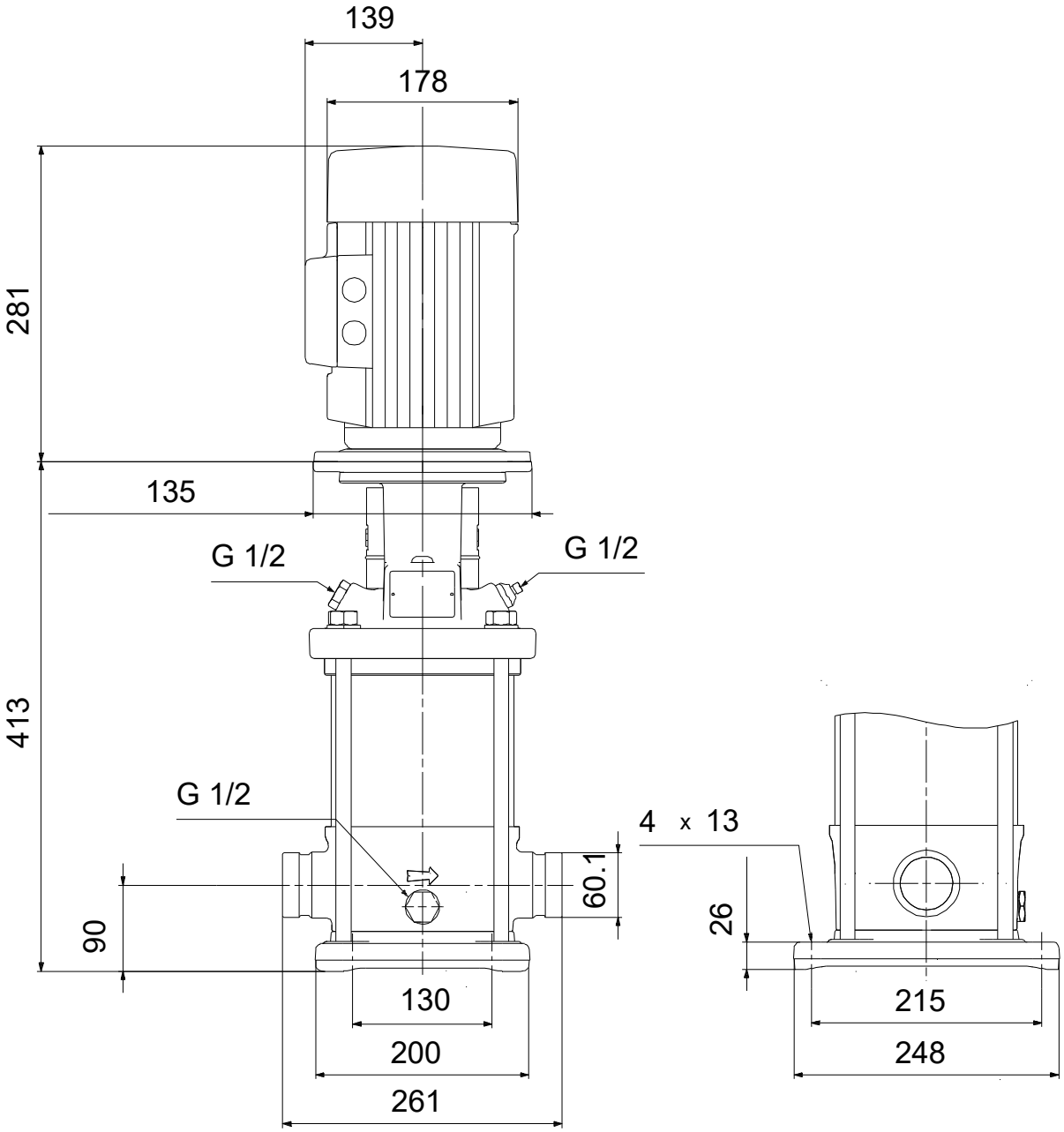

Opm! Alle unit's zijn in [mm] tenzij anders aangegeven.
Disclaimer: Deze eenvoudige maatschets toont u niet alle details.

Service onderdelen CRN 20-1, Artikelnr. 96500304
Geproduceerd na 0401 (productiejaar en weeknummer)

Pos	Omschrijving	Opmerking	Classificatie Gegevens	Onderdeelnr	Aanta	Eenhei
-	Kit, chamber stack			96491784	1	pcs
- 80	Kamer boom				1	
- 4a	Intermediate chamber cpl.					1
	Sand Lifter					
	Guide cup					
	Lagerplaat					
	Guide vane					
3	Intermediate chamber					
45	Neck ring cpl.					
47	Lagerbus					
65	Retainer					
- 4	Upper chamber cpl.					1
3	Kamer					
26a	Strap cpl.					2
26.c	Ring		Aanduiding: DIN 125A			2
			Dikte: 1,6			
26.b	Hex head screw					2
44b	Inlaatdeel					1
- 44a	Inlet part cpl.					1
45	Neck ring cpl.					
65	Retainer					
47a	Lager ring					1
- 49	Impeller cpl.					1
49c	Slijtring					
49	Waaier					
- 51	Shaft, spline, cpl.					1
62	Ringhouder					
64d	Afstandsbus					1
64c	Spacer					1
64b	Afstandsbus		Lengte: 5.00			1
64a	Afstandsbus		Binnendiameter: 17,5			1
			Lengte: 17			
64	Afstandsbus		Lengte: 29.05			1
66	Wedge lock washer					1
67	Borgmoer		Draad: M8			1
-	Kit, koppeling			96511319	1	pcs
	Verwijderingsvork				1	
9	Hex socket head cap screw		Aanduiding: DIN 912		4	
			Lengte: 25			
			Draad: M8			
10a	Koppelingshelft				2	
10	As-pen		Diameter: 5		1	
			Lengte: 26			
-	Kit, koppelingsbeschermer			96509612	1	pcs
7.a	Combi Slot Torx screw				4	
7	Koppelingsbeschermer				2	
-	Kit, Pakkingen			96509609	1	pcs
	Pakking				2	
24	O-ring				2	
37	O-ring				2	
38	O-ring				1	
38	O-ring				1	
38	O-ring				2	
60	Veer				4	
415	Pakking		Binnendiameter: 44		2	
			Buitendiameter: 60			
			Dikte: 2			

Pos	Omschrijving	Opmerking	Classificatie Gegevens	Onderdeelnr	Aanta	Eenhei
441b	Pakking		Binnendiameter: 49		2	
			Buitendiameter: 92			
			Dikte: 2			
-	Kit, plug			96511312	1	pcs
- 18	Ontluchtingsschroef				1	
	Spindle					1
	Plug					1
25a	Aftapplug				1	
25	Plug				1	
38	O-ring				1	
38	O-ring				1	
38	O-ring				2	
38	O-ring		Diameter: 5,3		1	
			Materiaal type: FKM			
			Dikte: 2,4			
38	O-ring		Diameter: 16,3		1	
			Materiaal type: FKM			
			Dikte: 2,4			
38	O-ring		Diameter: 16,3		2	
			Materiaal type: FKM			
			Dikte: 2,4			
-	Kit, asafdichting HQQE			96511844	1	pcs
105	Asafdichting		Materiaal type: HQQE		1	
-	Kit, slijtdelen			96511824	1	pcs
- 4a	Intermediate chamber cpl.				1	
	Sand Lifter					1
	Guide cup					1
	Lagerplaat					1
	Guide vane					10
3	Intermediate chamber					1
45	Neck ring cpl.					1
47	Lagerbus					1
65	Retainer					1
26.c	Ring		Aanduiding: DIN 125A		2	
			Dikte: 1,6			
26.b	Hex head screw				2	
45	Neck ring cpl.				5	
47a	Lager ring				1	
49c	Slijtring				6	
62	Ringhouder				1	
64d	Afstandsbus				1	
64c	Spacer				1	
64b	Afstandsbus		Lengte: 5.00		1	
64a	Afstandsbus		Binnendiameter: 17,5		1	
			Lengte: 17			
65	Retainer				5	
66	Wedge lock washer				1	
67	Borgmoer		Draad: M8		1	
-	Motor			85900335	1	pcs
-	Kit, bearing cpl.			96279794	1	
111	Kogellager					1
154	Kogellager					1
157	O-ring		Diameter: 52			1
			Materiaal type: NBR			
			Dikte: 3			
158	Waved washer					1
187	Ringhouder					1
188	Ringhouder					1
-	Kit, condensator			96279807	1	
- 160	Capacitor cpl.		Aanvullende informatie: 50MF 400V			1
	Bracket cpl.					

Pos	Omschrijving	Opmerking	Classificatie Gegevens	Onderdeelnr	Aanta	Eenhei
161	Condensator					
163	Hex socket head screw					1
176	Terminal					1
-	Kit, eindschild			96279789	1	
156a	Eindplaat					1
157a	Pakking		Binnendiameter: 141,2			1
			Buitendiameter: 145,5			
			Dikte: 0,2			
157	O-ring		Diameter: 52			1
			Materiaal type: NBR			
			Dikte: 3			
158	Waved washer					1
159a	Afdichtingsring					1
-	Kit, ventilator			96279758	1	
156	Ventilator					1
159c	Afdichtingsring					1
159a	Afdichtingsring					1
-	Kit, ventilatorhuis			96279755	1	
151	Ventilatorkap					1
152	Pan head thread forming screw					4
-	Kit, flens			96279777	1	
156b	Flens					1
159.c	Afdichtingsring					1
184	Pakking		Binnendiameter: 141,2			1
			Buitendiameter: 145,5			
			Dikte: 0,2			
186	Aftapplug					3
-	Kit, borgring			96279798	1	
187	Ringhouder					1
188	Ringhouder					1
-	Kit, asafdichting			96279761	1	
159c	Afdichtingsring					1
159a	Afdichtingsring					1
-	Kit, ankerbouten			96279791	1	
181	Pan head staybolt					4
-	Kit, terminal board			96279888	1	
	Bracket cpl.					1
163	Hex socket head screw					1
173a	Ring		Aanduiding: VIERKANT			1
			Binnendiameter: 5,5			
			Buitendiameter: 10X10			
			Dikte: 1,5			
173	Pan head thread forming screw		Aanduiding: COMBI TORX T25			1
176	Terminal					1
177	Pan head screw					1
178	Verbindingsdeel					3
180a	Slot cheese head screw		Aanduiding: COMBI TORX T25			6
			Lengte: 10			
			Draad: M5			
180	Kabelklem					3
-	Kit, aansluitkast deksel			96279770	1	
164	Terminal box cover w/gasket					1
166	Pan head thread forming screw					4
-	Kit, thermische beveiliging			96279812	1	
174	Protector cpl.					1

Pos	Omschrijving	Opmerking	Classificatie Gegevens	Onderdeelnr	Aanta	Eenhei
175	Pan head screw					2
1a	Pompkop			98933809	1	pcs
2	Pump cover			98481138	1	pcs
- 4a	Intermediate chamber cpl.			96538853	1	pcs
3	Intermediate chamber			98371143	1	
65	Retainer			96547341	1	
4a	Intermediate chamber cpl.			98371117	1	pcs
6	Pomphuis			98654159	1	pcs
7.a	Combi Slot Torx screw			96886324	4	pcs
10	As-pen		Diameter: 5	96536473	1	pcs
			Lengte: 26			
10	As-pen		Diameter: 5	96587588	1	pcs
			Lengte: 26			
18	Ontluchtingsschroef			96547461	1	pcs
18	Ontluchtingsschroef			95061351	1	pcs
25	Plug			96536013	1	pcs
26a	Strap cpl.			98964727	2	pcs
26.c	Ring		Aanduiding: DIN 125A	99262704	2	pcs
			Dikte: 1,6			
26.c	Ring		Aanduiding: DIN 125A	99886930	2	pcs
			Dikte: 1,6			
26	Ankerbout			98982874	4	pcs
28	Hex head screw		Lengte: 20	99932722	4	pcs
			Draad: M8			
32	Ring		Aanduiding: DIN 125 A2	99944260	4	pcs
			Binnendiameter: 17			
			Buitendiameter: 30			
			Dikte: 3			
36	Moer		Draad: M16	99944257	4	pcs
37.a	O-ring			96538857	1	pcs
38	O-ring			99198791	1	pcs
38	O-ring			99198815	2	pcs
38	O-ring			99412727	2	pcs
44b	Inlaatdeel			98814593	1	pcs
44a	Inlet part cpl.			98818922	1	pcs
47a	Lager ring			96538795	1	pcs
- 49	Impeller cpl.			98394459	1	pcs
49c	Slijtring			96547340	1	
- 51	Shaft, spline, cpl.			98368626	1	pcs
62	Ringhouder			96588022	1	
55	Buitenste bus			98812632	1	pcs
56	Fundatieplaat			98481136	1	pcs
60	Veer			96538963	4	pcs
64d	Afstandsbus			96538947	1	pcs
64c	Spacer			97980241	1	pcs
64b	Afstandsbus		Lengte: 5.00	96535098	1	pcs
64a	Afstandsbus		Binnendiameter: 17,5	98417487	1	pcs
			Lengte: 17			
64	Afstandsbus		Lengte: 29.05	96535101	1	pcs
66	Wedge lock washer			96536157	1	pcs
66	Wedge lock washer			92575609	1	pcs
67	Borgmoer		Draad: M8	98277008	1	pcs
76a	Klinknagel			96620489	2	pcs
105	Asafdichting		Materiaal type: HQQE	96538914	1	pcs