Inventflow: Grundfos A-partner

Grundfos CR 20-8 A-F-A-E-HQQE

Bekijk de pomp hier:
https://inventflow.nl/nl/pompenfilter/cr/grundfos-cr-20-8-a-f-a-e-hqqe

Contact

info@inventflow.nl
+31 (0) 546 45 80 72

Datablad

Aantal	Omschrijving
1	**CR 20-8 A-F-A-E-HQQE**

Opm. De foto kan afwijken van het eigenlijke product

Artikelnr.: 96500514

Verticale, meertraps centrifugaalpomp met zuig- en persopeningen op hetzelfde niveau (inline). De pompkop en voet zijn van gietijzer – alle andere natte delen van roestvaststaal. Een cartridgeasafdichting waarborgt een hoge betrouwbaarheid, veilige hantering en gemakkelijke service en toegankelijkheid. Krachtoverbrenging via een gedeelde koppeling. Aansluiting van het leidingwerk via DIN-flenzen.

De pomp is uitgerust met een 3-fase, op de voet gemonteerde, ventilatorgekoelde a-synchrone motor.

Vloeistof:

Te verpompen medium:	Water
Bereik vloeistoftemperatuur:	-20 .. 120 °C
Medium temperatuur tijdens bedrijf:	20 °C
Dichtheid:	998.2 kg/m³

Technisch:

Toerental waarop de pompgegevens zijn gebaseerd:	2924 omw/min
Nominaal debiet:	21 m³/u
Nominale opvoerhoogte:	95.1 m
Plaatsing:	Verticaal
Asafdichting arrangement:	Enkel
Code voor asafdichting:	HQQE
Keurmerken op typeplaat:	CE,EAC,UKCA,WRAS,ACS
Curve tolerantie:	ISO9906:2012 3B

Materialen:

Pomphuis:	Gietijzer
	EN 1561 EN-GJL-200
	ASTM A48-25B
Waaier:	Roestvast staal
	EN 1.4301
	AISI 304
Lager:	SIC

Installatie:

Maximum ambient temperature:	60 °C
Maximale bedrijfsdruk:	16 bar
Max. druk bij toegestane temp:	16 bar / 120 °C
	16 bar / -20 °C
Type aansluiting:	DIN
Maat van de zuigaansluiting:	DN 50
Maat van de persaansluiting:	DN 50
Druktrap voor leidingaansluiting:	PN 25
Flensmaat van de motor:	FF300

Elektrische gegevens:

Motor standaard:	IEC

Aantal	Omschrijving

Motortype:	160MB
IE efficiëntieklasse:	IE3
Nominaal vermogen - P2:	11 kW
Vermogen (P2) benodigd voor pomp:	11 kW
Netfrequentie:	50 Hz
Nominale spanning:	3 x 380-415D/660-690Y V
Nominaalstroom:	20,8-19,8/12,0-11,8 A
Startstroom:	660-780 %
Cos phi - power factor:	0.88-0.84
Nominaal toerental:	2940-2950 omw/min
Rendement:	IE3 91,2%
Motorrendement bij nominale belasting:	91.2-91.2 %
Motor efficientie bij 3/4 vermogen:	91.8 %
Motor efficientie bij half vermogen:	91.3 %
Pooltal:	2
Dichtheidsklasse (IEC 34-5):	55 Dust/Jetting
Isolatie klasse (IEC 85):	F
Motor Nr.:	85U17524

Regeling:

Frequency converter:	NONE

Overige:

Minimale Efficiëntie Index, MEI ≥:	0.70
Netto gewicht:	146 kg
Bruto gewicht:	174 kg
Transportvolume:	0.488 m³
Danish VVS No.:	385905080
Swedish RSK No.:	5823492
Finnish LVI No.:	4925451
Land van herkomst:	HU
HS code:	84137075

96500514 CR 20-8 A-F-A-E-HQQE 50 Hz

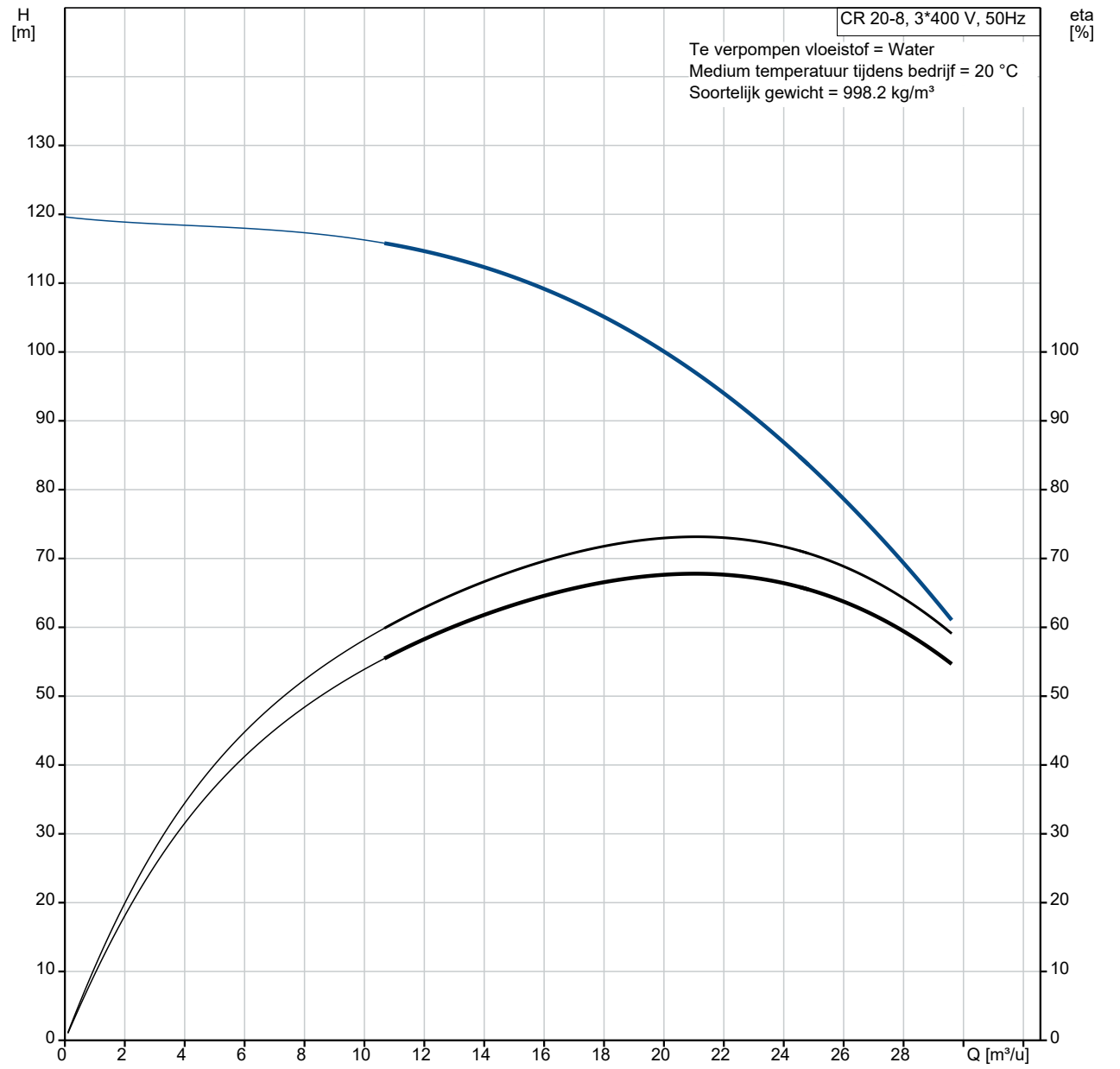

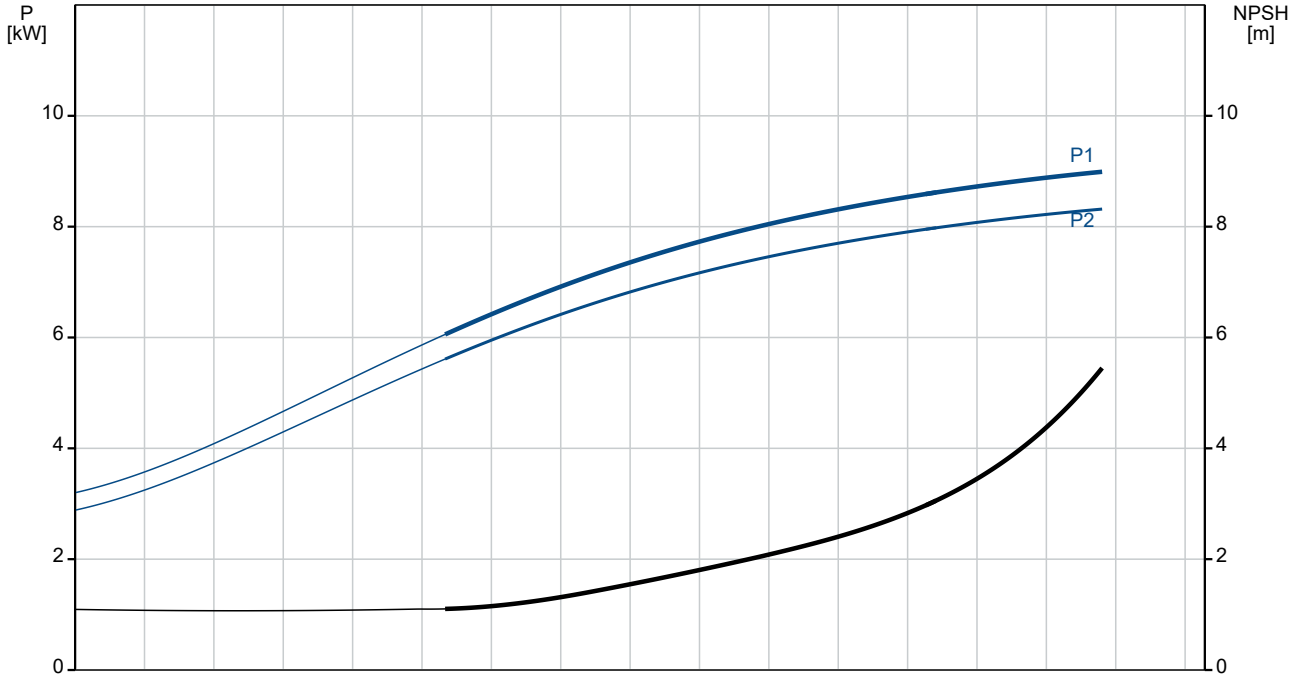

Omschrijving	Specificatie
Algemene informatie:	
Productnaam::	CR 20-8 A-F-A-E-HQQE
Productnummer::	96500514
EAN nummer::	5700396203348
Technisch:	
Toerental waarop de pompgegevens zijn gebaseerd:	2924 omw/min
Nominaal debiet:	21 m³/u
Nominale opvoerhoogte:	95.1 m
Maximale opvoerhoogte:	118 m
Trappen:	8
Waaiers:	8
Aantal gereduceerde waaiers:	0
Lage NPSH:	N
Plaatsing:	Verticaal
Asafdichting arrangement:	Enkel
Code voor asafdichting:	HQQE
Keurmerken op typeplaat:	CE,EAC,UKCA,WRAS,ACS
Curve tolerantie:	ISO9906:2012 3B
Pomp versie:	A
Model:	A
Materialen:	
Pomphuis:	Gietijzer
Pomphuis:	EN 1561 EN-GJL-200
Pomphuis:	ASTM A48-25B
Waaier:	Roestvast staal
Waaier:	EN 1.4301
Waaier:	AISI 304
Materiaal code:	A
Code voor rubber:	E
Lager:	SIC
Installatie:	
Maximum ambient temperature:	60 °C
Maximale bedrijfsdruk:	16 bar
Max. druk bij toegestane temp:	16 bar / 120 °C
Max. druk bij toegestane temp:	16 bar / -20 °C
Type aansluiting:	DIN
Maat van de zuigaansluiting:	DN 50
Maat van de persaansluiting:	DN 50
Druktrap voor leidingaansluiting:	PN 25
Flensmaat van de motor:	FF300
Code voor leidingaansluiting:	F
Vloeistof:	
Te verpompen medium:	Water
Bereik vloeistoftemperatuur:	-20 .. 120 °C
Medium temperatuur tijdens bedrijf:	20 °C
Dichtheid:	998.2 kg/m³
Elektrische gegevens:	
Motor standaard:	IEC
Motortype:	160MB
IE efficiëntieklasse:	IE3
Nominaal vermogen - P2:	11 kW
Vermogen (P2) benodigd voor pomp:	11 kW
Netfrequentie:	50 Hz
Nominale spanning:	3 x 380-415D/660-690Y V
Nominaalstroom:	20,8-19,8/12,0-11,8 A
Startstroom:	660-780 %
Cos phi - power factor:	0.88-0.84
Nominaal toerental:	2940-2950 omw/min
Rendement:	IE3 91,2%
Motorrendement bij nominale belasting:	91.2-91.2 %
Motor efficientie bij 3/4 vermogen:	91.8 %

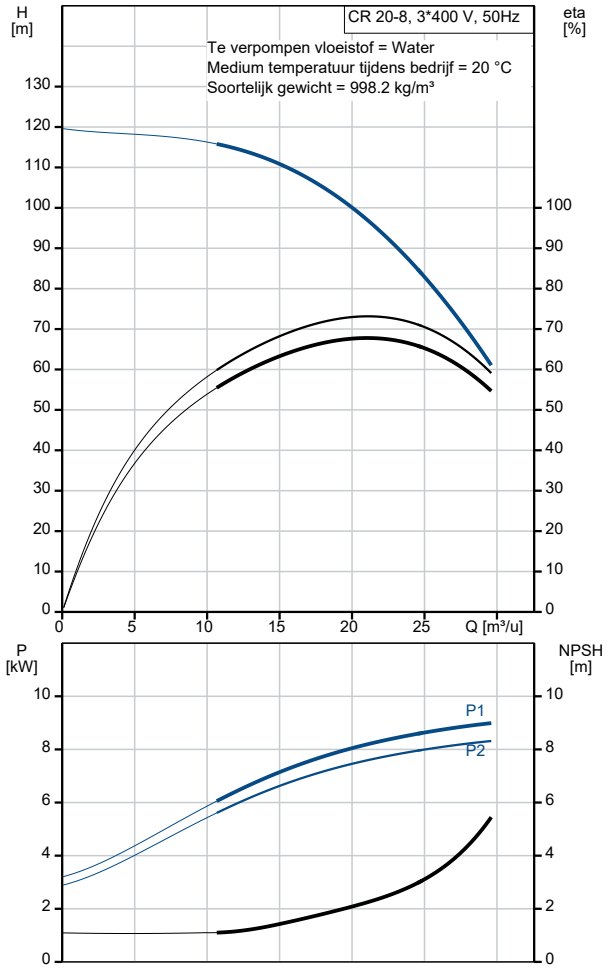

Omschrijving	Specificatie
Motor efficientie bij half vermogen:	91.3 %
Pooltal:	2
Dichtheidsklasse (IEC 34-5):	55 Dust/Jetting
Isolatie klasse (IEC 85):	F
Motorbeveiliging:	PTC
Motor Nr.:	85U17524
Regeling:	
Frequentie omvormer:	NONE
Overige:	
Minimale Efficiëntie Index, MEI ≥:	0.70
Netto gewicht:	146 kg
Bruto gewicht:	174 kg
Transportvolume:	0.488 m³
Danish VVS No.:	385905080
Swedish RSK No.:	5823492
Finnish LVI No.:	4925451
Land van herkomst:	HU
HS code:	84137075

96500514 CR 20-8 A-F-A-E-HQQE 50 Hz

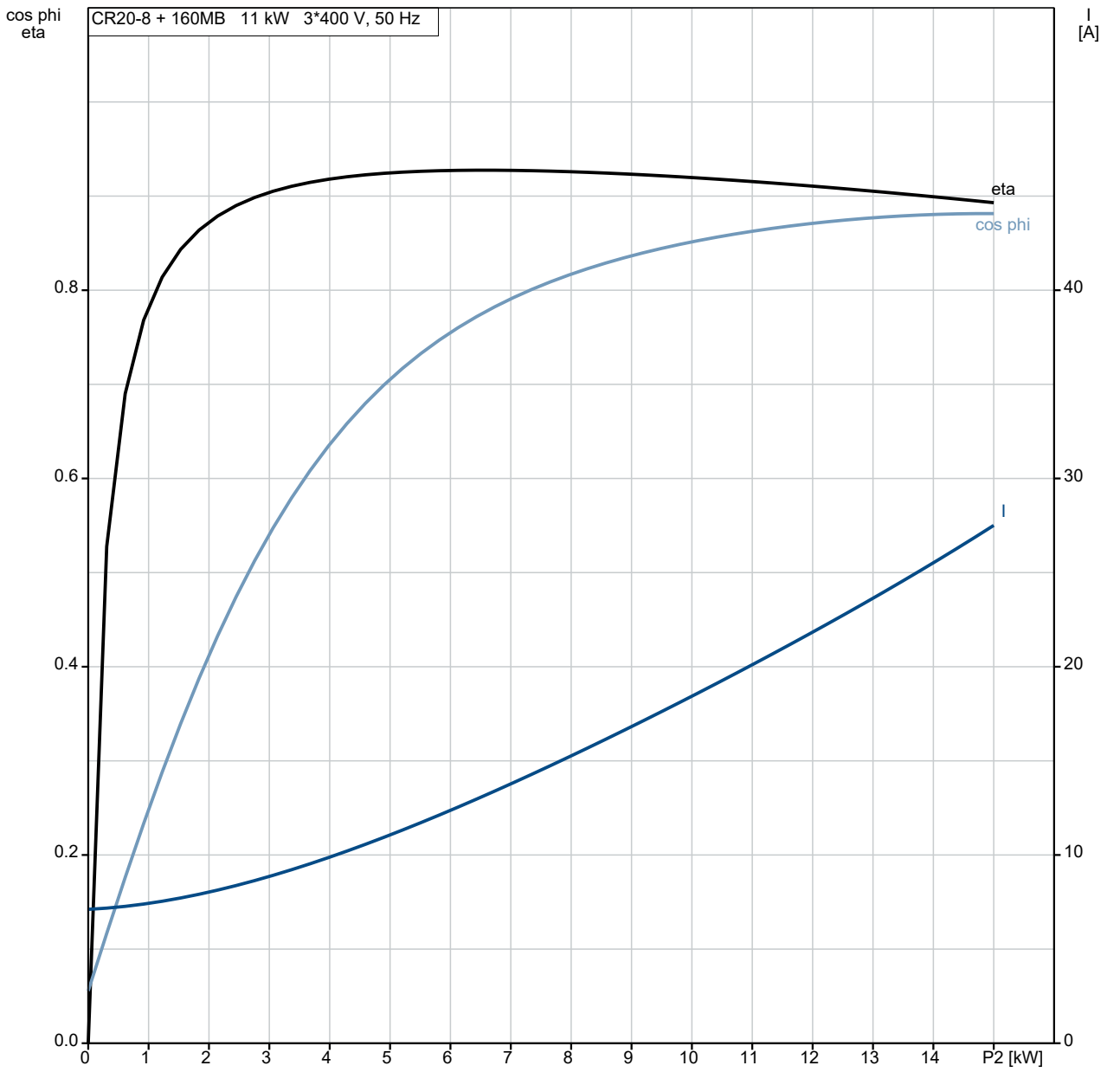

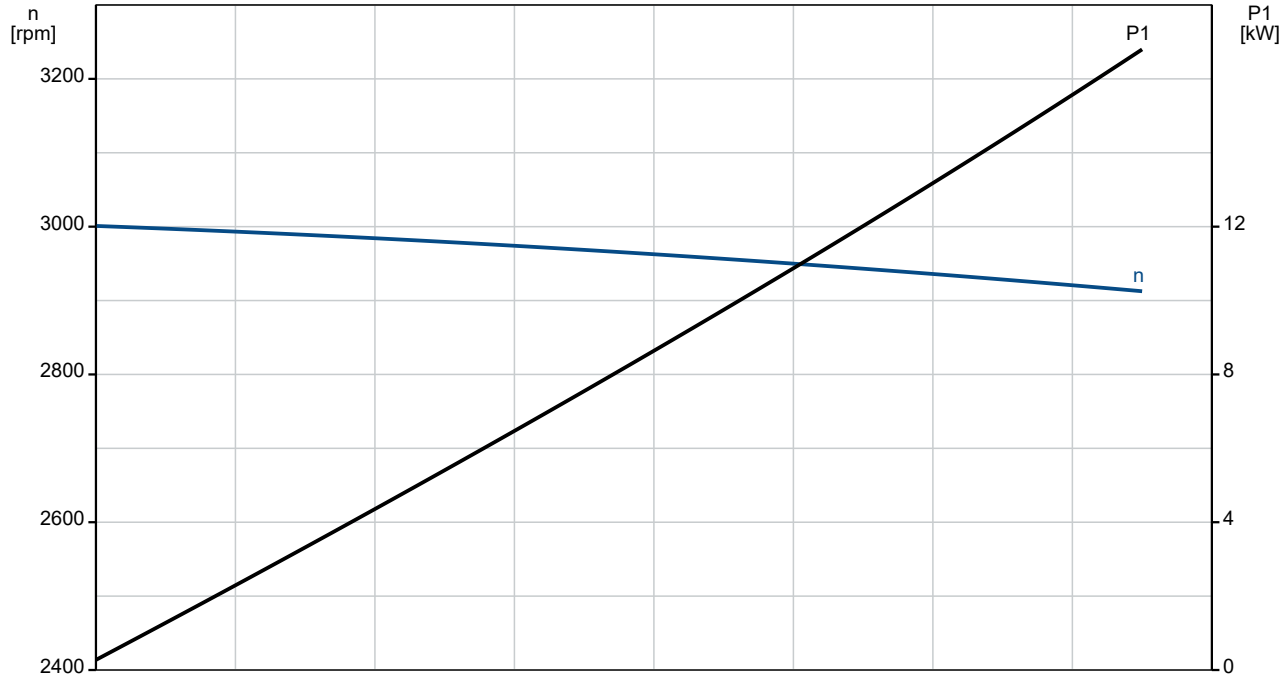

96500514 CR 20-8 A-F-A-E-HQQE 50 Hz

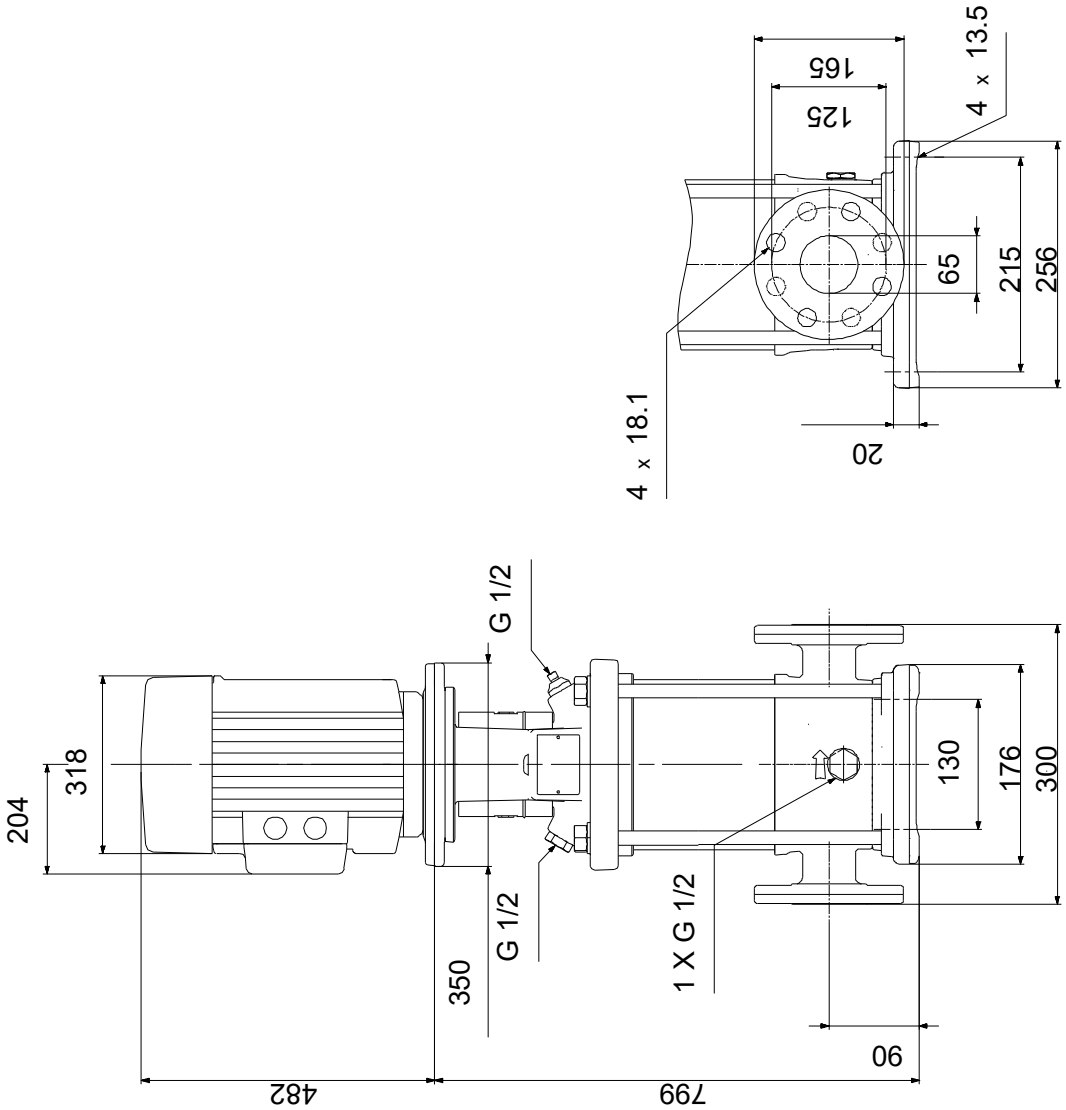

Opm! Alle unit's zijn in [mm] tenzij anders aangegeven.
Disclaimer: Deze eenvoudige maatschets toont u niet alle details.

Service onderdelen CR 20-8, Artikelnr. 96500514
Geproduceerd na 1152 (productiejaar en weeknummer)

Pos	Omschrijving	Opmerking	Classificatie	Onderdeeln	Aant	Eenhei
	Kit, chamber stack			96508548	1	pcs
80	Kamer boom				1	
3	Top intermediate chamber					1
	Intermediate chamber					
	Front plate					
	Guide vane					
4a	Intermediate chamber cpl.					2
	Lagerplaat					
3	Intermediate chamber					
45	Neck ring cpl.					
47	Lagerbus					
65	Houder voor bovenste afasafdichtingsring					
4	Intermediate chamber cpl.					5
45	Neck ring cpl.					
65	Houder voor bovenste afasafdichtingsring					
26a	Strap cpl.					2
26.c	Ring		Aanduiding: DIN 125A			2
			Dikte: 1,6			
26.b	Hex head screw					2
44a	Inlet part cpl.					1
	Sand Lifter					
	Guide cup					
	Inlaatdeel					
45	Neck ring cpl.					
65	Houder voor bovenste afasafdichtingsring					
47a	Lager ring					2
49	Impeller cpl.					8
	Impeller blade					
	Impeller plate					
	Impeller plate					
49c	Slijtring					
51	Shaft, spline, cpl.					1
	Staaf					
62	Stopring					
64d	Afstandsbus					2
64c	Spacer					1
64b	Afstandsbus		Lengte: 5.00			1
64a	Afstandsbus		Binnendiameter: 17,5			2
			Lengte: 17			
64	Afstandsbus		Lengte: 43.6			5
66	Wedge lock washer					1
67	Borgmoer		Draad: M8			1
69	Afstandsbus					1
	Kit, koppeling			96511352	1	pcs
	Verwijderingsvork				1	
8	Koppeling				1	
9	Hex socket head cap screw		Aanduiding: DIN 912			4
			Lengte: 25			
			Draad: M10			
10a	Koppelingshelft					2
10	As-pen		Diameter: 5			1
			Lengte: 26			
	Kit, koppelingsbeschermer			96509614	1	pcs
7.a	Combi Slot Torx screw				4	
7	Koppelingsbeschermer				2	
	Kit, Pakkingen			96509609	1	pcs
	Pakking				2	

Pos	Omschrijving	Opmerking	Classificatie	Onderdeeln	Aant	Eenhei
24	O-ring				2	
37	O-ring				2	
38	O-ring				1	
38	O-ring				1	
38	O-ring				2	
60	Veer				4	
415	Pakking		Binnendiameter: 44		2	
			Buitendiameter: 60			
			Dikte: 2			
441 b	Pakking		Binnendiameter: 49		2	
			Buitendiameter: 92			
			Dikte: 2			
	Kit, plug			96511311	1	pcs
18	Ontluchtingsschroef				1	
	Spindle					1
	Plug					1
25a	Aftapplug				1	
25	Plug				1	
38	O-ring				1	
38	O-ring				1	
38	O-ring				2	
38	O-ring		Diameter: 5,3		1	
			Materiaal type: FKM			
			Dikte: 2,4			
38	O-ring		Diameter: 16,3		1	
			Materiaal type: FKM			
			Dikte: 2,4			
38	O-ring		Diameter: 16,3		2	
			Materiaal type: FKM			
			Dikte: 2,4			
	Kit, asafdichting HQQE			96511844	1	pcs
105	Asafdichting		Materiaal type: HQQE		1	
	Kit, slijtdelen			96511827	1	pcs
4a	Intermediate chamber cpl.				2	
	Sand Lifter					1
	Guide cup					1
	Lagerplaat					1
	Guide vane					10
3	Intermediate chamber					1
45	Neck ring cpl.					1
47	Lagerbus					1
65	Retainer					1
26.c	Ring		Aanduiding: DIN 125A		2	
			Dikte: 1,6			
26.b	Hex head screw				2	
45	Neck ring cpl.				8	
47a	Lager ring				2	
49c	Slijtring				10	
62	Ringhouder				1	
64d	Afstandsbus				2	
64c	Spacer				1	
64b	Afstandsbus		Lengte: 5.00		1	
64a	Afstandsbus		Binnendiameter: 17,5		2	
			Lengte: 17			
65	Retainer				8	
66	Wedge lock washer				1	
67	Borgmoer		Draad: M8		1	
	Motor				1	pcs
	Kit, bearing cpl.			96796676	1	
	Kit, bearing plate			96796664	1	
155. a	Lagerplaat					1

Pos	Omschrijving	Opmerking	Classificatie	Onderdeeln	Aant	Eenhei
208 a	Pakking					3
208	Hex socket head cap screw		Aanduiding: DIN912			3
			Lengte: 40			
			Draad: M5			
	Kit, Transport oog			96796712	1	
189	Eyebolt					2
	Kit, ventilator			96796654	1	
156. c	Ringhouder					1
156	Ventilator					1
	Kit, ventilatorhuis			96796647	1	
151	Ventilatorkap					1
152. a	Rubber bus					4
152	Hex head cap screw					4
196	Diafragma					1
	Kit, flens			96796662	1	
156. b	Flens					1
159. b	Afdichtingsring					1
185. b	Moer					4
185	Hex socket head cap screw					4
186	Aftapplug					4
195. a	Grease nipple					1
	Kit, Pakkingen			96798508	1	
184	O-ring		Diameter: 235			2
	Kit, smeernippel			96796671	1	
195. b	Grease nipple					2
195. a	Grease nipple					1
	Kit, ND-end shield cpl.			96796669	1	
32b	Waved washer					1
156. a	End shield NDE					1
157	O-ring					1
159	V-ring					1
185. c	Moer					4
185. a	Hex socket head cap screw					4
195. b	Grease nipple					1
	Kit, asafdichting			96843459	1	
159. b	V-ring					1
159	V-ring					1
	Kit, terminal board			96796657	1	
	Terminal aansluiting					3
	Ring					12
36	Hex nut					12
173	Torx Screw					1
176. d	Aansluitstrip					1
176	Aansluitstrip					1
177	Torx Screw					1
	Kit, aansluitkast deksel			96796659	1	
164	Aansluitkast deksel					1
273 a	Pan head thread forming screw					4
	Motor				1	pcs
	Kit, bearing cpl.			96796676	1	
	Kit, bearing plate			96796664	1	

Pos	Omschrijving	Opmerking	Classificatie	Onderdeeln	Aant	Eenhei
155.a	Lagerplaat					1
208a	Pakking					3
208	Hex socket head cap screw		Aanduiding: DIN912			3
			Lengte: 40			
			Draad: M5			
	Kit, Transport oog			96796712	1	
189	Eyebolt					2
	Kit, ventilator			96796654	1	
156.c	Ringhouder					1
156	Ventilator					1
	Kit, ventilatorhuis			96796647	1	
151	Ventilatorkap					1
152.a	Rubber bus					4
152	Hex head cap screw					4
196	Diafragma					1
	Kit, flens			96796662	1	
156.b	Flens					1
159.b	Afdichtingsring					1
185.b	Moer					4
185	Hex socket head cap screw					4
186	Aftapplug					4
195.a	Grease nipple					1
	Kit, Pakkingen			96798508	1	
184	O-ring		Diameter: 235			2
	Kit, smeernippel			96796671	1	
195.b	Grease nipple					2
195.a	Grease nipple					1
	Kit, ND-end shield cpl.			96796669	1	
32b	Waved washer					1
156.a	End shield NDE					1
157	O-ring					1
159	V-ring					1
185.c	Moer					4
185.a	Hex socket head cap screw					4
195.b	Grease nipple					1
	Kit, asafdichting			96843459	1	
159.b	V-ring					1
159	V-ring					1
	Kit, terminal board			96796657	1	
	Terminal aansluiting					3
	Ring					12
36	Hex nut					12
173	Torx Screw					1
176.d	Aansluitstrip					1
176	Aansluitstrip					1
177	Torx Screw					1
	Kit, aansluitkast deksel			96796659	1	
164	Aansluitkast deksel					1
273a	Pan head thread forming screw					4
1	Flens			98913788	1	pcs

Pos	Omschrijving	Opmerking	Classificatie	Onderdeeln	Aant	Eenhei
2a	Pompkop			98824714	1	pcs
3	Top intermediate chamber			96538971	1	pcs
3	Top intermediate chamber			98371105	1	pcs
4a	Intermediate chamber cpl.			96538842	2	pcs
3	Intermediate chamber			96535086	1	
4a	Intermediate chamber cpl.			98371109	2	pcs
4	Intermediate chamber cpl.			96538817	5	pcs
65	Houder voor bovenste afasafdichtingsring			97699527	1	
65	Houder voor bovenste afasafdichtingsring			96587913	1	
4	Intermediate chamber cpl.			98371107	5	pcs
6	Pomphuis			98681111	1	pcs
7a	Combi Slot Torx screw			96886324	4	pcs
10	As-pen		Diameter: 5	96536473	1	pcs
			Lengte: 26			
10	As-pen		Diameter: 5	96587588	1	pcs
			Lengte: 26			
18	Ontluchtingsschroef			96547461	1	pcs
18	Ontluchtingsschroef			95061351	1	pcs
25	Plug			96536013	1	pcs
25a	Aftapplug			96535881	1	pcs
26a	Strap cpl.			98923040	2	pcs
26.c	Ring		Aanduiding: DIN 125A	99262704	2	pcs
			Dikte: 1,6			
26.c	Ring		Aanduiding: DIN 125A	99886930	2	pcs
			Dikte: 1,6			
26	Ankerbout			98914226	4	pcs
28	Hex head screw		Lengte: 25	99522923	4	pcs
			Draad: M12			
32	Ring		Aanduiding: DIN 125 A	98923051	4	pcs
			Binnendiameter: 17			
			Buitendiameter: 30			
			Dikte: 3			
36	Hex nut		Draad: M16	96620480	4	pcs
37	O-ring			96538857	2	pcs
38	O-ring			99198791	1	pcs
38	O-ring			99198815	2	pcs
38	O-ring			99412727	2	pcs
44a	Inlet part cpl.			98818924	1	pcs
47a	Lager ring			96538795	2	pcs
49	Impeller cpl.			96538799	8	pcs
49c	Slijtring			96547340	1	
49	Impeller cpl.			98394458	8	pcs
51	Shaft, spline, cpl.			98368615	1	pcs
55	Buitenste bus			98812628	1	pcs
60	Veer			96538963	4	pcs
64d	Afstandsbus			96538947	2	pcs
64c	Spacer			97980241	1	pcs
64b	Afstandsbus		Lengte: 5.00	96535098	1	pcs
64a	Afstandsbus		Binnendiameter: 17,5	98417487	2	pcs
			Lengte: 17			
64	Afstandsbus		Lengte: 43.6	96535107	5	pcs
66	Wedge lock washer			96536157	1	pcs
66	Wedge lock washer			92575609	1	pcs
67	Borgmoer		Draad: M8	98277008	1	pcs
69	Afstandsbus			96538949	1	pcs
76a	Klinknagel			96620489	1	pcs
105	Asafdichting		Materiaal type: HQQE	96538914	1	pcs