Inventflow: Grundfos A-partner

Grundfos CRN 20-17 A-P-A-E-HQQE

Bekijk de pomp hier:
https://inventflow.nl/nl/pompenfilter/crn/grundfos-crn-20-17-a-p-a-e-hqqe

Contact

info@inventflow.nl
+31 (0) 546 45 80 72

Datablad

Aantal	Omschrijving
1	**CRN 20-17 A-P-A-E-HQQE**

Artikelnr.: 96500568

Verticale, meertraps centrifugaalpomp met zuig- en persopeningen op hetzelfde niveau (inline). Pompmaterialen in contact met de vloeistof zijn uitgerust in roestvaststaal van hoge kwaliteit. Een cartridgeasafdichting waarborgt een hoge betrouwbaarheid, veilige hantering en gemakkelijke service en toegankelijkheid. Krachtoverbrenging via een gedeelde koppeling. Aansluiting leidingwerk via PJE-koppelingen (Victaulic®).

De pomp is uitgerust met een 3-fase, op de voet gemonteerde, ventilatorgekoelde a-synchrone motor.

Vloeistof:

Te verpompen medium:	Water
Bereik vloeistoftemperatuur:	-20 .. 120 °C
Medium temperatuur tijdens bedrijf:	20 °C
Dichtheid:	998.2 kg/m³

Technisch:

Toerental waarop de pompgegevens zijn gebaseerd:	2934 omw/min
Nominaal debiet:	21 m³/u
Nominale opvoerhoogte:	202.9 m
Plaatsing:	Verticaal
Asafdichting arrangement:	Enkel
Code voor asafdichting:	HQQE
Keurmerken op typeplaat:	CE,EAC,UKCA,WRAS,ACS
Curve tolerantie:	ISO9906:2012 3B

Materialen:

Pomphuis:	Roestvast staal EN 1.4408 AISI 316
Waaier:	Roestvast staal EN 1.4401 AISI 316
Lager:	SIC

Installatie:

Maximum ambient temperature:	60 °C
Maximale bedrijfsdruk:	25 bar
Max. druk bij toegestane temp:	25 bar / 120 °C 25 bar / -20 °C
Type aansluiting:	PJE
Maat van de zuigaansluiting:	DN 50
Maat van de persaansluiting:	DN 50
Druktrap voor leidingaansluiting:	PN 50
Flensmaat van de motor:	FF300

Elektrische gegevens:

Motor standaard:	IEC
Motortype:	160LB
IE efficiëntieklasse:	IE3
Nominaal vermogen - P2:	18.5 kW
Vermogen (P2) benodigd voor pomp:	18.5 kW
Netfrequentie:	50 Hz
Nominale spanning:	3 x 380-415D/660-690Y V
Nominaalstroom:	34,5-32,5/20,0-18,8 A
Startstroom:	830-980 %

Aantal	Omschrijving
	Cos phi - power factor: 0.89-0.85 Nominaal toerental: 2940-2950 omw/min Rendement: IE3 92,4% Motorrendement bij nominale belasting: 92.4-92.4 % Motor efficientie bij 3/4 vermogen: 93.2 % Motor efficientie bij half vermogen: 93.2 % Pooltal: 2 Dichtheidsklasse (IEC 34-5): 55 Dust/Jetting Isolatie klasse (IEC 85): F Motor Nr.: 85U17528 Regeling: Frequency converter: NONE Overige: Minimale Efficiëntie Index, MEI ≥: 0.70 Netto gewicht: 178 kg Bruto gewicht: 218 kg Transportvolume: 0.805 m³ Danish VVS No.: 385915170 Land van herkomst: HU HS code: 84137075

96500568 CRN 20-17 A-P-A-E-HQQE 50 Hz

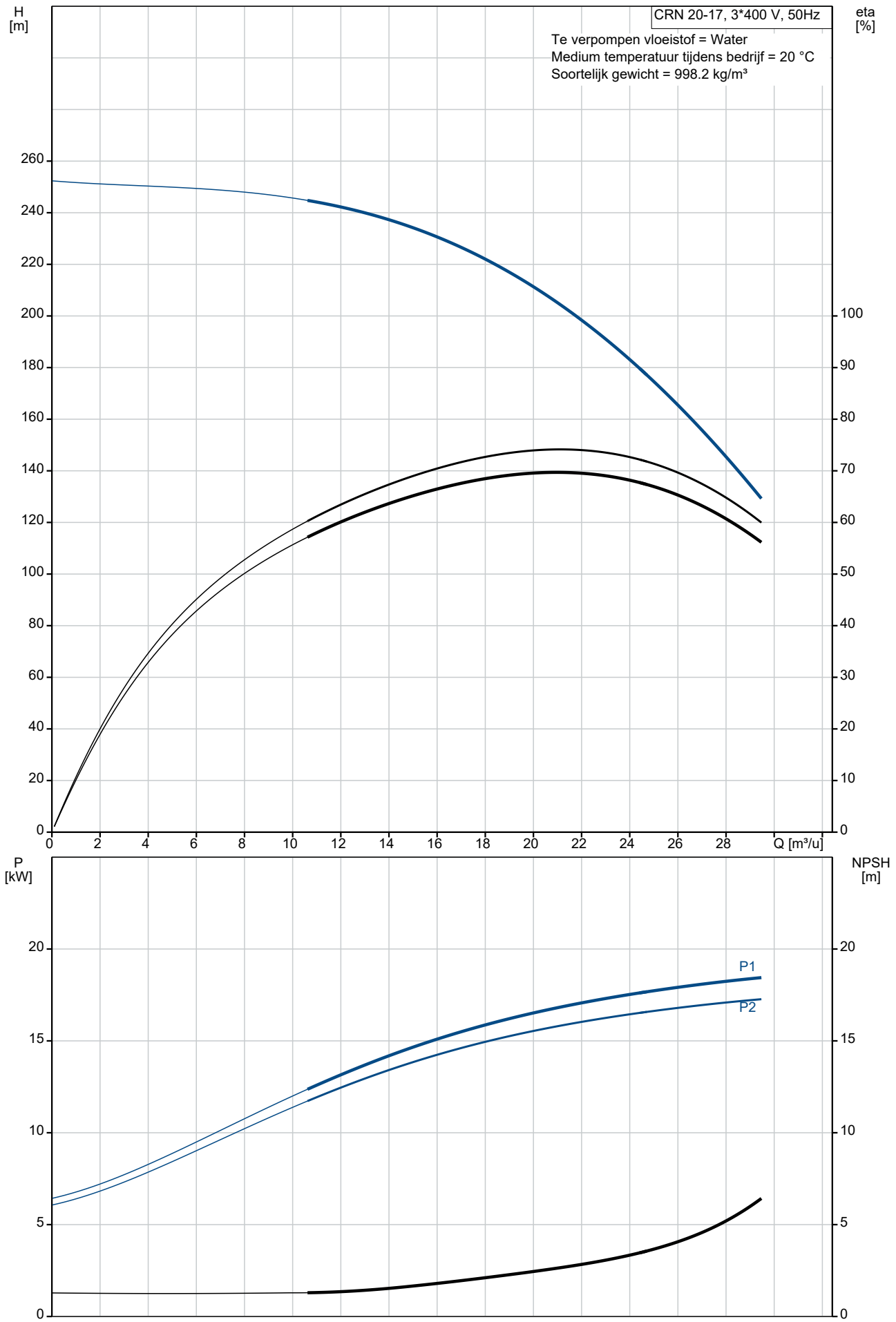

Omschrijving	Specificatie
Algemene informatie:	
Productnaam::	CRN 20-17 A-P-A-E-HQQE
Productnummer::	96500568
EAN nummer::	5700396204420
Technisch:	
Toerental waarop de pompgegevens zijn gebaseerd:	2934 omw/min
Nominaal debiet:	21 m³/u
Nominale opvoerhoogte:	202.9 m
Maximale opvoerhoogte:	252 m
Trappen:	17
Waaiers:	17
Aantal gereduceerde waaiers:	0
Lage NPSH:	N
Plaatsing:	Verticaal
Asafdichting arrangement:	Enkel
Code voor asafdichting:	HQQE
Keurmerken op typeplaat:	CE,EAC,UKCA,WRAS,ACS
Curve tolerantie:	ISO9906:2012 3B
Pomp versie:	A
Model:	A
Materialen:	
Pomphuis:	Roestvast staal
Pomphuis:	EN 1.4408
Pomphuis:	AISI 316
Waaier:	Roestvast staal
Waaier:	EN 1.4401
Waaier:	AISI 316
Materiaal code:	A
Code voor rubber:	E
Lager:	SIC
Installatie:	
Maximum ambient temperature:	60 °C
Maximale bedrijfsdruk:	25 bar
Max. druk bij toegestane temp:	25 bar / 120 °C
Max. druk bij toegestane temp:	25 bar / -20 °C
Type aansluiting:	PJE
Maat van de zuigaansluiting:	DN 50
Maat van de persaansluiting:	DN 50
Druktrap voor leidingaansluiting:	PN 50
Flensmaat van de motor:	FF300
Code voor leidingaansluiting:	P
Vloeistof:	
Te verpompen medium:	Water
Bereik vloeistoftemperatuur:	-20 .. 120 °C
Medium temperatuur tijdens bedrijf:	20 °C
Dichtheid:	998.2 kg/m³
Elektrische gegevens:	
Motor standaard:	IEC
Motortype:	160LB
IE efficiëntieklasse:	IE3
Nominaal vermogen - P2:	18.5 kW
Vermogen (P2) benodigd voor pomp:	18.5 kW
Netfrequentie:	50 Hz
Nominale spanning:	3 x 380-415D/660-690Y V
Nominaalstroom:	34,5-32,5/20,0-18,8 A
Startstroom:	830-980 %
Cos phi - power factor:	0.89-0.85
Nominaal toerental:	2940-2950 omw/min
Rendement:	IE3 92,4%
Motorrendement bij nominale belasting:	92.4-92.4 %
Motor efficientie bij 3/4 vermogen:	93.2 %

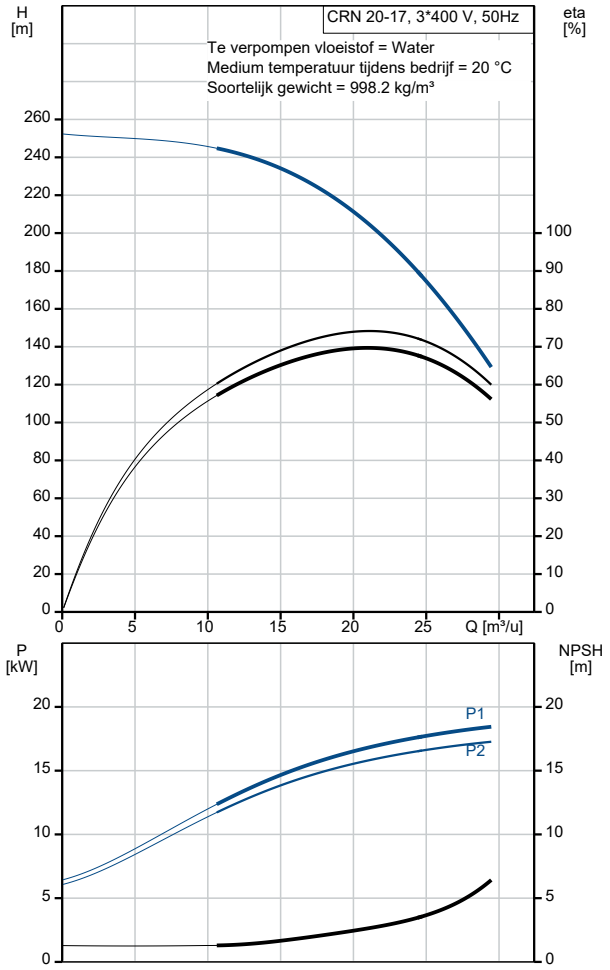

Omschrijving	Specificatie
Motor efficientie bij half vermogen:	93.2 %
Pooltal:	2
Dichtheidsklasse (IEC 34-5):	55 Dust/Jetting
Isolatie klasse (IEC 85):	F
Motorbeveiliging:	PTC
Motor Nr.:	85U17528
Regeling:	
Frequentie omvormer:	NONE
Overige:	
Minimale Efficiëntie Index, MEI ≥:	0.70
Netto gewicht:	178 kg
Bruto gewicht:	218 kg
Transportvolume:	0.805 m³
Danish VVS No.:	385915170
Land van herkomst:	HU
HS code:	84137075

96500568 CRN 20-17 A-P-A-E-HQQE 50 Hz

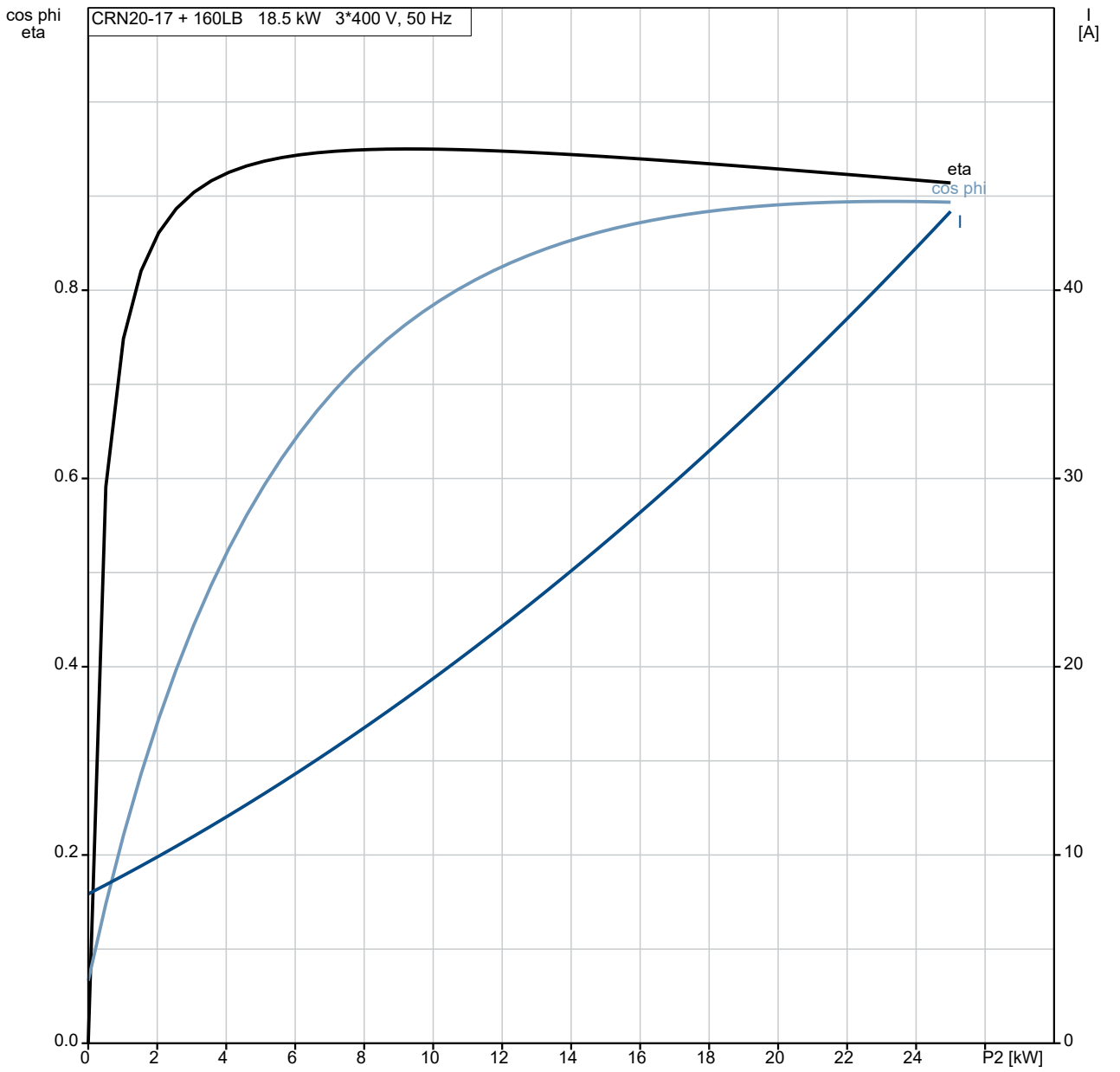

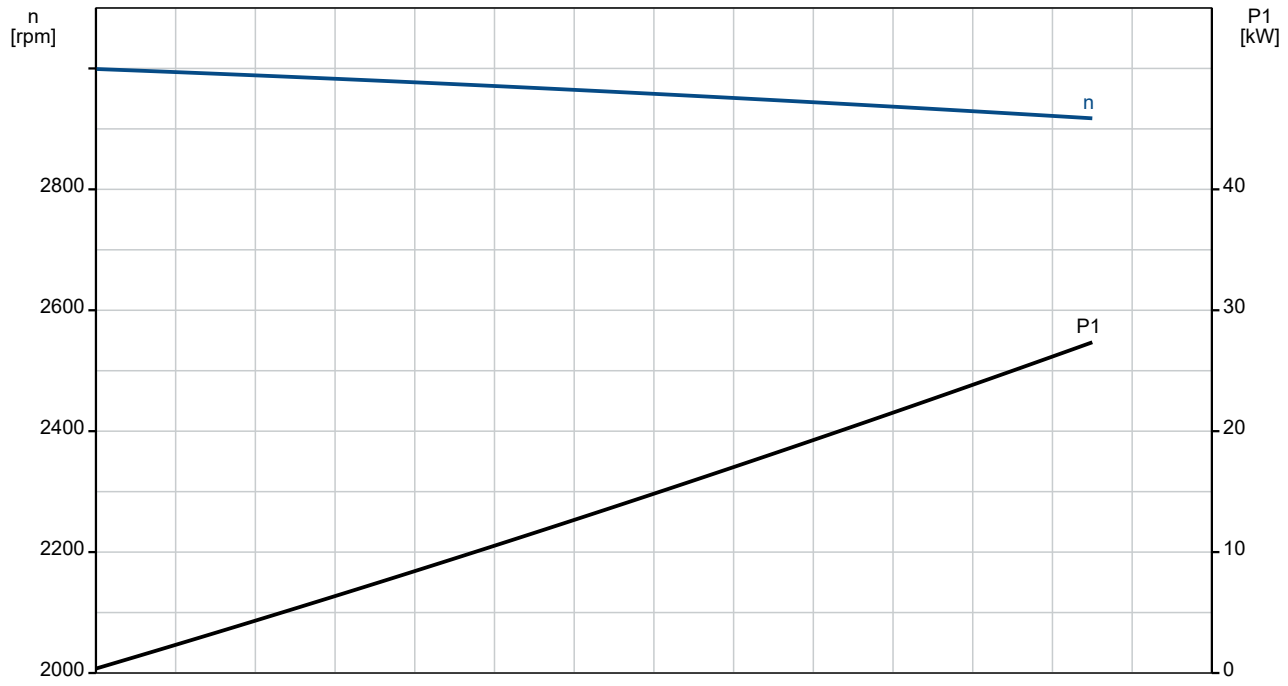

96500568 CRN 20-17 A-P-A-E-HQQE 50 Hz

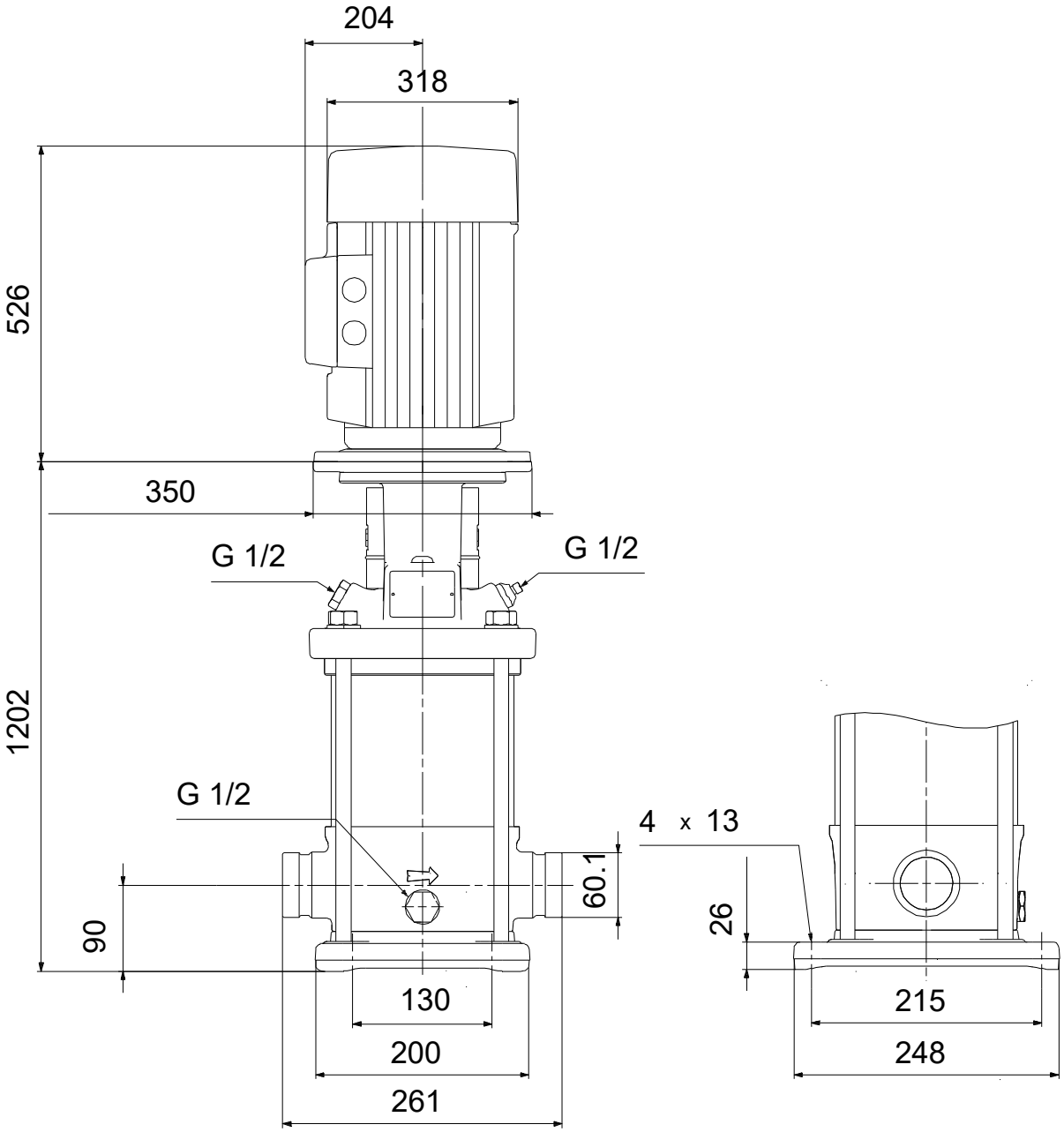

Opm! Alle unit's zijn in [mm] tenzij anders aangegeven.
Disclaimer: Deze eenvoudige maatschets toont u niet alle details.

Service onderdelen CRN 20-17, Artikelnr. 96500568
Geproduceerd na 1152 (productiejaar en weeknummer)

	Pos	Omschrijving	Opmerking tekst	Classificatie Gegevens	Onderdeelnr.	Aantal	Eenheid
-		Kit, chamber stack			96491795	1	pcs
-	80	Kamer boom				1	
-	3	Top intermediate chamber					1
		Guide vane					
		Afdekplaat					
	3	Intermediate chamber					
-	4a	Intermediate chamber cpl.					3
		Sand Lifter					
		Guide cup					
		Lagerplaat					
		Guide vane					
	3	Intermediate chamber					
	45	Neck ring cpl.					
	47	Lagerbus					
	65	Retainer					
-	4	Intermediate chamber cpl.					13
	3	Intermediate chamber					
	45	Neck ring cpl.					
	65	Retainer					
	26a	Strap cpl.					2
	26.c	Ring		Aanduiding: DIN 125A			2
				Dikte: 1,6			
	26.b	Hex head screw					2
	44b	Inlaatdeel					1
-	44a	Inlet part cpl.					1
	45	Neck ring cpl.					
	65	Retainer					
	47a	Lager ring					3
-	49	Impeller cpl.					17
	49c	Slijtring					
	49	Waaier					
-	51	Shaft, spline, cpl.					1
		Staaf					
	62	Stopring					
	64d	Afstandsbus					3
	64c	Spacer					1
	64a	Afstandsbus		Binnendiameter: 17,5			3
				Lengte: 17			
	64	Afstandsbus		Lengte: 43.6			13
	66	Wedge lock washer					1
	67	Borgmoer		Draad: M8			1
	69	Afstandsbus					1
-		Kit, koppeling			96511352	1	pcs
		Verwijderingsvork				1	
-	8	Koppeling				1	
	9	Hex socket head cap screw		Aanduiding: DIN 912			4
				Lengte: 25			
				Draad: M10			
	10a	Koppelingshelft					2
	10	As-pen		Diameter: 5			1
				Lengte: 26			
-		Kit, koppelingsbeschermer			96509614	1	pcs
	7.a	Combi Slot Torx screw				4	
	7	Koppelingsbeschermer				2	
-		Kit, Pakkingen			96509609	1	pcs
		Pakking				2	
	24	O-ring				2	
	37	O-ring				2	
	38	O-ring				1	

	Pos	Omschrijving	Opmerking tekst	Classificatie Gegevens	Onderdeelnr.	Aantal	Eenheid
	38	O-ring				1	
	38	O-ring				2	
	60	Veer				4	
	415	Pakking		Binnendiameter: 44		2	
				Buitendiameter: 60			
				Dikte: 2			
	441b	Pakking		Binnendiameter: 49		2	
				Buitendiameter: 92			
				Dikte: 2			
-		Kit, plug			96511312	1	pcs
-	18	Ontluchtingsschroef				1	
		Spindle					1
		Plug					1
	25a	Aftapplug				1	
	25	Plug				1	
	38	O-ring				1	
	38	O-ring				1	
	38	O-ring				2	
	38	O-ring		Diameter: 5,3		1	
				Materiaal type: FKM			
				Dikte: 2,4			
	38	O-ring		Diameter: 16,3		1	
				Materiaal type: FKM			
				Dikte: 2,4			
	38	O-ring		Diameter: 16,3		2	
				Materiaal type: FKM			
				Dikte: 2,4			
-		Kit, asafdichting HQQE			96511844	1	pcs
	105	Asafdichting		Materiaal type: HQQE		1	
-		Kit, slijtdelen			96511830	1	pcs
-	4a	Intermediate chamber cpl.				3	
		Sand Lifter					1
		Guide cup					1
		Lagerplaat					1
		Guide vane					10
	3	Intermediate chamber					1
	45	Neck ring cpl.					1
	47	Lagerbus					1
	65	Retainer					1
	26.c	Ring		Aanduiding: DIN 125A		2	
				Dikte: 1,6			
	26.b	Hex head screw				2	
	45	Neck ring cpl.				14	
	47a	Lager ring				3	
	49c	Slijtring				17	
	62	Ringhouder				1	
	64d	Afstandsbus				3	
	64c	Spacer				1	
	64b	Afstandsbus		Lengte: 5.00		1	
	64a	Afstandsbus		Binnendiameter: 17,5		3	
				Lengte: 17			
	65	Retainer				14	
	66	Wedge lock washer				1	
	67	Borgmoer		Draad: M8		1	
-		Motor				1	pcs
+		Kit, bearing cpl.			96796676	1	
-		Kit, bearing plate			96796664	1	
	155.a	Lagerplaat					1
	208a	Pakking					3
	208	Hex socket head cap screw		Aanduiding: DIN912			3
				Lengte: 40			
				Draad: M5			
-		Kit, Transport oog			96796712	1	
	189	Eyebolt					2

Pos	Omschrijving	Opmerking tekst	Classificatie Gegevens	Onderdeelnr.	Aantal	Eenheid
-	Kit, ventilator			96796654	1	
156.c	Ringhouder				1	
156	Ventilator				1	
-	Kit, ventilatorhuis			96796647	1	
151	Ventilatorkap				1	
152.a	Rubber bus				4	
152	Hex head cap screw				4	
196	Diafragma				1	
-	Kit, flens			96796662	1	
156.b	Flens				1	
159.b	Afdichtingsring				1	
185.b	Moer				4	
185	Hex socket head cap screw				4	
186	Aftapplug				4	
195.a	Grease nipple				1	
-	Kit, Pakkingen			96798508	1	
184	O-ring		Diameter: 235		2	
-	Kit, smeernippel			96796671	1	
195.b	Grease nipple				2	
195.a	Grease nipple				1	
-	Kit, ND-end shield cpl.			96796669	1	
32b	Waved washer				1	
156.a	End shield NDE				1	
157	O-ring				1	
159	V-ring				1	
185.c	Moer				4	
185.a	Hex socket head cap screw				4	
195.b	Grease nipple				1	
-	Kit, asafdichting			96843459	1	
159.b	V-ring				1	
159	V-ring				1	
-	Kit, terminal board			96796657	1	
	Terminal aansluiting				3	
	Ring				12	
36	Hex nut				12	
173	Torx Screw				1	
176.d	Aansluitstrip				1	
176	Aansluitstrip				1	
177	Torx Screw				1	
-	Kit, aansluitkast deksel			96796659	1	
164	Aansluitkast deksel				1	
273a	Pan head thread forming screw				4	
-	Motor				1	pcs
+	Kit, bearing cpl.			96796676	1	
-	Kit, bearing plate			96796664	1	
155.a	Lagerplaat				1	
208a	Pakking				3	
208	Hex socket head cap screw		Aanduiding: DIN912		3	
			Lengte: 40			
			Draad: M5			
-	Kit, Transport oog			96796712	1	
189	Eyebolt				2	
-	Kit, ventilator			96796654	1	
156.c	Ringhouder				1	
156	Ventilator				1	
-	Kit, ventilatorhuis			96796647	1	
151	Ventilatorkap				1	
152.a	Rubber bus				4	
152	Hex head cap screw				4	
196	Diafragma				1	
-	Kit, flens			96796662	1	
156.b	Flens				1	
159.b	Afdichtingsring				1	
185.b	Moer				4	

	Pos	Omschrijving	Opmerking tekst	Classificatie Gegevens	Onderdeelnr.	Aantal	Eenheid
	185	Hex socket head cap screw				4	
	186	Aftapplug				4	
	195.a	Grease nipple				1	
-		Kit, Pakkingen			96798508	1	
	184	O-ring		Diameter: 235		2	
-		Kit, smeernippel			96796671	1	
	195.b	Grease nipple				2	
	195.a	Grease nipple				1	
-		Kit, ND-end shield cpl.			96796669	1	
	32b	Waved washer				1	
	156.a	End shield NDE				1	
	157	O-ring				1	
	159	V-ring				1	
	185.c	Moer				4	
	185.a	Hex socket head cap screw				4	
	195.b	Grease nipple				1	
-		Kit, asafdichting			96843459	1	
	159.b	V-ring				1	
	159	V-ring				1	
-		Kit, terminal board			96796657	1	
		Terminal aansluiting				3	
		Ring				12	
	36	Hex nut				12	
	173	Torx Screw				1	
	176.d	Aansluitstrip				1	
	176	Aansluitstrip				1	
	177	Torx Screw				1	
-		Kit, aansluitkast deksel			96796659	1	
	164	Aansluitkast deksel				1	
	273a	Pan head thread forming screw				4	
	1a	Pompkop			98998053	1	pcs
	1	Flens			98913788	1	pcs
	2	Pump cover			98481138	1	pcs
+	3	Top intermediate chamber			98734577	1	pcs
+	4a	Intermediate chamber cpl.			96538853	3	pcs
+	4a	Intermediate chamber cpl.			98371117	3	pcs
-	4	Intermediate chamber cpl.			96538840	13	pcs
	3	Intermediate chamber			98371143	1	
	65	Retainer			96547341	1	
+	4	Intermediate chamber cpl.			98371115	13	pcs
	6	Pomphuis			98654159	1	pcs
	10	As-pen		Diameter: 5	96536473	1	pcs
				Lengte: 26			
	10	As-pen		Diameter: 5	96587588	1	pcs
				Lengte: 26			
+	18	Ontluchtingsschroef			96547461	1	pcs
+	18	Ontluchtingsschroef			95061351	1	pcs
	25	Plug			96536013	1	pcs
	26a	Strap cpl.			98902458	2	pcs
	26.c	Ring		Aanduiding: DIN 125A	99262704	2	pcs
				Dikte: 1,6			
	26.c	Ring		Aanduiding: DIN 125A	99886930	2	pcs
				Dikte: 1,6			
	26	Ankerbout		Lengte: 945	98693146	4	pcs
	26	Ankerbout		Lengte: 945	98982891	4	pcs
	28	Hex head screw		Lengte: 25	99522923	4	pcs
				Draad: M12			
	32	Ring		Aanduiding: DIN 125 A2	99944260	4	pcs
				Binnendiameter: 17			
				Buitendiameter: 30			
				Dikte: 3			
	36	Moer		Draad: M16	99944257	4	pcs
	36	Hex nut		Draad: M16	96620480	4	pcs
	37.a	O-ring			96538857	1	pcs

	Pos	Omschrijving	Opmerking tekst	Classificatie Gegevens	Onderdeelnr.	Aantal	Eenheid
	38	O-ring			99198791	1	pcs
	38	O-ring			99198815	2	pcs
	38	O-ring			99412727	2	pcs
	44b	Inlaatdeel			98814593	1	pcs
+	44a	Inlet part cpl.			98818922	1	pcs
	47a	Lager ring			96538795	3	pcs
-	49	Impeller cpl.			98394459	17	pcs
	49c	Slijtring			96547340	1	
+	51	Shaft, spline, cpl.			98368647	1	pcs
	55	Buitenste bus			98812649	1	pcs
	56	Fundatieplaat			98481136	1	pcs
	60	Veer			96538963	4	pcs
	64d	Afstandsbus			96538947	3	pcs
	64c	Spacer			97980241	1	pcs
	64a	Afstandsbus		Binnendiameter: 17,5	98417487	3	pcs
				Lengte: 17			
	64	Afstandsbus		Lengte: 43.6	96535107	13	pcs
	66	Wedge lock washer			96536157	1	pcs
	66	Wedge lock washer			92575609	1	pcs
	67	Borgmoer		Draad: M8	98277008	1	pcs
	69	Afstandsbus			96538949	1	pcs
	76a	Klinknagel			96620489	1	pcs
	105	Asafdichting		Materiaal type: HQQE	96538914	1	pcs