Inventflow: Grundfos A-partner

Grundfos CRN 10-5 A-P-A-E-HQQE

Bekijk de pomp hier:
https://inventflow.nl/nl/pompenfilter/crn/grundfos-crn-10-5-a-p-a-e-hqqe

Contact

info@inventflow.nl
+31 (0) 546 45 80 72

Datablad

Aantal	Omschrijving
1	**CRN 10-5 A-P-A-E-HQQE**

Artikelnr.: 96501276

Verticale, meertraps centrifugaalpomp met zuig- en persopeningen op hetzelfde niveau (inline). Pompmaterialen in contact met de vloeistof zijn uitgerust in roestvaststaal van hoge kwaliteit. Een cartridgeasafdichting waarborgt een hoge betrouwbaarheid, veilige hantering en gemakkelijke service en toegankelijkheid. Krachtoverbrenging via een gedeelde koppeling. Aansluiting leidingwerk via PJE-koppelingen (Victaulic®).

De pomp is uitgerust met een 3-fase, op de voet gemonteerde, ventilatorgekoelde a-synchrone motor.

Vloeistof:

Te verpompen medium:	Water
Bereik vloeistoftemperatuur:	-20 .. 120 °C
Medium temperatuur tijdens bedrijf:	20 °C
Dichtheid:	998.2 kg/m³

Technisch:

Toerental waarop de pompgegevens zijn gebaseerd:	2899 omw/min
Nominaal debiet:	10 m³/u
Nominale opvoerhoogte:	40.7 m
Plaatsing:	Verticaal
Asafdichting arrangement:	Enkel
Code voor asafdichting:	HQQE
Keurmerken op typeplaat:	CE,EAC,UKCA,WRAS,ACS
Curve tolerantie:	ISO9906:2012 3B

Materialen:

Pomphuis:	Roestvast staal EN 1.4408 AISI 316
Waaier:	Roestvast staal EN 1.4401 AISI 316
Lager:	SIC

Installatie:

Maximum ambient temperature:	60 °C
Maximale bedrijfsdruk:	25 bar
Max. druk bij toegestane temp:	25 bar / 120 °C 25 bar / -20 °C
Type aansluiting:	PJE
Maat van de zuigaansluiting:	DN 50
Maat van de persaansluiting:	DN 50
Druktrap voor leidingaansluiting:	PN 50
Flensmaat van de motor:	FT115

Elektrische gegevens:

Motor standaard:	IEC
Motortype:	90LE
IE efficiëntieklasse:	IE3
Nominaal vermogen - P2:	2.2 kW
Vermogen (P2) benodigd voor pomp:	2.2 kW
Netfrequentie:	50 Hz
Nominale spanning:	3 x 380-415D V
Nominaalstroom:	4.65 A
Startstroom:	840-920 %

Aantal	Omschrijving
	Cos phi - power factor: 0.86-0.80 Nominaal toerental: 2890-2910 omw/min Rendement: IE3 85,9% Motorrendement bij nominale belasting: 85.9-85.9 % Motor efficientie bij 3/4 vermogen: 88.2 % Motor efficientie bij half vermogen: 88.0 % Pooltal: 2 Dichtheidsklasse (IEC 34-5): 55 Dust/Jetting Isolatie klasse (IEC 85): F Motor Nr.: 85U11908 Regeling: Frequency converter: NONE Overige: Minimale Efficiëntie Index, MEI ≥: 0.70 Netto gewicht: 47 kg Bruto gewicht: 50 kg Transportvolume: 0.104 m³ Land van herkomst: HU HS code: 84137075

96501276 CRN 10-5 A-P-A-E-HQQE 50 Hz

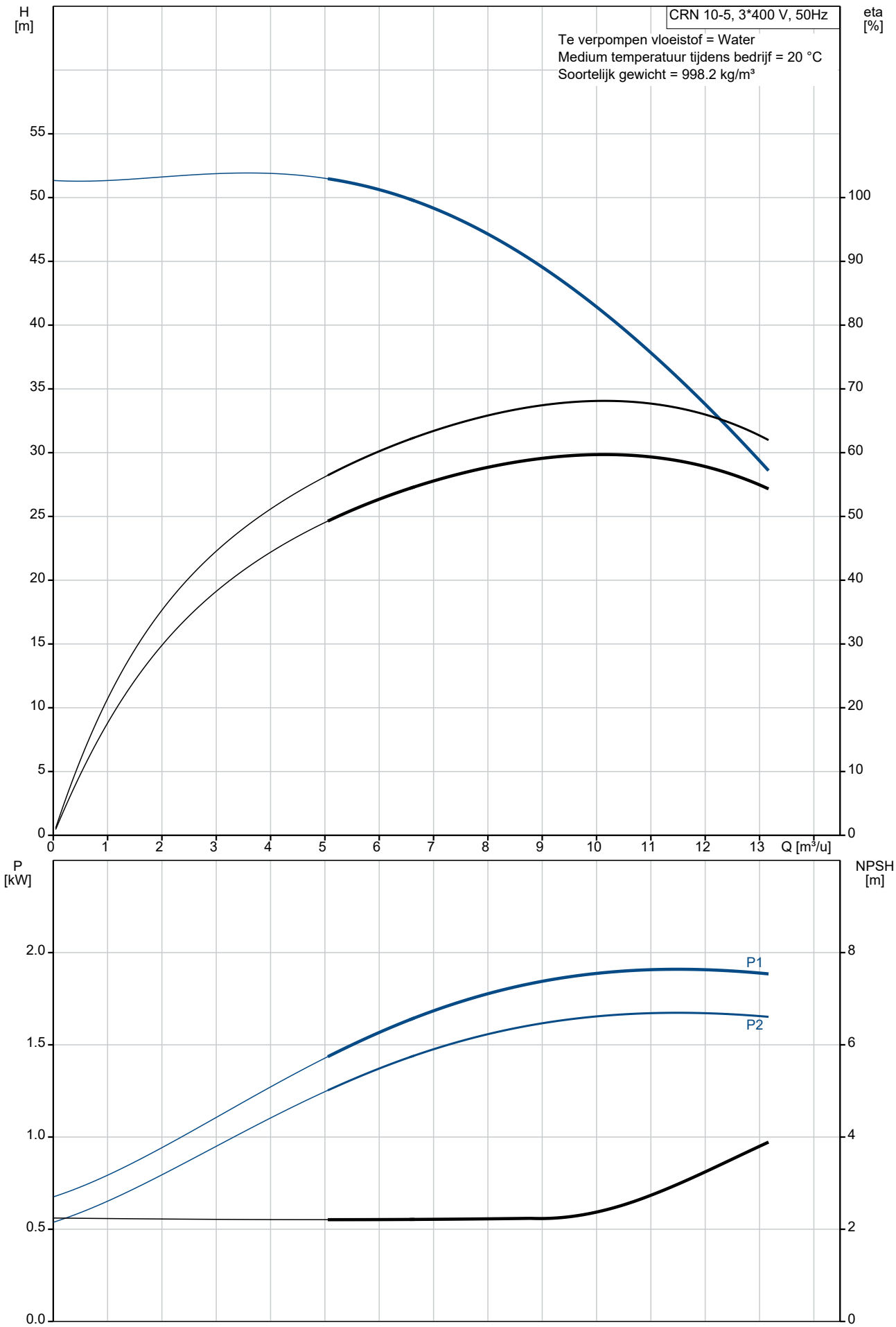

Omschrijving	Specificatie
Algemene informatie:	
Productnaam::	CRN 10-5 A-P-A-E-HQQE
Productnummer::	96501276
EAN nummer::	5700396218878
Technisch:	
Toerental waarop de pompgegevens zijn gebaseerd:	2899 omw/min
Nominaal debiet:	10 m³/u
Nominale opvoerhoogte:	40.7 m
Maximale opvoerhoogte:	51.1 m
Trappen:	5
Waaiers:	5
Aantal gereduceerde waaiers:	0
Lage NPSH:	N
Plaatsing:	Verticaal
Asafdichting arrangement:	Enkel
Code voor asafdichting:	HQQE
Keurmerken op typeplaat:	CE,EAC,UKCA,WRAS,ACS
Curve tolerantie:	ISO9906:2012 3B
Pomp versie:	A
Model:	A
Materialen:	
Pomphuis:	Roestvast staal
Pomphuis:	EN 1.4408
Pomphuis:	AISI 316
Waaier:	Roestvast staal
Waaier:	EN 1.4401
Waaier:	AISI 316
Materiaal code:	A
Code voor rubber:	E
Lager:	SIC
Installatie:	
Maximum ambient temperature:	60 °C
Maximale bedrijfsdruk:	25 bar
Max. druk bij toegestane temp:	25 bar / 120 °C
Max. druk bij toegestane temp:	25 bar / -20 °C
Type aansluiting:	PJE
Maat van de zuigaansluiting:	DN 50
Maat van de persaansluiting:	DN 50
Druktrap voor leidingaansluiting:	PN 50
Flensmaat van de motor:	FT115
Code voor leidingaansluiting:	P
Vloeistof:	
Te verpompen medium:	Water
Bereik vloeistoftemperatuur:	-20 .. 120 °C
Medium temperatuur tijdens bedrijf:	20 °C
Dichtheid:	998.2 kg/m³
Elektrische gegevens:	
Motor standaard:	IEC
Motortype:	90LE
IE efficiëntieklasse:	IE3
Nominaal vermogen - P2:	2.2 kW
Vermogen (P2) benodigd voor pomp:	2.2 kW
Netfrequentie:	50 Hz
Nominale spanning:	3 x 380-415D V
Nominaalstroom:	4.65 A
Startstroom:	840-920 %
Cos phi - power factor:	0.86-0.80
Nominaal toerental:	2890-2910 omw/min
Rendement:	IE3 85,9%
Motorrendement bij nominale belasting:	85.9-85.9 %
Motor efficientie bij 3/4 vermogen:	88.2 %
Motor efficientie bij half vermogen:	88.0 %

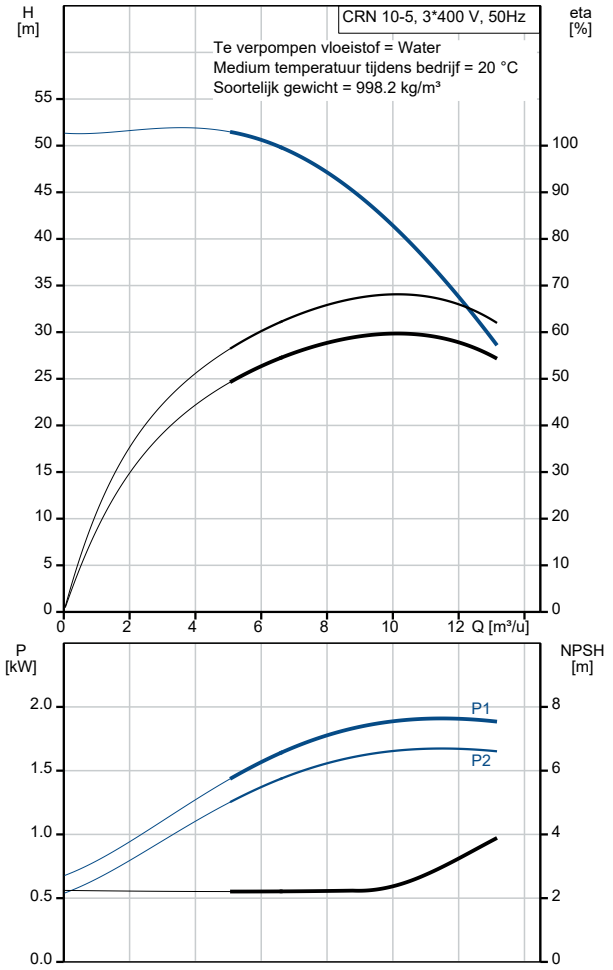

Omschrijving	Specificatie
Pooltal:	2
Dichtheidsklasse (IEC 34-5):	55 Dust/Jetting
Isolatie klasse (IEC 85):	F
Motorbeveiliging:	GEEN
Motor Nr.:	85U11908
Regeling:	
Frequentie omvormer:	NONE
Overige:	
Minimale Efficiëntie Index, MEI ≥:	0.70
Netto gewicht:	47 kg
Bruto gewicht:	50 kg
Transportvolume:	0.104 m³
Land van herkomst:	HU
HS code:	84137075

96501276 CRN 10-5 A-P-A-E-HQQE 50 Hz

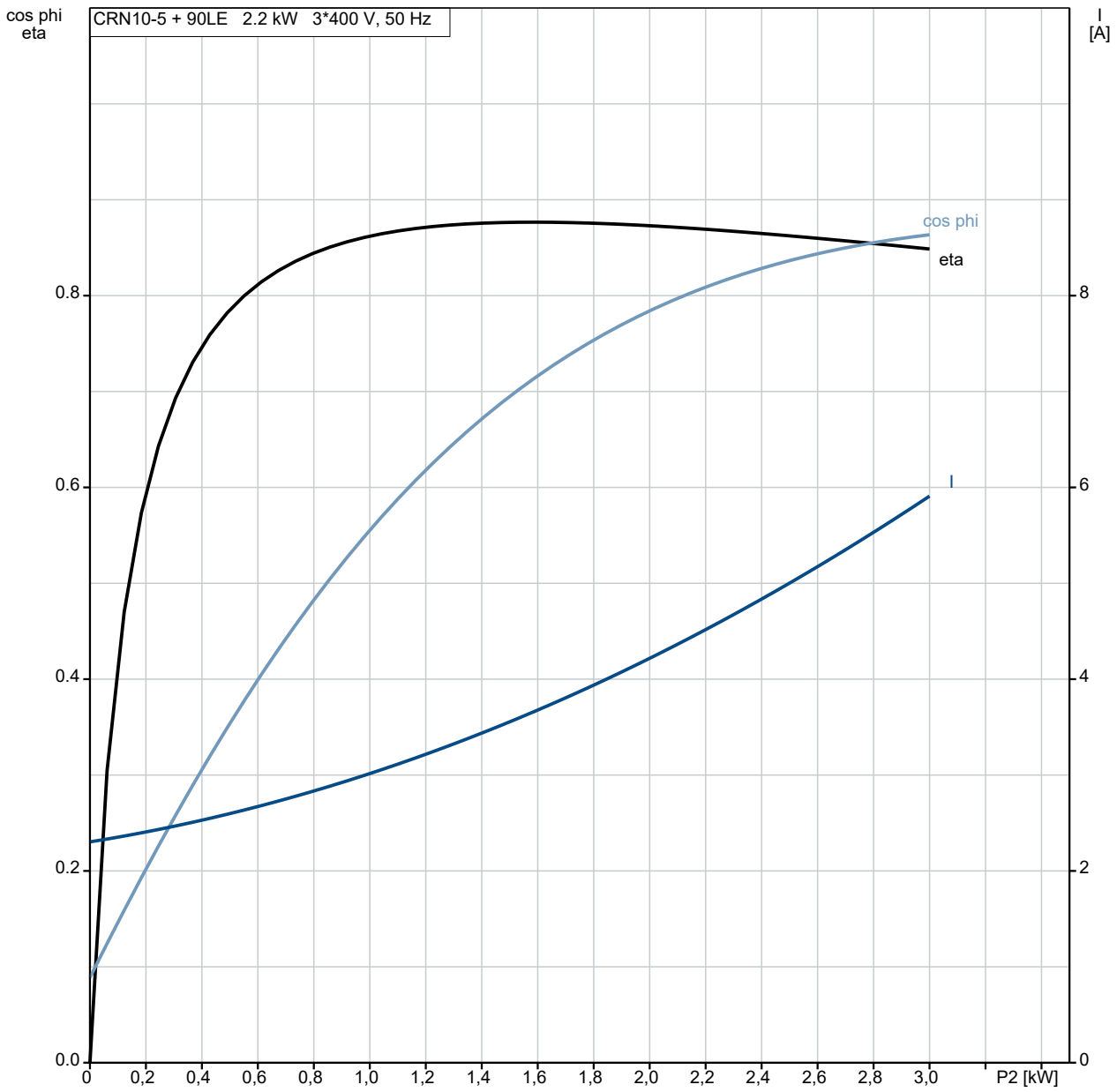

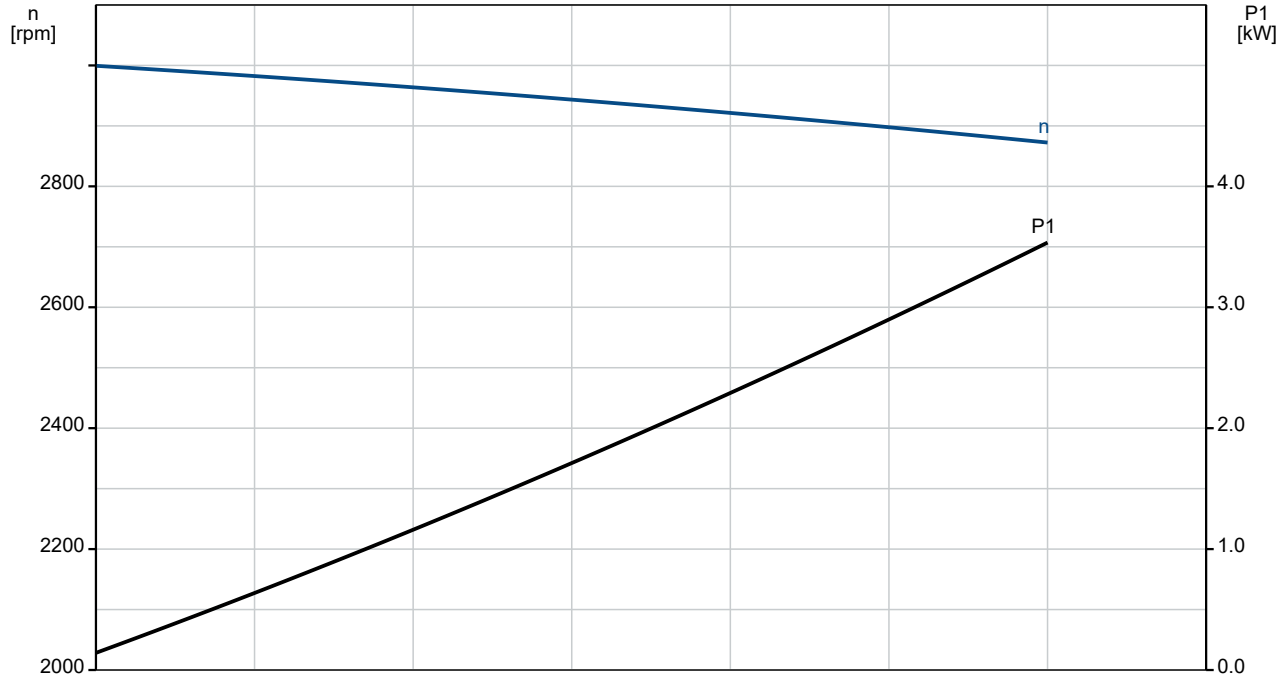

96501276 CRN 10-5 A-P-A-E-HQQE 50 Hz

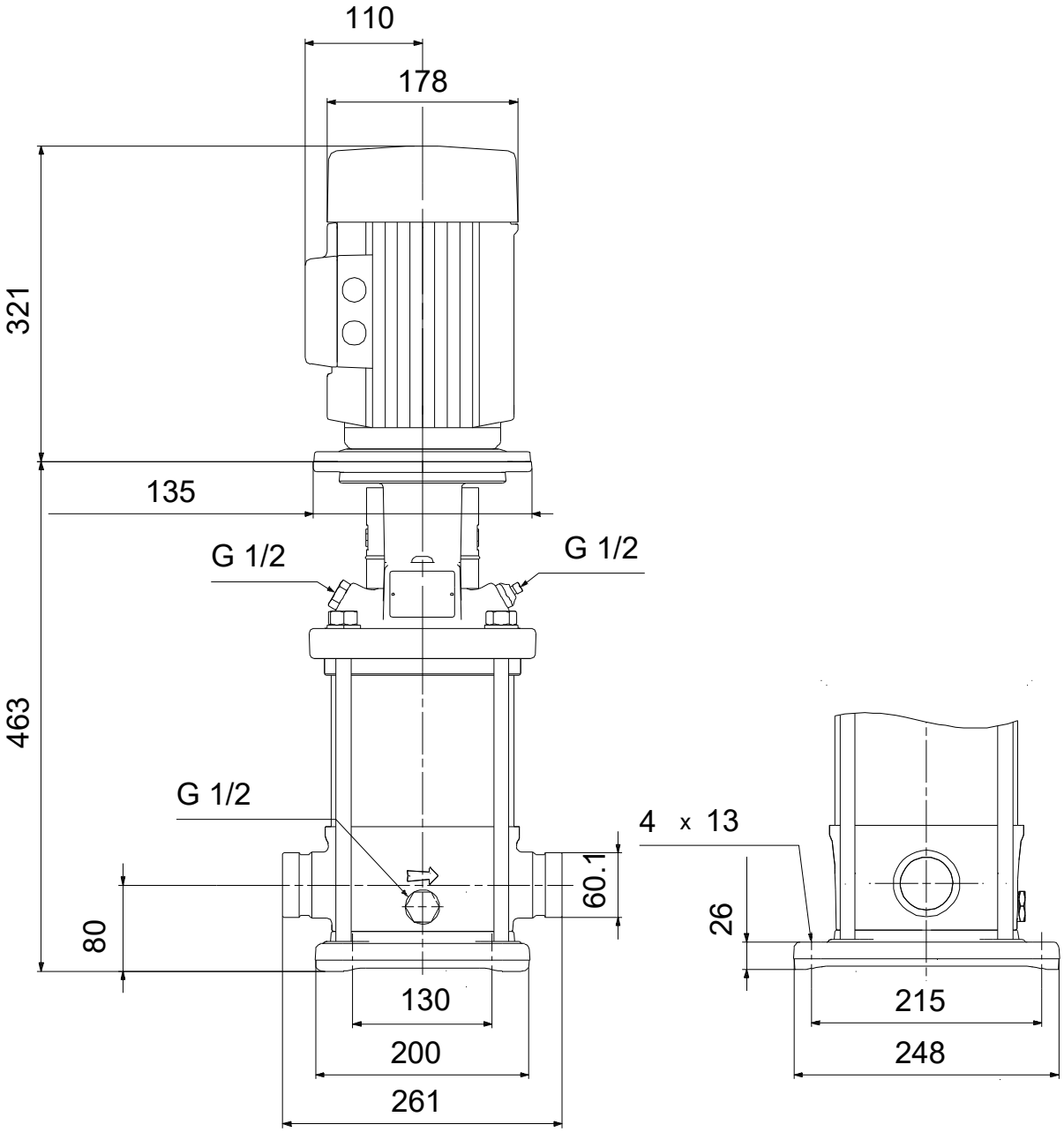

Opm! Alle unit's zijn in [mm] tenzij anders aangegeven.
Disclaimer: Deze eenvoudige maatschets toont u niet alle details.

Service onderdelen CRN 10-5, Artikelnr. 96501276
Geproduceerd na 1944 (productiejaar en weeknummer)

	Pos	Omschrijving	Opmerking tekst	Classificatie Gegevens	Onderdeelnr.	Aantal	Eenheid
-		Kit, chamber stack			96491724	1	pcs
-	80	Kamer boom				1	
-	3	Top intermediate chamber					1
		Guide vane					
		Afdekplaat					
	3	Top intermediate chamber					
-	4a	Intermediate chamber cpl.					1
		Sand Lifter					
		Guide cup					
		Lagerplaat					
		Guide vane					
	3	Intermediate chamber					
	45	Neck ring cpl.					
	47	Lagerbus					
	65	Retainer					
-	4	Intermediate chamber cpl.					3
		Sand Lifter					
		Guide cup					
		Guide vane					
		Afdekplaat					
	3	Intermediate chamber					
	45	Neck ring cpl.					
	65	Retainer					
	26a	Strap cpl.					2
	26.c	Ring		Aanduiding: DIN 125A			2
				Dikte: 1,6			
	26.b	Hex head screw					2
	44b	Inlaatdeel					1
-	44a	Inlet part cpl.					1
		Inlaatdeel					
	45	Neck ring cpl.					
	65	Retainer					
	47a	Lager ring					1
	49	Impeller cpl.					5
-	51	Shaft, spline, cpl.					1
		Staaf					
	62	Stopring					
	64c	Spacer					1
	64a	Afstandsbus		Lengte: 9.00			1
	64.d	Spacer					1
	64	Afstandsbus		Lengte: 29.05			3
	66	Wedge lock washer					1
	67	Borgmoer		Draad: M8			1
	69	Afstandsbus		Lengte: 18.00			1
-		Kit, koppeling			96511319	1	pcs
		Verwijderingsvork				1	
	9	Hex socket head cap screw		Aanduiding: DIN 912		4	
				Lengte: 25			
				Draad: M8			
	10a	Koppelingshelft				2	
	10	As-pen		Diameter: 5		1	
				Lengte: 26			
-		Kit, koppelingsbeschermer			96509612	1	pcs
	7.a	Combi Slot Torx screw				4	
	7	Koppelingsbeschermer				2	
-		Kit, Pakkingen			96509609	1	pcs
		Pakking				2	
	24	O-ring				2	
	37	O-ring				2	

	Pos	Omschrijving	Opmerking tekst	Classificatie Gegevens	Onderdeelnr.	Aantal	Eenheid
	38	O-ring				1	
	38	O-ring				1	
	38	O-ring				2	
	60	Veer				4	
	415	Pakking		Binnendiameter: 44		2	
				Buitendiameter: 60			
				Dikte: 2			
	441b	Pakking		Binnendiameter: 49		2	
				Buitendiameter: 92			
				Dikte: 2			
-		Kit, plug			96511312	1	pcs
-	18	Ontluchtingsschroef				1	
		Spindle					1
		Plug					1
	25a	Aftapplug				1	
	25	Plug				1	
	38	O-ring				1	
	38	O-ring				1	
	38	O-ring				2	
	38	O-ring		Diameter: 5,3		1	
				Materiaal type: FKM			
				Dikte: 2,4			
	38	O-ring		Diameter: 16,3		1	
				Materiaal type: FKM			
				Dikte: 2,4			
	38	O-ring		Diameter: 16,3		2	
				Materiaal type: FKM			
				Dikte: 2,4			
-		Kit, asafdichting HQQE			96511844	1	pcs
	105	Asafdichting		Materiaal type: HQQE		1	
-		Kit, slijtdelen			96511889	1	pcs
-	4a	Intermediate chamber cpl.				1	
		Sand Lifter					1
		Guide cup					1
		Lagerplaat					1
		Guide vane					10
	3	Intermediate chamber					1
	45	Neck ring cpl.					1
	47	Lagerbus					1
	65	Retainer					1
	26.c	Ring		Aanduiding: DIN 125A		2	
				Dikte: 1,6			
	26.b	Hex head screw				2	
	45	Neck ring cpl.				7	
	47a	Lager ring				1	
	62	Ringhouder				1	
	64c	Spacer				1	
	64a	Afstandsbus		Lengte: 9.00		1	
	64.d	Spacer				1	
	65	Retainer				7	
	66	Wedge lock washer				1	
	67	Borgmoer		Draad: M8		1	
	1a	Pompkop			98933809	1	pcs
	2	Pump cover			98481138	1	pcs
+	3	Top intermediate chamber			98371084	1	pcs
+	4a	Intermediate chamber cpl.			96538854	1	pcs
+	4a	Intermediate chamber cpl.			98371088	1	pcs
-	4	Intermediate chamber cpl.			96538841	3	pcs
	3	Intermediate chamber			98371064	1	
	45	Neck ring cpl.			96538856	1	
+	4	Intermediate chamber cpl.			98371086	3	pcs
	6	Pomphuis			98654159	1	pcs
	7.a	Combi Slot Torx screw			96886324	4	pcs

	Pos	Omschrijving	Opmerking tekst	Classificatie Gegevens	Onderdeelnr.	Aantal	Eenheid
	10	As-pen		Diameter: 5	96536473	1	pcs
				Lengte: 26			
	10	As-pen		Diameter: 5	96587588	1	pcs
				Lengte: 26			
+	18	Ontluchtingsschroef			96547461	1	pcs
+	18	Ontluchtingsschroef			95061351	1	pcs
	25	Plug			96536013	1	pcs
	26a	Strap cpl.			98984428	2	pcs
	26.c	Ring		Aanduiding: DIN 125A	99262704	2	pcs
				Dikte: 1,6			
	26.c	Ring		Aanduiding: DIN 125A	99886930	2	pcs
				Dikte: 1,6			
	26	Ankerbout			98933852	4	pcs
	28	Hex head screw		Lengte: 20	99932722	4	pcs
				Draad: M8			
	32	Ring		Aanduiding: DIN 125 A2	99944260	4	pcs
				Binnendiameter: 17			
				Buitendiameter: 30			
				Dikte: 3			
	36	Moer		Draad: M16	99944257	4	pcs
	37.a	O-ring			96538857	1	pcs
	38	O-ring			99198791	1	pcs
	38	O-ring			99198815	2	pcs
	38	O-ring			99412727	2	pcs
	44b	Inlaatdeel			98814593	1	pcs
+	44a	Inlet part cpl.			98890953	1	pcs
	47a	Lager ring			96538795	1	pcs
	49	Impeller cpl.			98459841	5	pcs
+	51	Shaft, spline, cpl.			98368629	1	pcs
	55	Buitenste bus			98801057	1	pcs
	56	Fundatieplaat			98824711	1	pcs
	60	Veer			96538963	4	pcs
	64c	Spacer			97980241	1	pcs
	64a	Afstandsbus		Lengte: 9.00	96538950	1	pcs
	64.d	Spacer			97516851	1	pcs
	64	Afstandsbus		Lengte: 29.05	96535101	3	pcs
	66	Wedge lock washer			96536157	1	pcs
	66	Wedge lock washer			92575609	1	pcs
	67	Borgmoer		Draad: M8	98277008	1	pcs
	69	Afstandsbus		Lengte: 18.00	96538948	1	pcs
	76a	Klinknagel			96620489	2	pcs
	105	Asafdichting		Materiaal type: HQQE	96538914	1	pcs
-	2099	Motor			99606494	1	pcs
-		Kit, bearing cpl.			96279794	1	
	111	Kogellager					1
	154	Kogellager					1
	157	O-ring		Diameter: 52			1
				Materiaal type: NBR			
				Dikte: 3			
	158	Waved washer					1
	187	Ringhouder					1
	188	Ringhouder					1
-		Kit, eindschild			96279789	1	
	156a	Eindplaat					1
	157a	Pakking		Binnendiameter: 141,2			1
				Buitendiameter: 145,5			
				Dikte: 0,2			
	157	O-ring		Diameter: 52			1
				Materiaal type: NBR			
				Dikte: 3			
	158	Waved washer					1

Pos	Omschrijving	Opmerking tekst	Classificatie Gegevens	Onderdeelnr.	Aantal	Eenheid
159a	Afdichtingsring					1
-	Kit, ventilator			96279757	1	
156	Ventilator					1
159a	Afdichtingsring					1
-	Kit, ventilatorhuis			96279755	1	
151	Ventilatorkap					1
152	Pan head thread forming screw					4
-	Kit, flens			96279777	1	
156b	Flens					1
159.c	Afdichtingsring					1
184	Pakking		Binnendiameter: 141,2			1
			Buitendiameter: 145,5			
			Dikte: 0,2			
186	Aftapplug					3
-	Kit, borgring			96279798	1	
187	Ringhouder					1
188	Ringhouder					1
-	Kit, asafdichting			96279761	1	
159c	Afdichtingsring					1
159a	Afdichtingsring					1
-	Kit, ankerbouten			96279792	1	
181	Pan head staybolt					4
-	Kit, terminal board			96279769	1	
	Bracket cpl.					1
163	Hex socket head screw					1
173a	Pomphuis					1
173	Pan head thread forming screw		Aanduiding: COMBI TORX T25			1
176	Slot cheese head screw		Aanduiding: COMBI TORX T25			6
			Lengte: 10			
			Draad: M5			
176	Terminal					1
176	Verbindingsdeel					3
176	Kabelklem					3
176	Aansluitstrip					1
177	Pan head screw					1
-	Kit, aansluitkast			96279771	1	
164	Terminal box cover w/gasket					1
166	Pan head thread forming screw					4