Inventflow: Grundfos A-partner

Grundfos CR 5-22 A-FGJ-A-E-HQQE

Bekijk de pomp hier:
https://inventflow.nl/nl/pompenfilter/cr/grundfos-cr-5-22-a-fgj-a-e-hqqe

Contact

info@inventflow.nl
+31 (0) 546 45 80 72

Datablad

Aantal	Omschrijving
1	**CR 5-22 A-FGJ-A-E-HQQE**

Opm. De foto kan afwijken van het eigenlijke product

Artikelnr.: 96513381

Verticale, meertraps centrifugaalpomp met zuig- en persopeningen op hetzelfde niveau (inline). De pompkop en voet zijn van gietijzer – alle andere natte delen van roestvaststaal. Een cartridgeasafdichting waarborgt een hoge betrouwbaarheid, veilige hantering en gemakkelijke service en toegankelijkheid. Krachtoverbrenging via een gedeelde koppeling. Aansluiting leidingwerk via gecombineerde DIN-ANSI-JIS-flenzen.

De pomp is uitgerust met een 3-fase, op de voet gemonteerde, ventilatorgekoelde a-synchrone motor.

Vloeistof:

Te verpompen medium:	Water
Bereik vloeistoftemperatuur:	-20 .. 120 °C
Medium temperatuur tijdens bedrijf:	20 °C
Dichtheid:	998.2 kg/m³

Technisch:

Toerental waarop de pompgegevens zijn gebaseerd:	2917 omw/min
Nominaal debiet:	5.8 m³/u
Nominale opvoerhoogte:	115.3 m
Plaatsing:	Verticaal
Asafdichting arrangement:	Enkel
Code voor asafdichting:	HQQE
Keurmerken op typeplaat:	CE,EAC,UKCA,WRAS,ACS
Curve tolerantie:	ISO9906:2012 3B

Materialen:

Pomphuis:	Gietijzer
	EN 1561 EN-GJL-200
	ASTM A48-25B
Waaier:	Roestvast staal
	EN 1.4301
	AISI 304
Lager:	SIC

Installatie:

Maximum ambient temperature:	60 °C
Maximale bedrijfsdruk:	25 bar
Max. druk bij toegestane temp:	25 bar / 120 °C
	25 bar / -20 °C
Type aansluiting:	DIN / ANSI / JIS
Maat van de zuigaansluiting:	DN 25/32
Maat van de persaansluiting:	DN 25/32
Druktrap voor leidingaansluiting:	PN 25
Druktrap van de zuigaansluiting:	250 lb
Flensmaat van de motor:	FT130

Elektrische gegevens:

Motor standaard:	IEC
Motortype:	112MC
IE efficiëntieklasse:	IE3
Nominaal vermogen - P2:	4 kW
Vermogen (P2) benodigd voor pomp:	4 kW
Netfrequentie:	50 Hz
Nominale spanning:	3 x 380-415D V
Nominaalstroom:	7.9 A

Aantal	Omschrijving
	Startstroom: 1000-1110 % Cos phi - power factor: 0.87-0.87 Nominaal toerental: 2920-2940 omw/min Rendement: IE3 88,1% Motorrendement bij nominale belasting: 88.1 % Motor efficientie bij 3/4 vermogen: 88.6 % Motor efficientie bij half vermogen: 85.2 % Pooltal: 2 Dichtheidsklasse (IEC 34-5): 55 Dust/Jetting Isolatie klasse (IEC 85): F Motor Nr.: 85U15413 Regeling: Frequency converter: NONE Overige: Minimale Efficiëntie Index, MEI ≥: 0.57 Netto gewicht: 66.3 kg Bruto gewicht: 70.9 kg Transportvolume: 0.148 m³ Danish VVS No.: 385902022 Swedish RSK No.: 5824862 Finnish LVI No.: 4925409 Land van herkomst: HU HS code: 84137075

96513381 CR 5-22 A-FGJ-A-E-HQQE 50 Hz

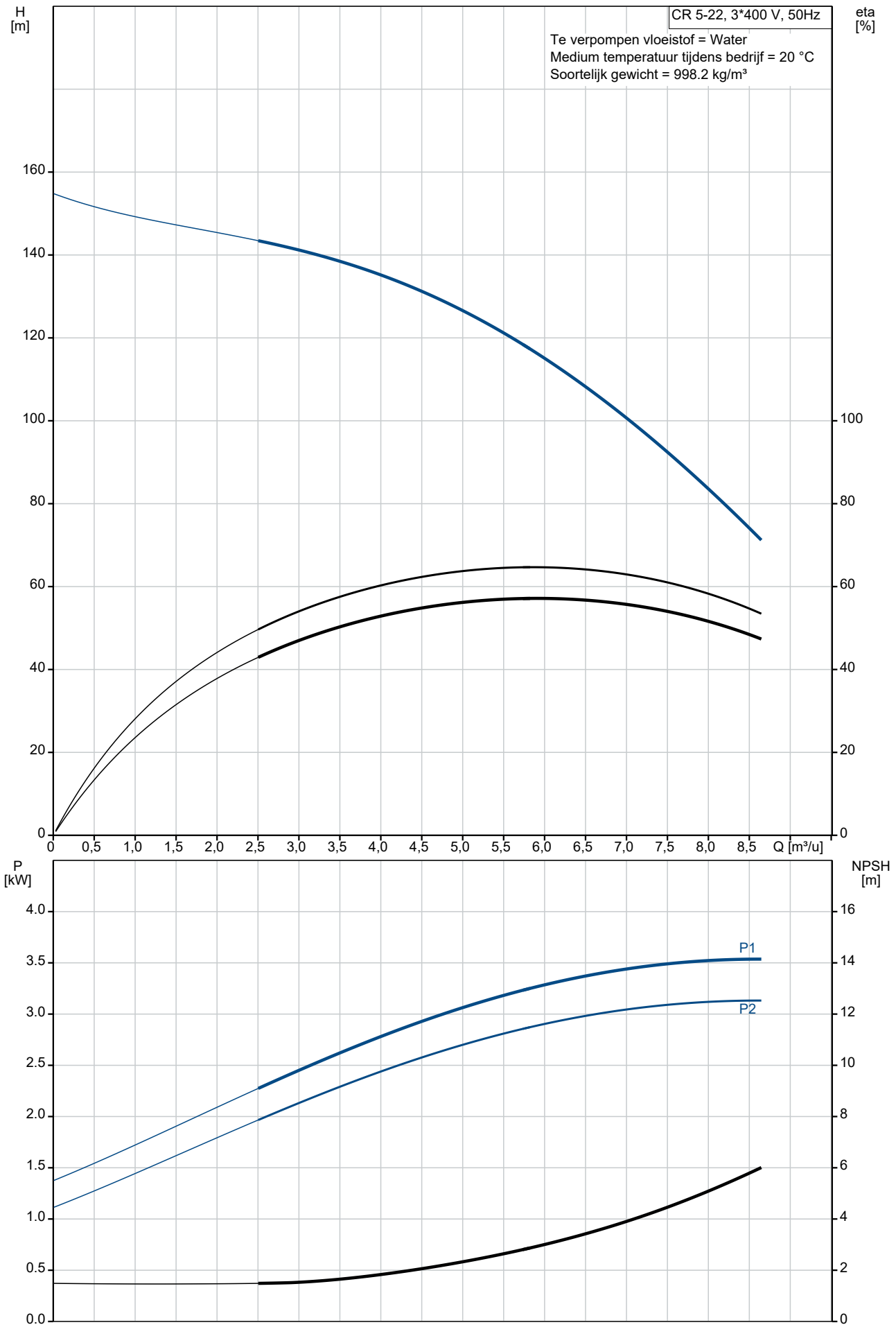

Omschrijving	Specificatie
Algemene informatie:	
Productnaam::	CR 5-22 A-FGJ-A-E-HQQE
Productnummer::	96513381
EAN nummer::	5700396638508
Technisch:	
Toerental waarop de pompgegevens zijn gebaseerd:	2917 omw/min
Nominaal debiet:	5.8 m³/u
Nominale opvoerhoogte:	115.3 m
Maximale opvoerhoogte:	150.4 m
Trappen:	22
Waaiers:	22
Aantal gereduceerde waaiers:	0
Lage NPSH:	N
Plaatsing:	Verticaal
Asafdichting arrangement:	Enkel
Code voor asafdichting:	HQQE
Keurmerken op typeplaat:	CE,EAC,UKCA,WRAS,ACS
Curve tolerantie:	ISO9906:2012 3B
Pomp versie:	A
Model:	A
Materialen:	
Pomphuis:	Gietijzer
Pomphuis:	EN 1561 EN-GJL-200
Pomphuis:	ASTM A48-25B
Waaier:	Roestvast staal
Waaier:	EN 1.4301
Waaier:	AISI 304
Materiaal code:	A
Code voor rubber:	E
Lager:	SIC
Installatie:	
Maximum ambient temperature:	60 °C
Maximale bedrijfsdruk:	25 bar
Max. druk bij toegestane temp:	25 bar / 120 °C
Max. druk bij toegestane temp:	25 bar / -20 °C
Type aansluiting:	DIN / ANSI / JIS
Maat van de zuigaansluiting:	DN 25/32
Maat van de persaansluiting:	DN 25/32
Druktrap voor leidingaansluiting:	PN 25
Druktrap van de zuigaansluiting:	250 lb
Flensmaat van de motor:	FT130
Code voor leidingaansluiting:	FGJ
Vloeistof:	
Te verpompen medium:	Water
Bereik vloeistoftemperatuur:	-20 .. 120 °C
Medium temperatuur tijdens bedrijf:	20 °C
Dichtheid:	998.2 kg/m³
Elektrische gegevens:	
Motor standaard:	IEC
Motortype:	112MC
IE efficiëntieklasse:	IE3
Nominaal vermogen - P2:	4 kW
Vermogen (P2) benodigd voor pomp:	4 kW
Netfrequentie:	50 Hz
Nominale spanning:	3 x 380-415D V
Nominaalstroom:	7.9 A
Startstroom:	1000-1110 %
Cos phi - power factor:	0.87-0.87
Nominaal toerental:	2920-2940 omw/min
Rendement:	IE3 88,1%
Motorrendement bij nominale belasting:	88.1 %
Motor efficientie bij 3/4 vermogen:	88.6 %

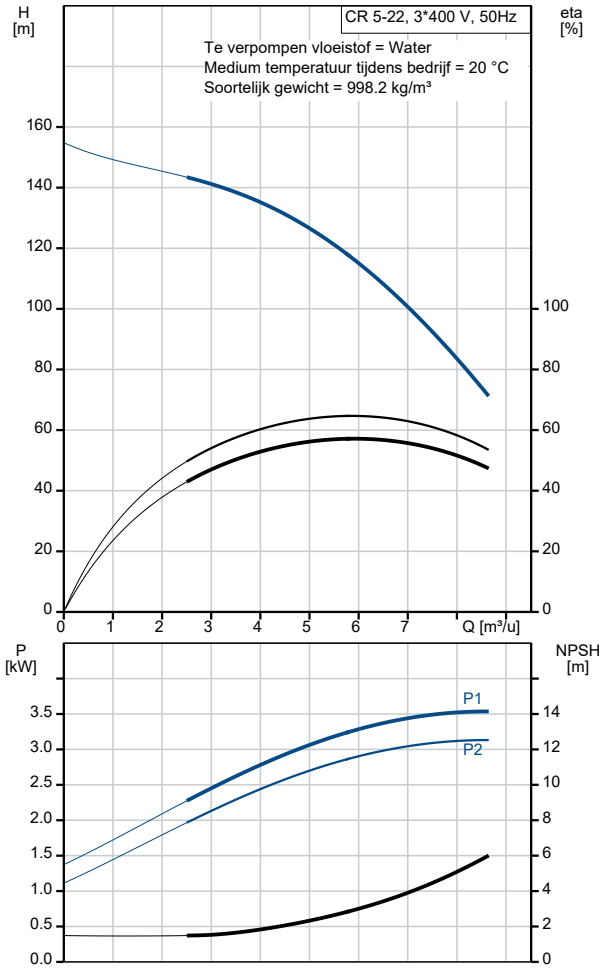

Omschrijving	Specificatie
Motor efficientie bij half vermogen:	85.2 %
Pooltal:	2
Dichtheidsklasse (IEC 34-5):	55 Dust/Jetting
Isolatie klasse (IEC 85):	F
Motorbeveiliging:	PTC
Motor Nr.:	85U15413
Regeling:	
Frequentie omvormer:	NONE
Overige:	
Minimale Efficiëntie Index, MEI ≥:	0.57
Netto gewicht:	66.3 kg
Bruto gewicht:	70.9 kg
Transportvolume:	0.148 m³
Danish VVS No.:	385902022
Swedish RSK No.:	5824862
Finnish LVI No.:	4925409
Land van herkomst:	HU
HS code:	84137075

96513381 CR 5-22 A-FGJ-A-E-HQQE 50 Hz

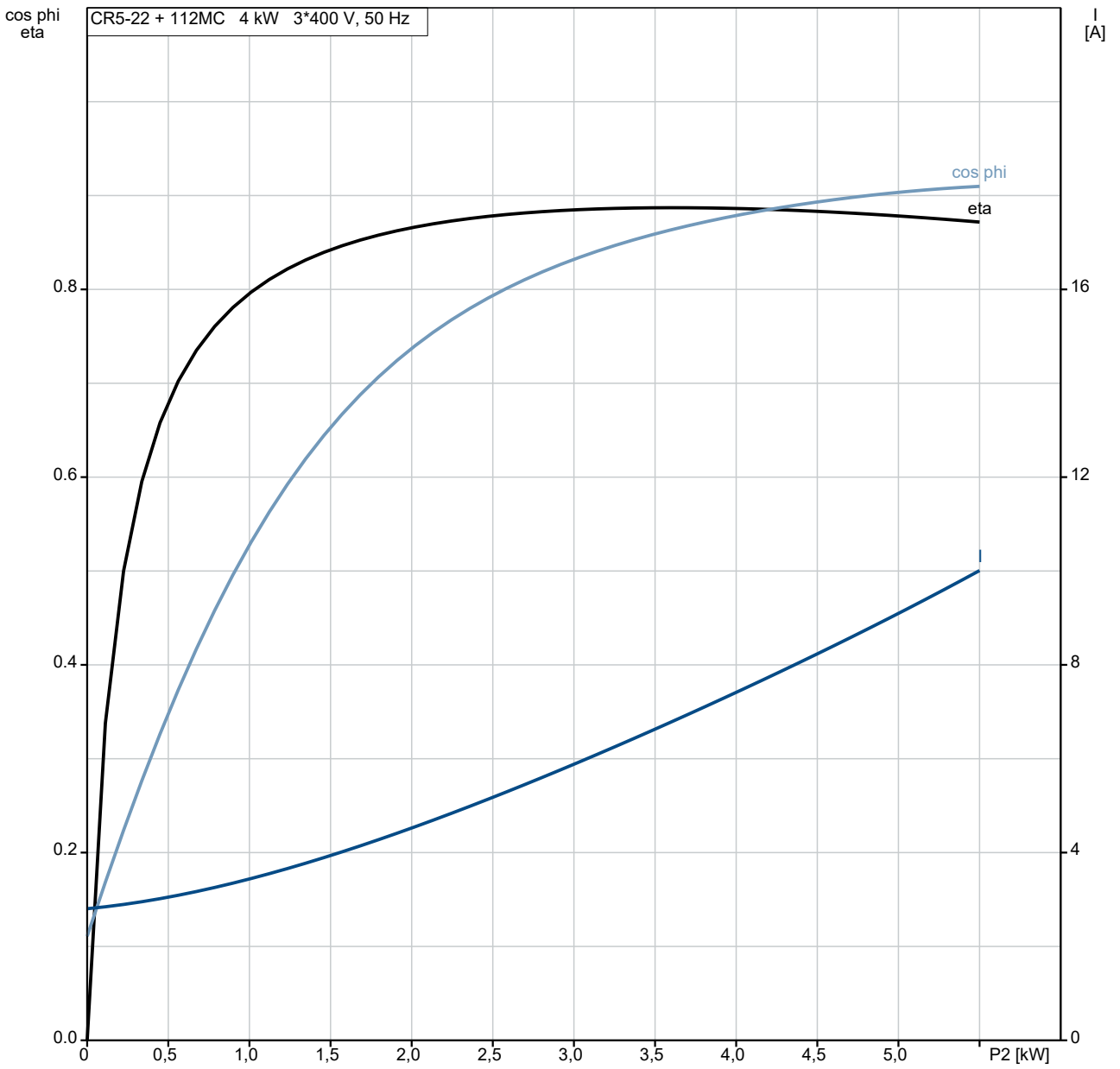

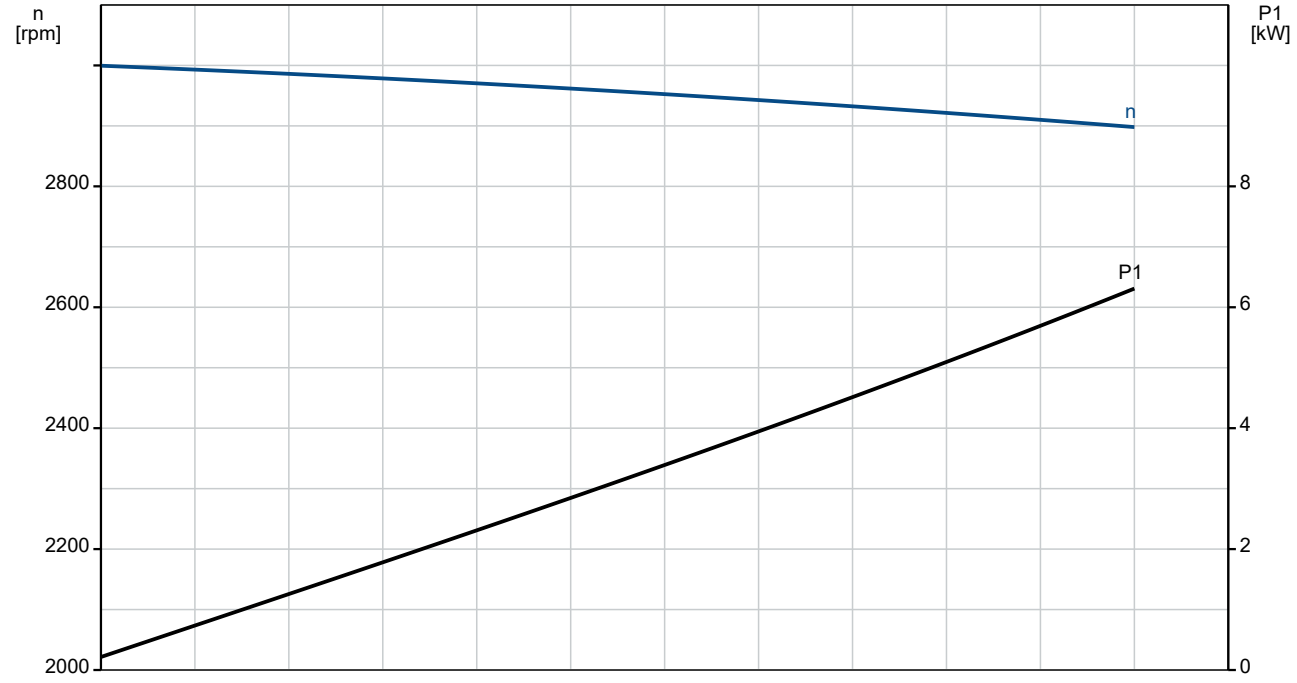

96513381 CR 5-22 A-FGJ-A-E-HQQE 50 Hz

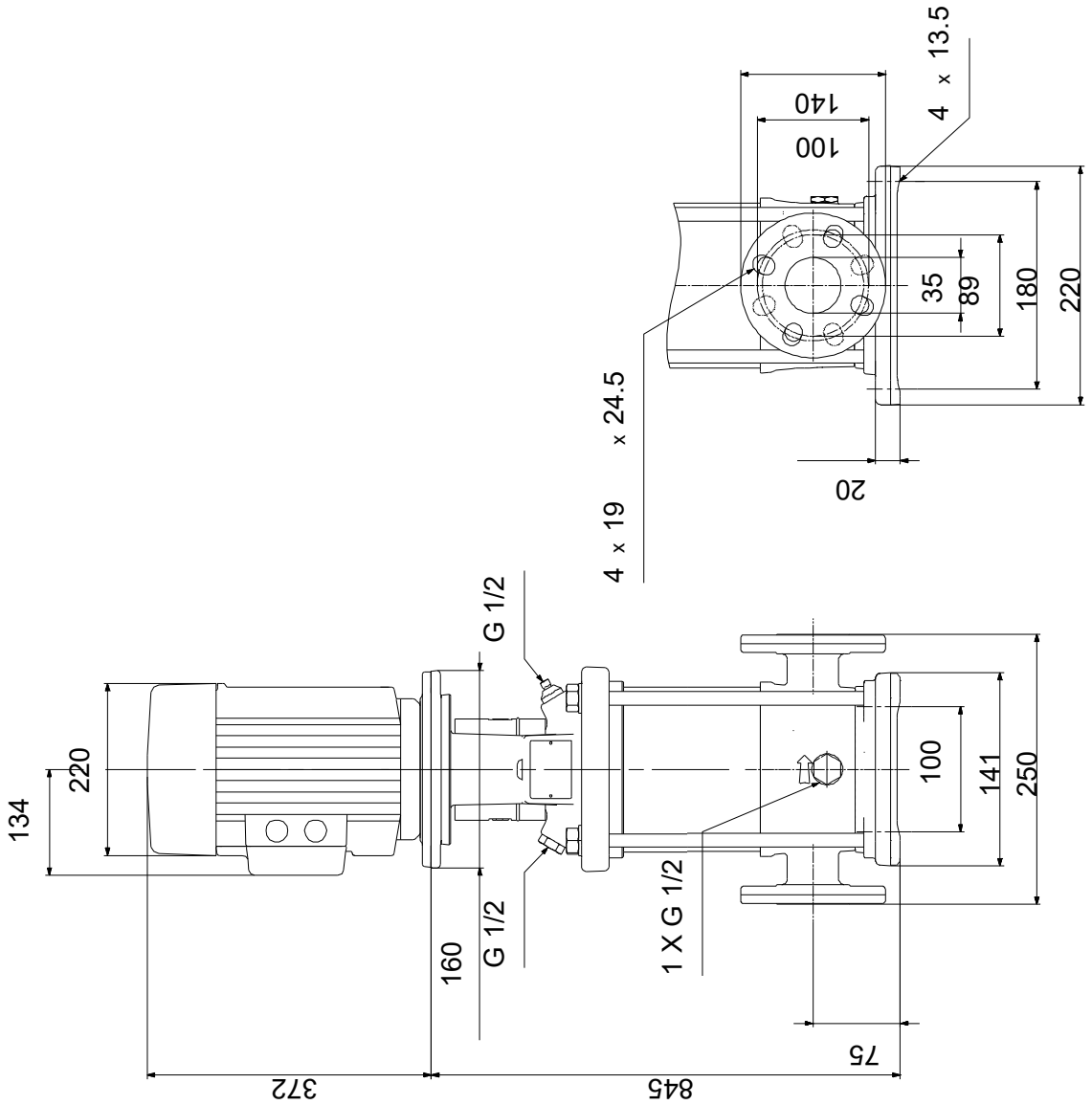

Opm! Alle unit's zijn in [mm] tenzij anders aangegeven.
Disclaimer: Deze eenvoudige maatschets toont u niet alle details.

Service onderdelen CR 5-22, Artikelnr. 96513381
Geproduceerd na 1152 (productiejaar en weeknummer)

	Pos	Omschrijving	Opmerking tekst	Classificatie Gegevens	Onderdeelnr.	Aantal	Eenheid
-	80	Kit, chamber stack		Lager type: SILICON CARBIDE	96453592	1	pcs
-	4a	Chamber w. bearing cpl.				4	
		Vane					1
		Houder voor lager					1
		Guide vane					6
		Kamer					1
	45	Nekring					1
	47	Lagerbus					1
	65	Retainer					1
	65	Houder voor afasafdichtingsring					1
-	4	Chamber cpl.				17	
		Vane					1
		Plaat					1
		Guide vane					6
	5a	Kamer					1
	45	Nekring					1
	65	Retainer					1
	65	Houder voor afasafdichtingsring					1
-	5a	Chamber cpl.				1	
		Vane					1
		Guide cup					1
	5a	Kamer					1
	45	Nekring					1
	65	Retainer					1
	65	Houder voor afasafdichtingsring					1
-	44a	Guide vane cpl.				1	
		Plaat					1
		Guide vane					6
	50	Top plate					1
	47a	Lager ring				4	
	49	Impeller cpl.				22	
	51	Shaft, spline, cpl.				1	
	64d	Afstandsbus		Binnendiameter: 12,85		1	
				Buitendiameter: 15,85			
				Lengte: 4,50			
	64c	Klem, splined		Binnendiameter: 8,5		1	
				Buitendiameter: 15			
	64a	Afstandsbus		Lengte: 13.00		4	
	64	Afstandsbus		Lengte: 26.0		17	
	66	Wedge lock washer				1	
	67	Borgmoer		Draad: M8		1	
	69	Afstandsbus		Lengte: 2.00		1	
-		Kit, koppeling			00415063	1	pcs
	9	Hex socket head cap screw		Aanduiding: DIN 912		4	
				Lengte: 25			
				Draad: M8			
	10a	Koppelingshelft				2	
	10	As-pen		Diameter: 5		1	
				Lengte: 26			
-		Kit, koppelingsbeschermer			96505131	1	pcs
	7a	Combi Slot Torx screw				4	
	7	Koppelingsbeschermer				2	
-		Kit, Pakkingen			96455090	1	pcs
	37	O-ring				2	
	38	O-ring				1	
	38	O-ring				2	
	109	O-ring		Diameter: 22,00		1	
				Materiaal type: EPDM			

Pos	Omschrijving	Opmerking tekst	Classificatie Gegevens	Onderdeelnr.	Aantal	Eenheid
			Dikte: 2,75			
-	Kit, plug			96505133	1	pcs
- 18	Ontluchtingsschroef				1	
	Spindle					1
	Plug					1
23b	Spindle				1	
25	Plug				1	
25	Plug				1	
38	O-ring				1	
38	O-ring				2	
38	O-ring		Diameter: 16,3		1	
			Materiaal type: FKM			
			Dikte: 2,4			
38	O-ring		Diameter: 16,3		2	
			Materiaal type: FKM			
			Dikte: 2,4			
-	Kit, asafdichting HQQE			96455086	1	pcs
105	Asafdichting		Materiaal type: HQQE		1	
-	Kit, slijtdelen		Materiaal type: SIC	96455099	1	pcs
- 4a	Chamber w. bearing cpl.				4	
	Vane					1
	Retainer					1
	Guide vane					6
	Kamer					1
45	Nekring					1
47	Lagerbus					1
65	Retainer					1
65	Nekring houder					1
45	Nekring				18	
47a	Lager ring				4	
64c	Klem, splined		Binnendiameter: 8,5		1	
			Buitendiameter: 15			
64a	Afstandsbus		Lengte: 13.00		4	
65	Nekring houder				18	
66	Wedge lock washer				1	
67	Borgmoer		Draad: M8		1	
441b	Pakking				2	
-	Motor			85903740	1	pcs
-	Kit, bearing cpl.			96279802	1	
111	Kogellager		Aanduiding: 6206.2Z.C3.SYN			1
153	Hoekcontactlager					1
157	O-ring		Diameter: 62			1
			Materiaal type: NBR			
			Dikte: 3			
158	Waved washer					2
-	Kit, eindschild			96279790	1	
156a	Eindplaat					1
157	O-ring		Diameter: 62			1
			Materiaal type: NBR			
			Dikte: 3			
158	Waved washer					1
159a	Afdichtingsring					1
-	Kit, Transport oog			96279825	1	
189	Eyebolt					1
-	Kit, ventilator			96279758	1	
156	Ventilator					1
159c	Afdichtingsring					1
159a	Afdichtingsring					1
-	Kit, ventilatorhuis			96279756	1	

Pos	Omschrijving	Opmerking tekst	Classificatie Gegevens	Onderdeelnr.	Aantal	Eenheid
151b	Label					1
151	Ventilatorkap					1
152	Pan head thread forming screw					4
-	Kit, flens			96279779	1	
156b	Flens					1
159.c	Afdichtingsring					1
186	Aftapplug					3
-	Kit, asafdichting			96279763	1	
159c	Afdichtingsring					1
159a	Afdichtingsring					1
-	Kit, ankerbouten			96279793	1	
181	Pan head staybolt					4
-	Kit, terminal board			96279769	1	
	Bracket cpl.					1
163	Hex socket head screw					1
173a	Pomphuis					1
173	Pan head thread forming screw		Aanduiding: COMBI TORX T25			1
176	Slot cheese head screw		Aanduiding: COMBI TORX T25			6
			Lengte: 10			
			Draad: M5			
176	Terminal					1
176	Verbindingsdeel					3
176	Kabelklem					3
176	Aansluitstrip					1
177	Pan head screw					1
-	Kit, aansluitkast			96279772	1	
164	Terminal box cover w/gasket					1
166	Pan head thread forming screw					4
2a	Pompkop			98681106	1	pcs
4a	Chamber w. bearing cpl.			96547652	4	pcs
4a	Chamber w. bearing cpl.			98371274	4	pcs
- 4	Chamber cpl.			96547651	17	pcs
45	Nekring			96547603	1	
65	Retainer			97911446	1	
4	Chamber cpl.			98371272	17	pcs
5a	Chamber cpl.			98371269	1	pcs
6	Pomphuis			96588146	1	pcs
7.a	Combi Slot Torx screw			96886324	4	pcs
7	Koppelingsbeschermer			96603690	2	pcs
10	As-pen		Diameter: 5	96536473	1	pcs
			Lengte: 26			
10	As-pen		Diameter: 5	96587588	1	pcs
			Lengte: 26			
18	Ontluchtingsschroef			96547461	1	pcs
18	Ontluchtingsschroef			95061351	1	pcs
- 25a	Priming valve cpl.			96588242	1	pcs
38	O-ring			99198815	1	
38	O-ring			99412727	1	
25	Plug			96536013	1	pcs
26	Ankerbout		Lengte: 616	98698637	4	pcs
			Draad: M12			
26	Ankerbout		Lengte: 616	98986335	4	pcs
			Draad: M12			
28	Hex head screw		Lengte: 25	99335941	4	pcs
			Draad: M8			
32	Ring		Aanduiding: DIN 125 A	99883474	4	pcs
			Binnendiameter: 13			

Pos	Omschrijving	Opmerking tekst	Classificatie Gegevens	Onderdeelnr.	Aantal	Eenheid
			Buitendiameter: 24			
			Dikte: 2,5			
36	Moer		Draad: M12	96620479	4	pcs
37	O-ring			96547656	2	pcs
38	O-ring			99198815	2	pcs
38	O-ring			99412727	2	pcs
44a	Guide vane cpl.			96547658	1	pcs
44a	Guide vane cpl.			98681144	1	pcs
47a	Lager ring			97905743	4	pcs
47a	Lager ring			96547649	4	pcs
49	Impeller cpl.			96547648	22	pcs
49	Impeller cpl.			98394422	22	pcs
51	Shaft, spline, cpl.			98368528	1	pcs
55	Buitenste bus			98811263	1	pcs
60	Formed wire spring			99935918	1	pcs
64c	Klem, splined		Binnendiameter: 8,5	98496968	1	pcs
			Buitendiameter: 15			
64a	Afstandsbus		Lengte: 13.00	96536452	4	pcs
64a	Afstandsbus		Lengte: 13.00	98520104	4	pcs
64	Afstandsbus		Lengte: 26.0	96536304	17	pcs
66	Wedge lock washer			96536157	1	pcs
66	Wedge lock washer			92575609	1	pcs
67	Borgmoer		Draad: M8	98277008	1	pcs
69	Afstandsbus		Lengte: 2.00	96536451	1	pcs
105	Asafdichting		Materiaal type: HQQE	96983415	1	pcs