Inventflow: Grundfos A-partner

Grundfos CR 5-20 A-FGJ-A-E-HQQE

Bekijk de pomp hier:
https://inventflow.nl/nl/pompenfilter/cr/grundfos-cr-5-20-a-fgj-a-e-hqqe

Contact

info@inventflow.nl
+31 (0) 546 45 80 72

Datablad

Aantal	Omschrijving
1	**CR 5-20 A-FGJ-A-E-HQQE**

Opm. De foto kan afwijken van het eigenlijke product

Artikelnr.: 96513389

Verticale, meertraps centrifugaalpomp met zuig- en persopeningen op hetzelfde niveau (inline). De pompkop en voet zijn van gietijzer – alle andere natte delen van roestvaststaal. Een cartridgeasafdichting waarborgt een hoge betrouwbaarheid, veilige hantering en gemakkelijke service en toegankelijkheid. Krachtoverbrenging via een gedeelde koppeling. Aansluiting leidingwerk via gecombineerde DIN-ANSI-JIS-flenzen.

De pomp is uitgerust met een 3-fase, op de voet gemonteerde, ventilatorgekoelde a-synchrone motor.

Vloeistof:

Te verpompen medium:	Water
Bereik vloeistoftemperatuur:	-20 .. 120 °C
Medium temperatuur tijdens bedrijf:	20 °C
Dichtheid:	998.2 kg/m³

Technisch:

Toerental waarop de pompgegevens zijn gebaseerd:	2902 omw/min
Nominaal debiet:	5.8 m³/u
Nominale opvoerhoogte:	102.9 m
Plaatsing:	Verticaal
Asafdichting arrangement:	Enkel
Code voor asafdichting:	HQQE
Keurmerken op typeplaat:	CE,EAC,UKCA,WRAS,ACS
Curve tolerantie:	ISO9906:2012 3B

Materialen:

Pomphuis:	Gietijzer
	EN 1561 EN-GJL-200
	ASTM A48-25B
Waaier:	Roestvast staal
	EN 1.4301
	AISI 304
Lager:	SIC

Installatie:

Maximum ambient temperature:	60 °C
Maximale bedrijfsdruk:	25 bar
Max. druk bij toegestane temp:	25 bar / 120 °C
	25 bar / -20 °C
Type aansluiting:	DIN / ANSI / JIS
Maat van de zuigaansluiting:	DN 25/32
Maat van de persaansluiting:	DN 25/32
Druktrap voor leidingaansluiting:	PN 25
Druktrap van de zuigaansluiting:	250 lb
Flensmaat van de motor:	FT130

Elektrische gegevens:

Motor standaard:	IEC
Motortype:	100LC
IE efficiëntieklasse:	IE3
Nominaal vermogen - P2:	3 kW
Vermogen (P2) benodigd voor pomp:	3 kW
Netfrequentie:	50 Hz
Nominale spanning:	3 x 380-415D V
Nominaalstroom:	6.3 A

Aantal	Omschrijving
	Startstroom: 840-920 % Cos phi - power factor: 0.87-0.82 Nominaal toerental: 2900-2920 omw/min Rendement: IE3 87,1% Motorrendement bij nominale belasting: 87.1 % Motor efficientie bij 3/4 vermogen: 88.0 % Motor efficientie bij half vermogen: 87.7 % Pooltal: 2 Dichtheidsklasse (IEC 34-5): 55 Dust/Jetting Isolatie klasse (IEC 85): F Motor Nr.: 85U15510 Regeling: Frequency converter: NONE Overige: Minimale Efficiëntie Index, MEI ≥: 0.57 Netto gewicht: 53.5 kg Bruto gewicht: 58.8 kg Transportvolume: 0.133 m³ Land van herkomst: HU HS code: 84137075

96513389 CR 5-20 A-FGJ-A-E-HQQE 50 Hz

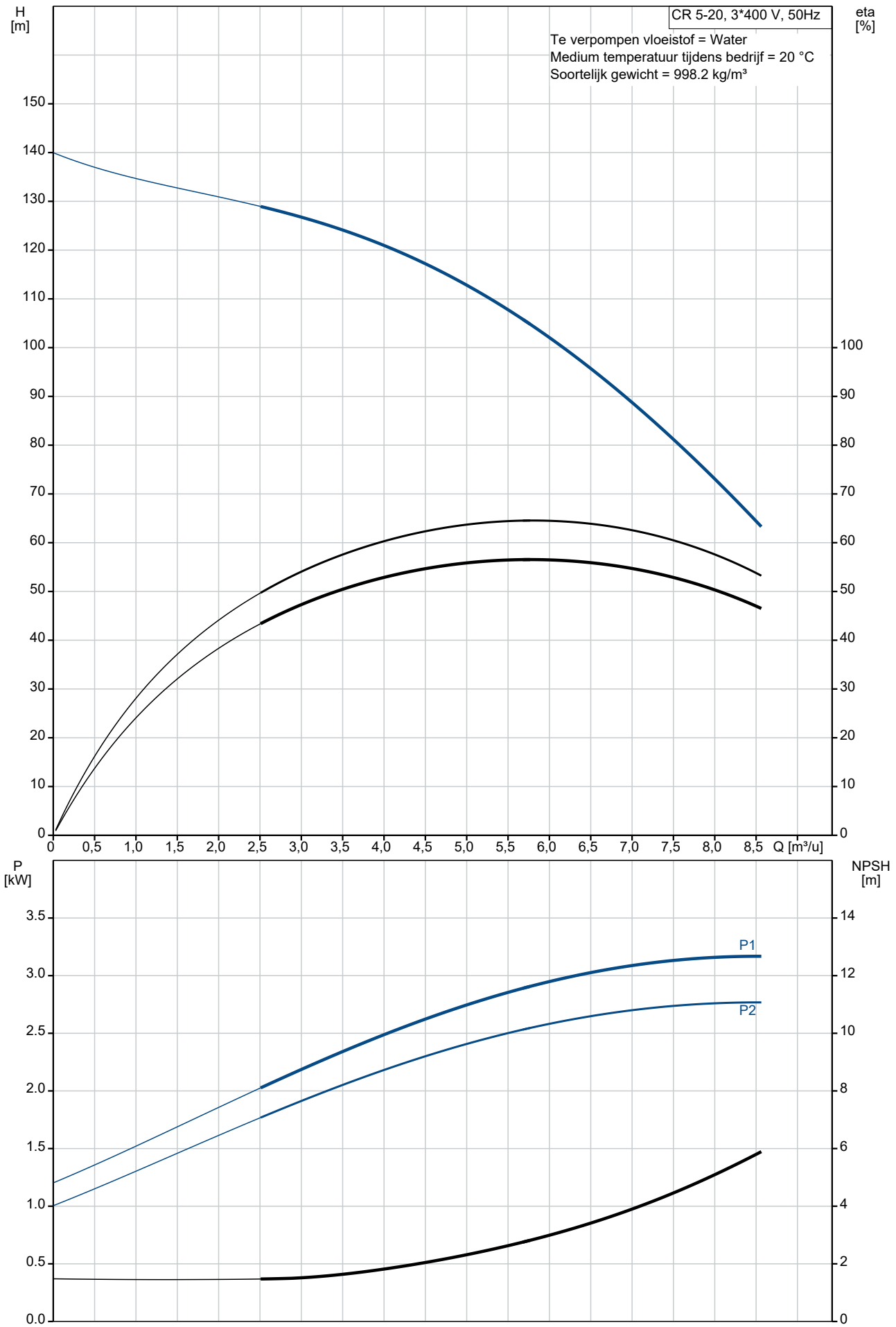

Omschrijving	Specificatie
Algemene informatie:	
Productnaam::	CR 5-20 A-FGJ-A-E-HQQE
Productnummer::	96513389
EAN nummer::	5700396639413
Technisch:	
Toerental waarop de pompgegevens zijn gebaseerd:	2902 omw/min
Nominaal debiet:	5.8 m³/u
Nominale opvoerhoogte:	102.9 m
Maximale opvoerhoogte:	136.1 m
Trappen:	20
Waaiers:	20
Aantal gereduceerde waaiers:	0
Lage NPSH:	N
Plaatsing:	Verticaal
Asafdichting arrangement:	Enkel
Code voor asafdichting:	HQQE
Keurmerken op typeplaat:	CE,EAC,UKCA,WRAS,ACS
Curve tolerantie:	ISO9906:2012 3B
Pomp versie:	A
Model:	A
Materialen:	
Pomphuis:	Gietijzer
Pomphuis:	EN 1561 EN-GJL-200
Pomphuis:	ASTM A48-25B
Waaier:	Roestvast staal
Waaier:	EN 1.4301
Waaier:	AISI 304
Materiaal code:	A
Code voor rubber:	E
Lager:	SIC
Installatie:	
Maximum ambient temperature:	60 °C
Maximale bedrijfsdruk:	25 bar
Max. druk bij toegestane temp:	25 bar / 120 °C
Max. druk bij toegestane temp:	25 bar / -20 °C
Type aansluiting:	DIN / ANSI / JIS
Maat van de zuigaansluiting:	DN 25/32
Maat van de persaansluiting:	DN 25/32
Druktrap voor leidingaansluiting:	PN 25
Druktrap van de zuigaansluiting:	250 lb
Flensmaat van de motor:	FT130
Code voor leidingaansluiting:	FGJ
Vloeistof:	
Te verpompen medium:	Water
Bereik vloeistoftemperatuur:	-20 .. 120 °C
Medium temperatuur tijdens bedrijf:	20 °C
Dichtheid:	998.2 kg/m³
Elektrische gegevens:	
Motor standaard:	IEC
Motortype:	100LC
IE efficiëntieklasse:	IE3
Nominaal vermogen - P2:	3 kW
Vermogen (P2) benodigd voor pomp:	3 kW
Netfrequentie:	50 Hz
Nominale spanning:	3 x 380-415D V
Nominaalstroom:	6.3 A
Startstroom:	840-920 %
Cos phi - power factor:	0.87-0.82
Nominaal toerental:	2900-2920 omw/min
Rendement:	IE3 87,1%
Motorrendement bij nominale belasting:	87.1 %
Motor efficientie bij 3/4 vermogen:	88.0 %

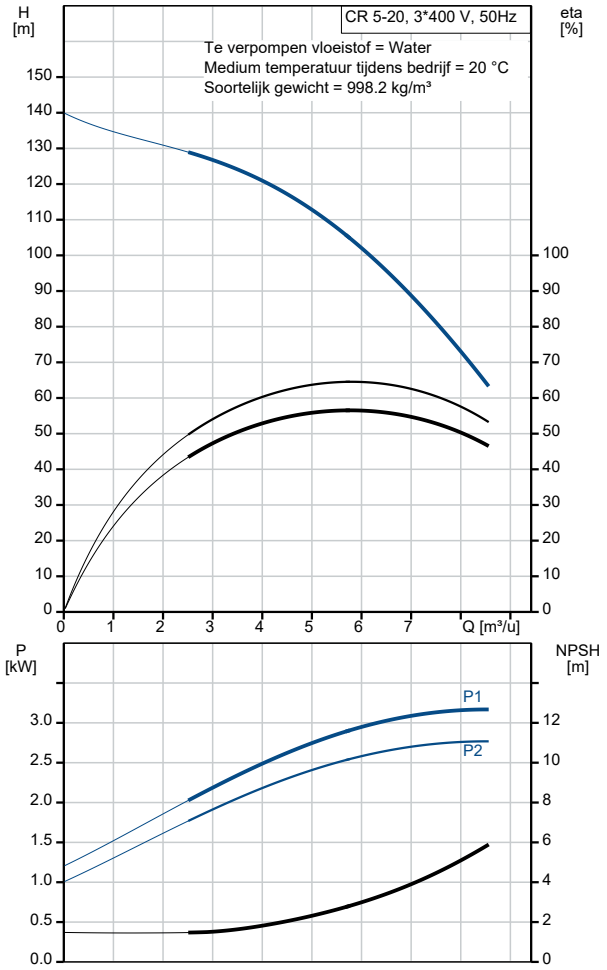

Omschrijving	Specificatie
Motor efficientie bij half vermogen:	87.7 %
Pooltal:	2
Dichtheidsklasse (IEC 34-5):	55 Dust/Jetting
Isolatie klasse (IEC 85):	F
Motorbeveiliging:	PTC
Motor Nr.:	85U15510
Regeling:	
Frequentie omvormer:	NONE
Overige:	
Minimale Efficiëntie Index, MEI ≥:	0.57
Netto gewicht:	53.5 kg
Bruto gewicht:	58.8 kg
Transportvolume:	0.133 m³
Land van herkomst:	HU
HS code:	84137075

96513389 CR 5-20 A-FGJ-A-E-HQQE 50 Hz

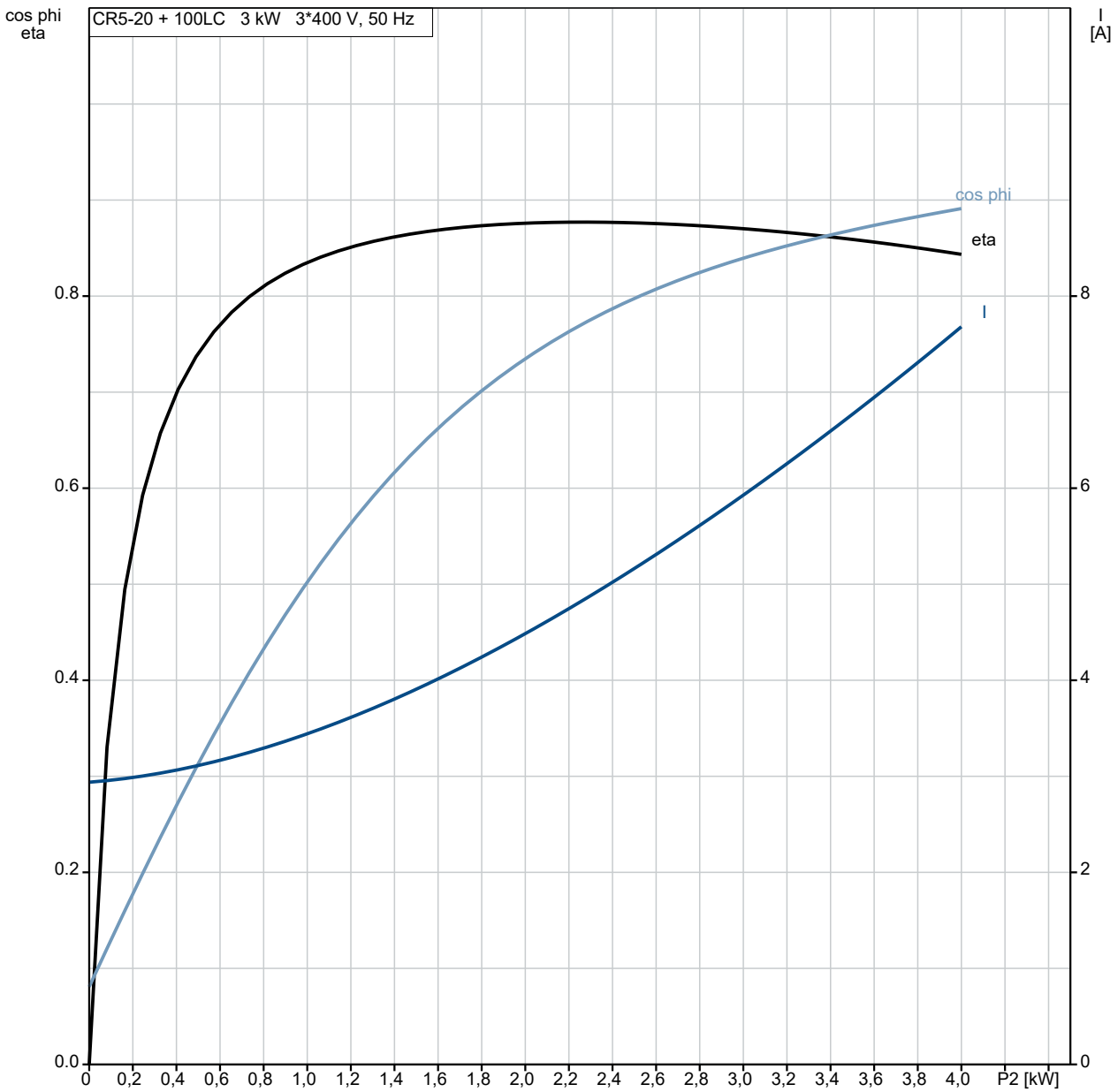

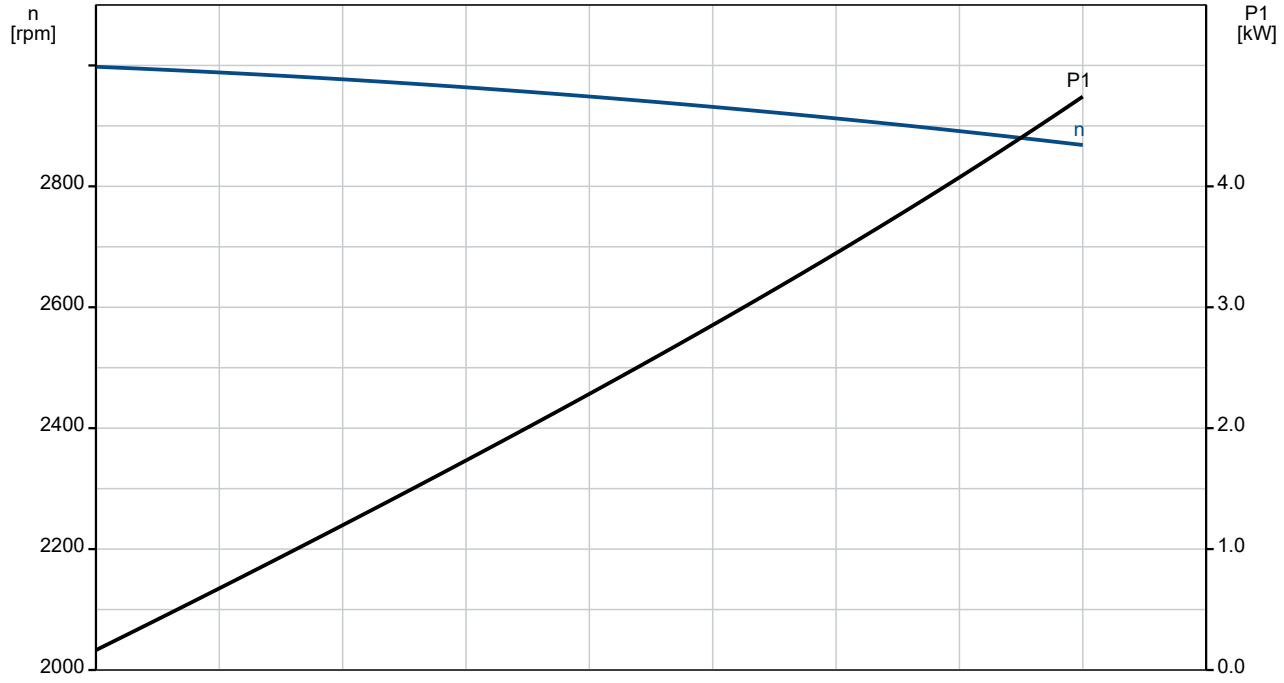

96513389 CR 5-20 A-FGJ-A-E-HQQE 50 Hz

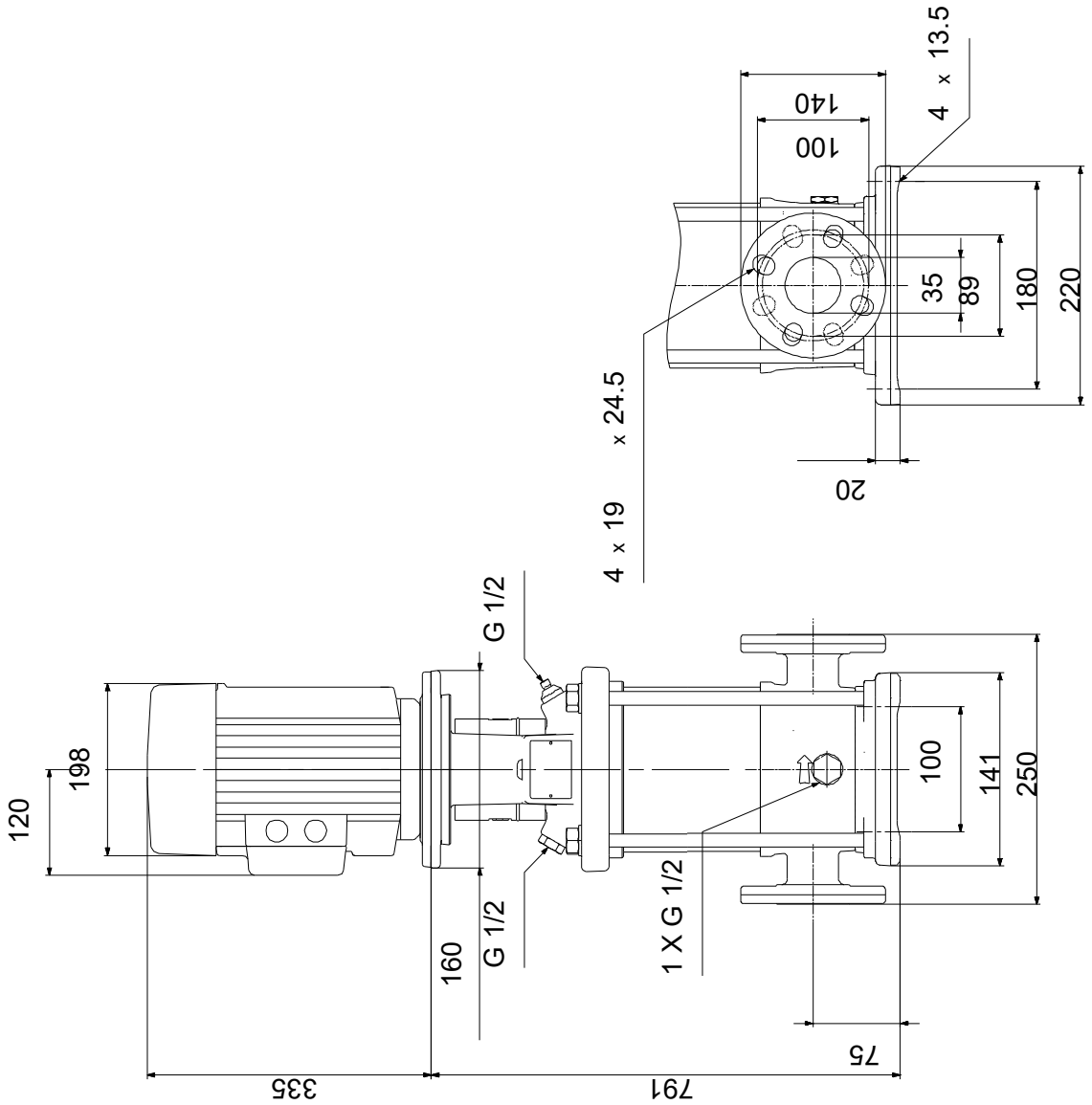

Opm! Alle unit's zijn in [mm] tenzij anders aangegeven.
Disclaimer: Deze eenvoudige maatschets toont u niet alle details.

Service onderdelen CR 5-20, Artikelnr. 96513389
Geproduceerd na 1152 (productiejaar en weeknummer)

	Pos	Omschrijving	Opmerking tekst	Classificatie Gegevens	Onderdeelnr.	Aantal	Eenheid
-	80	Kit, chamber stack		Lager type: SILICON CARBIDE	96453591	1	pcs
-	4a	Chamber w. bearing cpl.				4	
		Vane					1
		Houder voor lager					1
		Guide vane					6
		Kamer					1
	45	Nekring					1
	47	Lagerbus					1
	65	Retainer					1
	65	Houder voor afasafdichtingsring					1
-	4	Chamber cpl.				15	
		Vane					1
		Plaat					1
		Guide vane					6
	5a	Kamer					1
	45	Nekring					1
	65	Retainer					1
	65	Houder voor afasafdichtingsring					1
-	5a	Chamber cpl.				1	
		Vane					1
		Guide cup					1
	5a	Kamer					1
	45	Nekring					1
	65	Retainer					1
	65	Houder voor afasafdichtingsring					1
-	44a	Guide vane cpl.				1	
		Plaat					1
		Guide vane					6
	50	Top plate					1
	47a	Lager ring				4	
	49	Impeller cpl.				20	
	51	Shaft, spline, cpl.				1	
	64d	Afstandsbus		Binnendiameter: 12,85		1	
				Buitendiameter: 15,85			
				Lengte: 4,50			
	64c	Klem, splined		Binnendiameter: 8,5		1	
				Buitendiameter: 15			
	64a	Afstandsbus		Lengte: 13.00		4	
	64	Afstandsbus		Lengte: 26.0		15	
	66	Wedge lock washer				1	
	67	Borgmoer		Draad: M8		1	
	69	Afstandsbus		Lengte: 2.00		1	
-		Kit, koppeling			00415063	1	pcs
	9	Hex socket head cap screw		Aanduiding: DIN 912		4	
				Lengte: 25			
				Draad: M8			
	10a	Koppelingshelft				2	
	10	As-pen		Diameter: 5		1	
				Lengte: 26			
-		Kit, koppelingsbeschermer			96505131	1	pcs
	7a	Combi Slot Torx screw				4	
	7	Koppelingsbeschermer				2	
-		Kit, Pakkingen			96455090	1	pcs
	37	O-ring				2	
	38	O-ring				1	
	38	O-ring				2	
	109	O-ring		Diameter: 22,00		1	
				Materiaal type: EPDM			

Pos	Omschrijving	Opmerking tekst	Classificatie Gegevens	Onderdeelnr.	Aantal	Eenheid
			Dikte: 2,75			
-	Kit, plug			96505133	1	pcs
- 18	Ontluchtingsschroef				1	
	Spindle					1
	Plug					1
23b	Spindle				1	
25	Plug				1	
25	Plug				1	
38	O-ring				1	
38	O-ring				2	
38	O-ring		Diameter: 16,3		1	
			Materiaal type: FKM			
			Dikte: 2,4			
38	O-ring		Diameter: 16,3		2	
			Materiaal type: FKM			
			Dikte: 2,4			
-	Kit, asafdichting HQQE			96455086	1	pcs
105	Asafdichting		Materiaal type: HQQE		1	
-	Kit, slijtdelen		Materiaal type: SIC	96455099	1	pcs
- 4a	Chamber w. bearing cpl.				4	
	Vane					1
	Retainer					1
	Guide vane					6
	Kamer					1
45	Nekring					1
47	Lagerbus					1
65	Retainer					1
65	Nekring houder					1
45	Nekring				18	
47a	Lager ring				4	
64c	Klem, splined		Binnendiameter: 8,5		1	
			Buitendiameter: 15			
64a	Afstandsbus		Lengte: 13.00		4	
65	Nekring houder				18	
66	Wedge lock washer				1	
67	Borgmoer		Draad: M8		1	
441b	Pakking				2	
-	Motor			85903731	1	pcs
-	Kit, Ball bearing			96279795	1	
99a	Ringhouder					1
99	Ringhouder					1
111	Kogellager					1
111	Kogellager					1
157	O-ring		Diameter: 52			1
			Materiaal type: NBR			
			Dikte: 3			
158	Waved washer					1
-	Kit, eindschild			96279831	1	
156a	Eindplaat					1
157	O-ring		Diameter: 52			1
			Materiaal type: NBR			
			Dikte: 3			
158	Waved washer					1
159a	Afdichtingsring					1
-	Kit, ventilator			96279757	1	
156	Ventilator					1
159a	Afdichtingsring					1
-	Kit, ventilatorhuis			96279826	1	
151b	Label					1
151	Ventilatorkap					1

Pos	Omschrijving	Opmerking tekst	Classificatie Gegevens	Onderdeelnr.	Aantal	Eenheid
152	Pan head thread forming screw				4	
-	Kit, flens			96279828	1	
156b	Flens				1	
156.c	Aftapplug				3	
159.c	Afdichtingsring				1	
-	Kit, borgring			96279799	1	
99	Ringhouder				1	
188	Ringhouder				1	
-	Kit, asafdichting			96279762	1	
159c	Afdichtingsring				1	
159a	Afdichtingsring				1	
-	Kit, ankerbouten			96279832	1	
181	Pan head staybolt				4	
-	Kit, terminal board			96279769	1	
	Bracket cpl.				1	
163	Hex socket head screw				1	
173a	Pomphuis				1	
173	Pan head thread forming screw		Aanduiding: COMBI TORX T25		1	
176	Slot cheese head screw		Aanduiding: COMBI TORX T25		6	
			Lengte: 10			
			Draad: M5			
176	Terminal				1	
176	Verbindingsdeel				3	
176	Kabelklem				3	
176	Aansluitstrip				1	
177	Pan head screw				1	
-	Kit, aansluitkast			96279771	1	
164	Terminal box cover w/gasket				1	
166	Pan head thread forming screw				4	
2a	Pompkop			98681106	1	pcs
4a	Chamber w. bearing cpl.			96547652	4	pcs
4a	Chamber w. bearing cpl.			98371274	4	pcs
- 4	Chamber cpl.			96547651	15	pcs
45	Nekring			96547603	1	
65	Retainer			97911446	1	
4	Chamber cpl.			98371272	15	pcs
5a	Chamber cpl.			98371269	1	pcs
6	Pomphuis			96588146	1	pcs
7.a	Combi Slot Torx screw			96886324	4	pcs
7	Koppelingsbeschermer			96603690	2	pcs
10	As-pen		Diameter: 5	96536473	1	pcs
			Lengte: 26			
10	As-pen		Diameter: 5	96587588	1	pcs
			Lengte: 26			
18	Ontluchtingsschroef			96547461	1	pcs
18	Ontluchtingsschroef			95061351	1	pcs
- 25a	Priming valve cpl.			96588242	1	pcs
38	O-ring			99198815	1	
38	O-ring			99412727	1	
25	Plug			96536013	1	pcs
26	Ankerbout		Lengte: 562	98698639	4	pcs
			Draad: M12			
26	Ankerbout		Lengte: 562	98986334	4	pcs
			Draad: M12			
28	Hex head screw		Lengte: 25	99335941	4	pcs
			Draad: M8			
32	Ring		Aanduiding: DIN 125 A	99883474	4	pcs

Pos	Omschrijving	Opmerking tekst	Classificatie Gegevens	Onderdeelnr.	Aantal	Eenheid
			Binnendiameter: 13			
			Buitendiameter: 24			
			Dikte: 2,5			
36	Moer		Draad: M12	96620479	4	pcs
37	O-ring			96547656	2	pcs
38	O-ring			99198815	2	pcs
38	O-ring			99412727	2	pcs
44a	Guide vane cpl.			96547658	1	pcs
44a	Guide vane cpl.			98681144	1	pcs
47a	Lager ring			97905743	4	pcs
47a	Lager ring			96547649	4	pcs
49	Impeller cpl.			96547648	20	pcs
49	Impeller cpl.			98394422	20	pcs
51	Shaft, spline, cpl.			98368526	1	pcs
55	Buitenste bus			98811262	1	pcs
60	Formed wire spring			99935918	1	pcs
64c	Klem, splined		Binnendiameter: 8,5	98496968	1	pcs
			Buitendiameter: 15			
64a	Afstandsbus		Lengte: 13.00	96536452	4	pcs
64a	Afstandsbus		Lengte: 13.00	98520104	4	pcs
64	Afstandsbus		Lengte: 26.0	96536304	15	pcs
66	Wedge lock washer			96536157	1	pcs
66	Wedge lock washer			92575609	1	pcs
67	Borgmoer		Draad: M8	98277008	1	pcs
69	Afstandsbus		Lengte: 2.00	96536451	1	pcs
105	Asafdichting		Materiaal type: HQQE	96983415	1	pcs