Inventflow: Grundfos A-partner

Grundfos CRN 5-16 A-P-A-E-HQQE

Bekijk de pomp hier:
https://inventflow.nl/nl/pompenfilter/crn/grundfos-crn-5-16-a-p-a-e-hqqe

Contact

info@inventflow.nl
+31 (0) 546 45 80 72

Datablad

Aantal	Omschrijving
1	**CRN 5-16 A-P-A-E-HQQE**

Artikelnr.: 96513487

Verticale, meertraps centrifugaalpomp met zuig- en persopeningen op hetzelfde niveau (inline). Pompmaterialen in contact met de vloeistof zijn uitgerust in roestvaststaal van hoge kwaliteit. Een cartridgeasafdichting waarborgt een hoge betrouwbaarheid, veilige hantering en gemakkelijke service en toegankelijkheid. Krachtoverbrenging via een gedeelde koppeling. Aansluiting leidingwerk via PJE-koppelingen (Victaulic®).

De pomp is uitgerust met een 3-fase, op de voet gemonteerde, ventilatorgekoelde a-synchrone motor.

Vloeistof:

Te verpompen medium:	Water
Bereik vloeistoftemperatuur:	-20 .. 120 °C
Medium temperatuur tijdens bedrijf:	20 °C
Dichtheid:	998.2 kg/m³

Technisch:

Toerental waarop de pompgegevens zijn gebaseerd:	2899 omw/min
Nominaal debiet:	5.8 m³/u
Nominale opvoerhoogte:	80.8 m
Plaatsing:	Verticaal
Asafdichting arrangement:	Enkel
Code voor asafdichting:	HQQE
Keurmerken op typeplaat:	CE,EAC,UKCA,WRAS,ACS
Curve tolerantie:	ISO9906:2012 3B

Materialen:

Pomphuis:	Roestvast staal EN 1.4408 AISI 316
Waaier:	Roestvast staal EN 1.4401 AISI 316
Lager:	SIC

Installatie:

Maximum ambient temperature:	60 °C
Maximale bedrijfsdruk:	25 bar
Max. druk bij toegestane temp:	25 bar / 120 °C 25 bar / -20 °C
Type aansluiting:	PJE
Maat van de zuigaansluiting:	DN 32
Maat van de persaansluiting:	DN 32
Druktrap voor leidingaansluiting:	PN 50
Flensmaat van de motor:	FT115

Elektrische gegevens:

Motor standaard:	IEC
Motortype:	90LE
IE efficiëntieklasse:	IE3
Nominaal vermogen - P2:	2.2 kW
Vermogen (P2) benodigd voor pomp:	2.2 kW
Netfrequentie:	50 Hz
Nominale spanning:	3 x 380-415D V
Nominaalstroom:	4.65 A
Startstroom:	840-920 %

Aantal	Omschrijving
	Cos phi - power factor: 0.86-0.80 Nominaal toerental: 2890-2910 omw/min Rendement: IE3 85,9% Motorrendement bij nominale belasting: 85.9-85.9 % Motor efficientie bij 3/4 vermogen: 88.2 % Motor efficientie bij half vermogen: 88.0 % Pooltal: 2 Dichtheidsklasse (IEC 34-5): 55 Dust/Jetting Isolatie klasse (IEC 85): F Motor Nr.: 85U11908 Regeling: Frequency converter: NONE Overige: Minimale Efficiëntie Index, MEI ≥: 0.57 Netto gewicht: 39.2 kg Bruto gewicht: 42.1 kg Transportvolume: 0.13 m³ Land van herkomst: HU HS code: 84137075

96513487 CRN 5-16 A-P-A-E-HQQE 50 Hz

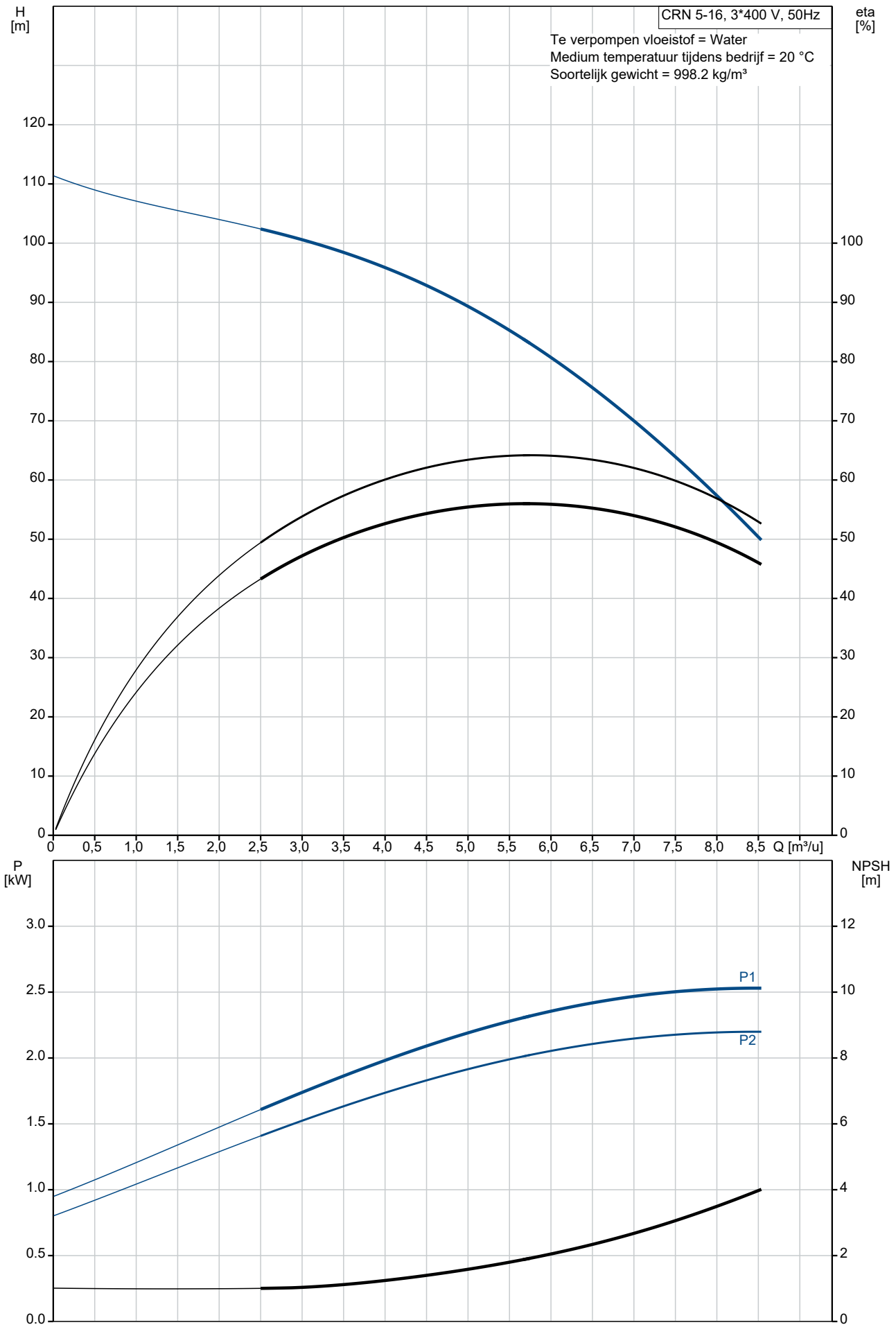

Omschrijving	Specificatie
Algemene informatie:	
Productnaam::	CRN 5-16 A-P-A-E-HQQE
Productnummer::	96513487
EAN nummer::	5700396644837
Technisch:	
Toerental waarop de pompgegevens zijn gebaseerd:	2899 omw/min
Nominaal debiet:	5.8 m³/u
Nominale opvoerhoogte:	80.8 m
Maximale opvoerhoogte:	108.4 m
Trappen:	16
Waaiers:	16
Aantal gereduceerde waaiers:	0
Lage NPSH:	N
Plaatsing:	Verticaal
Asafdichting arrangement:	Enkel
Code voor asafdichting:	HQQE
Keurmerken op typeplaat:	CE,EAC,UKCA,WRAS,ACS
Curve tolerantie:	ISO9906:2012 3B
Pomp versie:	A
Model:	A
Materialen:	
Pomphuis:	Roestvast staal
Pomphuis:	EN 1.4408
Pomphuis:	AISI 316
Waaier:	Roestvast staal
Waaier:	EN 1.4401
Waaier:	AISI 316
Materiaal code:	A
Code voor rubber:	E
Lager:	SIC
Installatie:	
Maximum ambient temperature:	60 °C
Maximale bedrijfsdruk:	25 bar
Max. druk bij toegestane temp:	25 bar / 120 °C
Max. druk bij toegestane temp:	25 bar / -20 °C
Type aansluiting:	PJE
Maat van de zuigaansluiting:	DN 32
Maat van de persaansluiting:	DN 32
Druktrap voor leidingaansluiting:	PN 50
Flensmaat van de motor:	FT115
Code voor leidingaansluiting:	P
Vloeistof:	
Te verpompen medium:	Water
Bereik vloeistoftemperatuur:	-20 .. 120 °C
Medium temperatuur tijdens bedrijf:	20 °C
Dichtheid:	998.2 kg/m³
Elektrische gegevens:	
Motor standaard:	IEC
Motortype:	90LE
IE efficiëntieklasse:	IE3
Nominaal vermogen - P2:	2.2 kW
Vermogen (P2) benodigd voor pomp:	2.2 kW
Netfrequentie:	50 Hz
Nominale spanning:	3 x 380-415D V
Nominaalstroom:	4.65 A
Startstroom:	840-920 %
Cos phi - power factor:	0.86-0.80
Nominaal toerental:	2890-2910 omw/min
Rendement:	IE3 85,9%
Motorrendement bij nominale belasting:	85.9-85.9 %
Motor efficientie bij 3/4 vermogen:	88.2 %
Motor efficientie bij half vermogen:	88.0 %

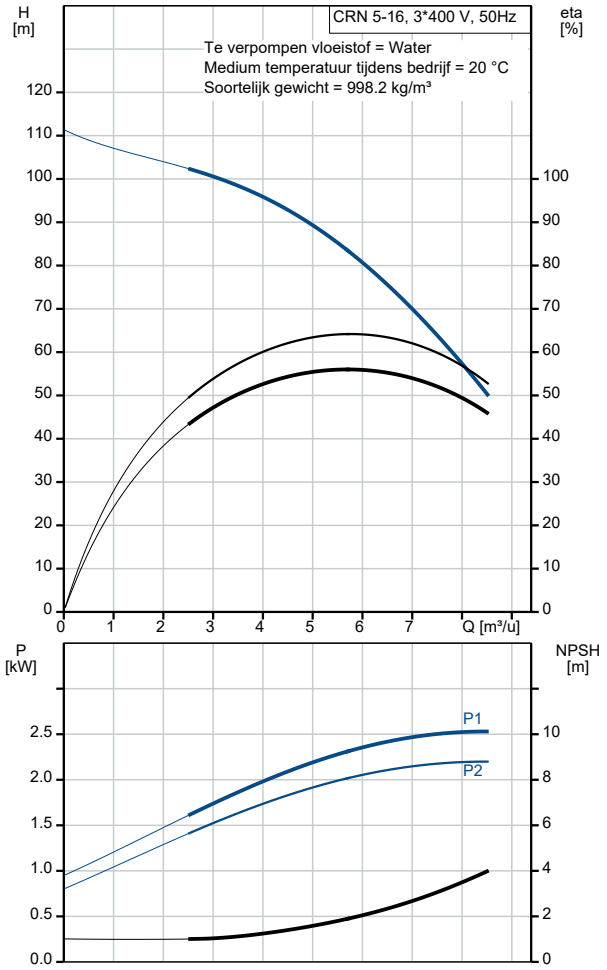

Omschrijving	Specificatie
Pooltal:	2
Dichtheidsklasse (IEC 34-5):	55 Dust/Jetting
Isolatie klasse (IEC 85):	F
Motorbeveiliging:	GEEN
Motor Nr.:	85U11908
Regeling:	
Frequentie omvormer:	NONE
Overige:	
Minimale Efficiëntie Index, MEI ≥:	0.57
Netto gewicht:	39.2 kg
Bruto gewicht:	42.1 kg
Transportvolume:	0.13 m³
Land van herkomst:	HU
HS code:	84137075

96513487 CRN 5-16 A-P-A-E-HQQE 50 Hz

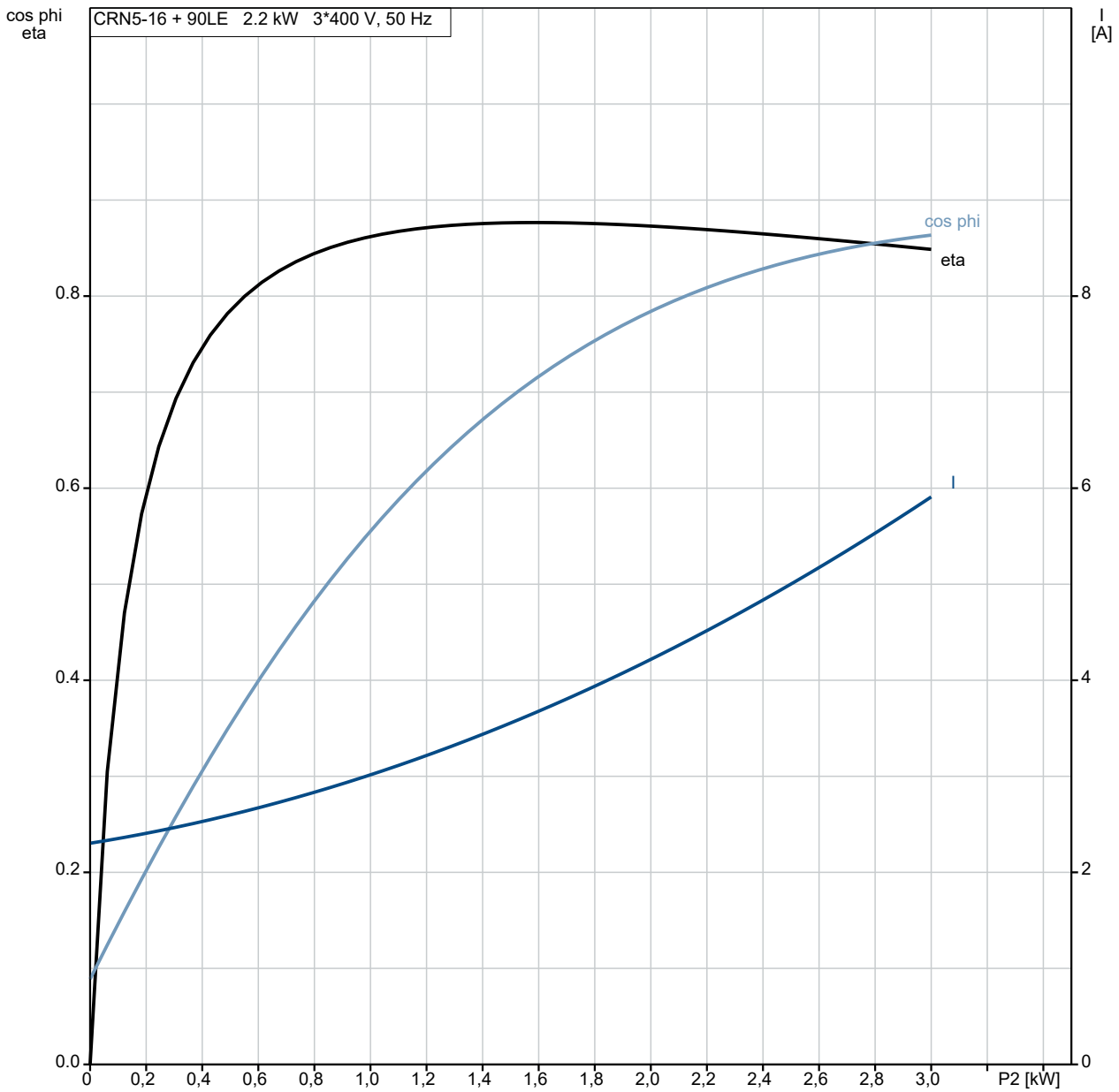

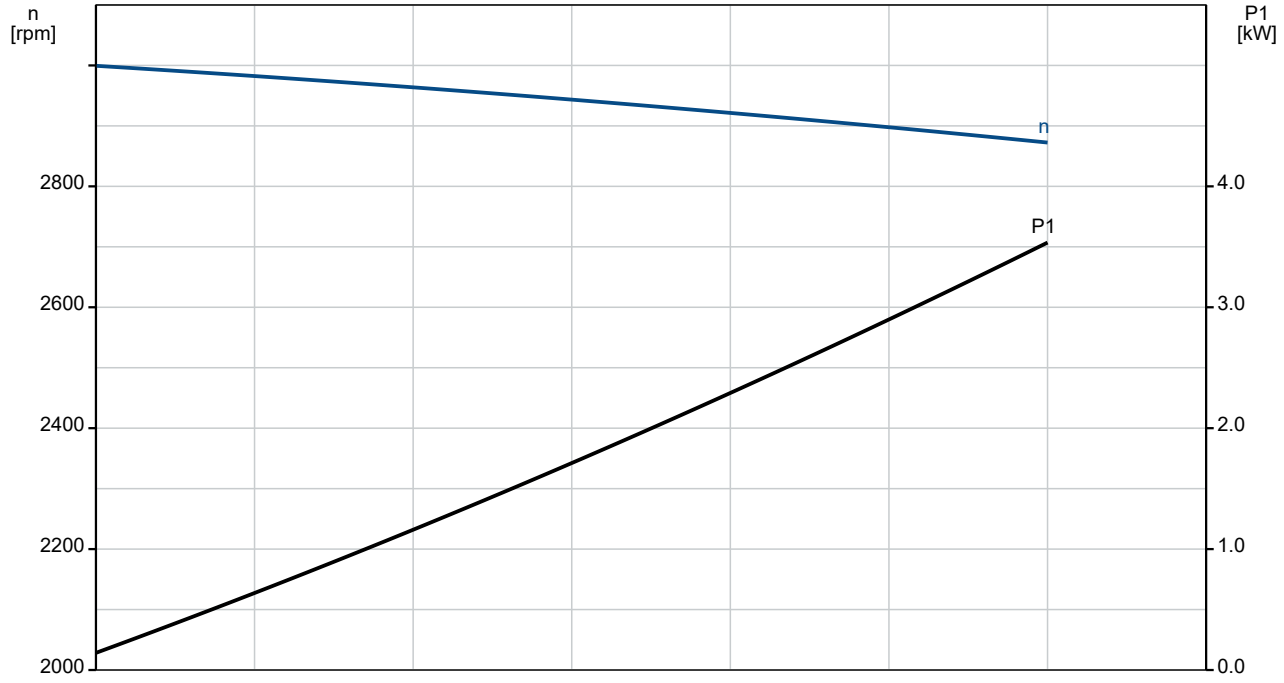

96513487 CRN 5-16 A-P-A-E-HQQE 50 Hz

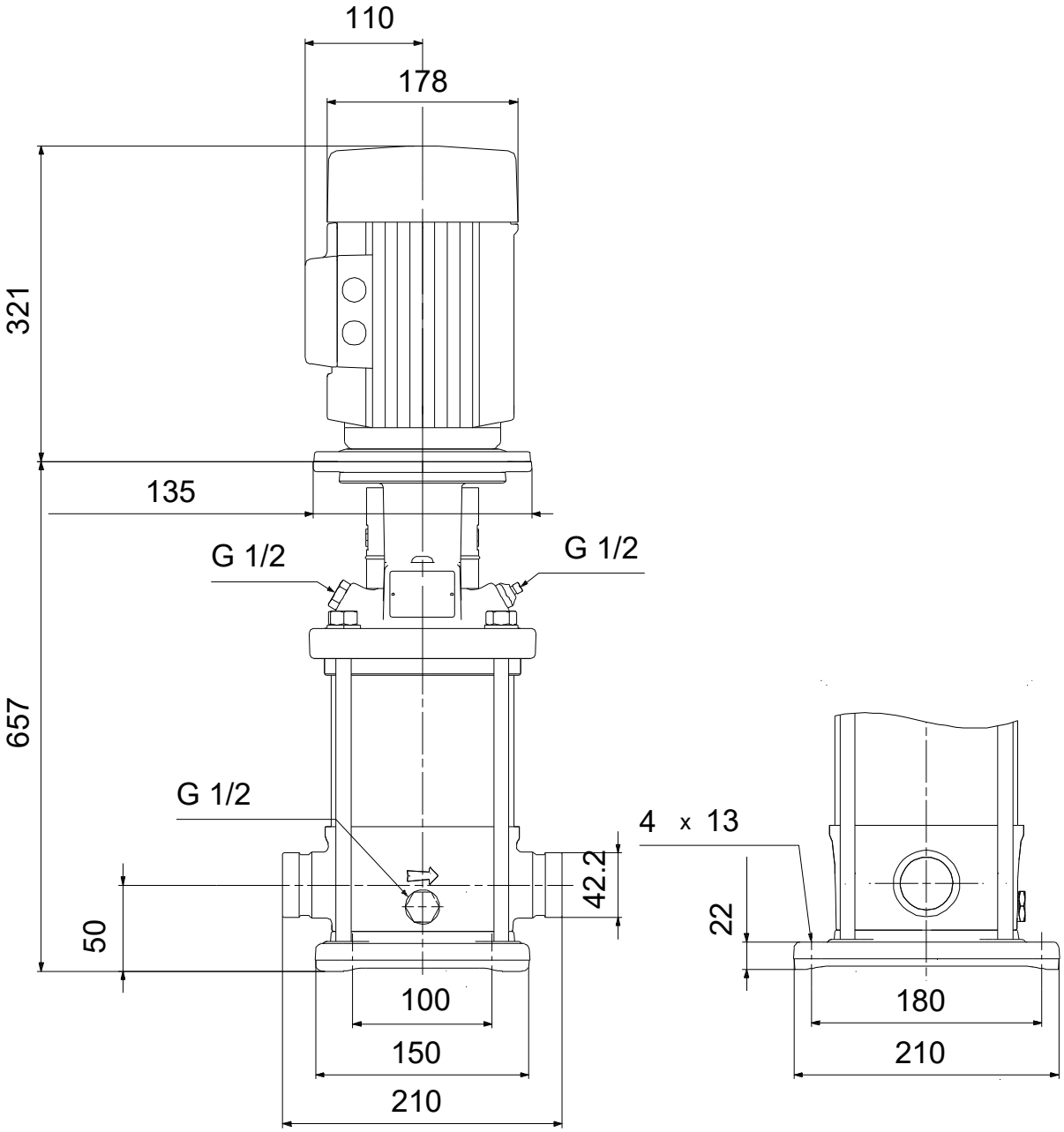

Opm! Alle unit's zijn in [mm] tenzij anders aangegeven.
Disclaimer: Deze eenvoudige maatschets toont u niet alle details.

Service onderdelen CRN 5-16, Artikelnr. 96513487
Geproduceerd na 1944 (productiejaar en weeknummer)

	Pos	Omschrijving	Opmerking tekst	Classificatie Gegevens	Onderdeelnr.	Aantal	Eenheid
-	80	Kit, chamber stack		Lager type: SILICON CARBIDE	96453612	1	pcs
-	4a	Chamber w. bearing cpl.				3	
		Vane					1
		Retainer					1
		Guide vane					6
		Kamer					1
	45	Nekring					1
	47	Lagerbus					1
	65	Retainer					1
	65	Nekring houder					1
-	4	Chamber cpl.				12	
		Vane					1
		Plaat					1
		Guide vane					6
		Kamer					1
	45	Nekring					1
	65	Retainer					1
	65	Nekring houder					1
-	5a	Chamber cpl.				1	
		Vane					1
		Guide cup					1
		Kamer					1
	45	Nekring					1
	65	Retainer					1
	65	Nekring houder					1
-	44a	Guide vane				1	
		Plaat					1
		Guide vane					6
	50	Top plate					1
	47a	Lager ring				3	
+	49	Impeller cpl.				16	
	51	Shaft, spline, cpl.				1	
	64d	Afstandsbus		Binnendiameter: 12,85		1	
				Buitendiameter: 15,85			
				Lengte: 4,50			
	64c	Klem, splined		Binnendiameter: 8,5		1	
				Buitendiameter: 15			
	64a	Afstandsbus		Lengte: 13.00		3	
	64	Afstandsbus		Lengte: 26.0		12	
	66	Wedge lock washer				1	
	67	Borgmoer		Draad: M8		1	
	69	Afstandsbus		Lengte: 2.00		1	
-		Kit, koppeling			00415062	1	pcs
	9	Hex socket head cap screw		Aanduiding: DIN 912		4	
				Lengte: 25			
				Draad: M8			
	10a	Koppelingshelft				2	
	10	As-pen		Diameter: 5		1	
				Lengte: 26			
-		Kit, koppelingsbeschermer			96505131	1	pcs
	7a	Combi Slot Torx screw				4	
	7	Koppelingsbeschermer				2	
-		Kit, Pakkingen			96455090	1	pcs
	37	O-ring				2	
	38	O-ring				1	
	38	O-ring				2	
	109	O-ring		Diameter: 22,00		1	
				Materiaal type: EPDM			

Pos	Omschrijving	Opmerking tekst	Classificatie Gegevens	Onderdeelnr.	Aantal	Eenheid
			Dikte: 2,75			
-	Kit, plug			96505133	1	pcs
- 18	Ontluchtingsschroef				1	
	Spindle					1
	Plug					1
23b	Spindle				1	
25	Plug				1	
25	Plug				1	
38	O-ring				1	
38	O-ring				2	
38	O-ring		Diameter: 16,3		1	
			Materiaal type: FKM			
			Dikte: 2,4			
38	O-ring		Diameter: 16,3		2	
			Materiaal type: FKM			
			Dikte: 2,4			
-	Kit, asafdichting HQQE			96455086	1	pcs
+ 105	Asafdichting		Materiaal type: HQQE		1	
-	Kit, slijtdelen		Materiaal type: SIC	96455098	1	pcs
- 4a	Chamber w. bearing cpl.				3	
	Vane					1
	Retainer					1
	Guide vane					6
	Kamer					1
45	Nekring					1
47	Lagerbus					1
65	Retainer					1
65	Nekring houder					1
45	Nekring				13	
47a	Lager ring				3	
64c	Klem, splined		Binnendiameter: 8,5		1	
			Buitendiameter: 15			
64a	Afstandsbus		Lengte: 13.00		3	
65	Nekring houder				13	
66	Wedge lock washer				1	
67	Borgmoer		Draad: M8		1	
441b	Pakking				2	
1a	Pompkop			98906053	1	pcs
2	Pump cover			96588244	1	pcs
+ 4a	Chamber w. bearing cpl.			96547653	3	pcs
+ 4a	Chamber w. bearing cpl.			98371281	3	pcs
- 4	Chamber cpl.			98099867	12	pcs
45	Nekring			96547603	1	
65	Nekring houder			97938514	1	
+ 4	Chamber cpl.			98371279	12	pcs
+ 5a	Chamber cpl.			98371278	1	pcs
6	Pomphuis			96588139	1	pcs
7.a	Combi Slot Torx screw			96886324	4	pcs
7	Koppelingsbeschermer			96603690	2	pcs
10	As-pen		Diameter: 5	96536473	1	pcs
			Lengte: 26			
10	As-pen		Diameter: 5	96587588	1	pcs
			Lengte: 26			
+ 18	Ontluchtingsschroef			96547461	1	pcs
+ 18	Ontluchtingsschroef			95061351	1	pcs
- 25a	Drain plug w/bypass valve			96588243	1	pcs
38	O-ring			99198815	1	
38	O-ring			99412727	1	
25	Plug			96536013	1	pcs
26	Ankerbout		Lengte: 529	98985611	4	pcs
			Draad: M12			
28	Hex head screw		Lengte: 20	99932722	4	pcs
			Draad: M8			

	Pos	Omschrijving	Opmerking tekst	Classificatie Gegevens	Onderdeelnr.	Aantal	Eenheid
	32	Ring		Aanduiding: DIN 125 A2	99944263	4	pcs
				Binnendiameter: 13			
				Buitendiameter: 24			
				Dikte: 2,5			
	37	O-ring			96547656	2	pcs
	38	O-ring			99198815	2	pcs
	38	O-ring			99412727	2	pcs
+	44a	Guide vane			98902003	1	pcs
	47a	Lager ring			97905743	3	pcs
	47a	Lager ring			96547649	3	pcs
+	49	Impeller cpl.			97643331	16	pcs
+	49	Impeller cpl.			96547650	16	pcs
+	49	Impeller cpl.			98394423	16	pcs
	51	Shaft, spline, cpl.			98368523	1	pcs
	55	Buitenste bus			98811275	1	pcs
	56	Fundatieplaat			96588142	1	pcs
	60	Formed wire spring			99935918	1	pcs
	64c	Klem, splined		Binnendiameter: 8,5	98496968	1	pcs
				Buitendiameter: 15			
	64a	Afstandsbus		Lengte: 13.00	96536452	3	pcs
	64a	Afstandsbus		Lengte: 13.00	98520104	3	pcs
	64	Afstandsbus		Lengte: 26.0	96536304	12	pcs
	66	Wedge lock washer			96536157	1	pcs
	66	Wedge lock washer			92575609	1	pcs
	67	Borgmoer		Draad: M8	98277008	1	pcs
	69	Afstandsbus		Lengte: 2.00	96536451	1	pcs
+	105	Asafdichting		Materiaal type: HQQE	96983415	1	pcs
-	2099	Motor			99606494	1	pcs
-		Kit, bearing cpl.			96279794	1	
	111	Kogellager					1
	154	Kogellager					1
	157	O-ring		Diameter: 52			1
				Materiaal type: NBR			
				Dikte: 3			
	158	Waved washer					1
	187	Ringhouder					1
	188	Ringhouder					1
-		Kit, eindschild			96279789	1	
	156a	Eindplaat					1
	157a	Pakking		Binnendiameter: 141,2			1
				Buitendiameter: 145,5			
				Dikte: 0,2			
	157	O-ring		Diameter: 52			1
				Materiaal type: NBR			
				Dikte: 3			
	158	Waved washer					1
	159a	Afdichtingsring					1
-		Kit, ventilator			96279757	1	
	156	Ventilator					1
	159a	Afdichtingsring					1
-		Kit, ventilatorhuis			96279755	1	
	151	Ventilatorkap					1
	152	Pan head thread forming screw					4
-		Kit, flens			96279777	1	
	156b	Flens					1
	159.c	Afdichtingsring					1
	184	Pakking		Binnendiameter: 141,2			1
				Buitendiameter: 145,5			

Pos	Omschrijving	Opmerking tekst	Classificatie Gegevens	Onderdeelnr.	Aantal	Eenheid
			Dikte: 0,2			
186	Aftapplug					3
-	Kit, borgring			96279798	1	
187	Ringhouder					1
188	Ringhouder					1
-	Kit, asafdichting			96279761	1	
159c	Afdichtingsring					1
159a	Afdichtingsring					1
-	Kit, ankerbouten			96279792	1	
181	Pan head staybolt					4
-	Kit, terminal board			96279769	1	
	Bracket cpl.					1
163	Hex socket head screw					1
173a	Pomphuis					1
173	Pan head thread forming screw		Aanduiding: COMBI TORX T25			1
176	Slot cheese head screw		Aanduiding: COMBI TORX T25			6
			Lengte: 10			
			Draad: M5			
176	Terminal					1
176	Verbindingsdeel					3
176	Kabelklem					3
176	Aansluitstrip					1
177	Pan head screw					1
-	Kit, aansluitkast			96279771	1	
164	Terminal box cover w/gasket					1
166	Pan head thread forming screw					4