Inventflow: Grundfos A-partner

Grundfos CR 1S-3 A-A-A-E-HQQE

Bekijk de pomp hier:
https://inventflow.nl/nl/pompenfilter/cr/grundfos-cr-1s-3-a-a-a-e-hqqe

Contact

info@inventflow.nl
+31 (0) 546 45 80 72

Datablad

Aantal	Omschrijving
1	**CR 1S-3 A-A-A-E-HQQE**

Opm. De foto kan afwijken van het eigenlijke product

Artikelnr.: 96515549

Verticale, meertraps centrifugaalpomp met zuig- en persopeningen op hetzelfde niveau (inline). De pompkop en voet zijn van gietijzer – alle andere natte delen van roestvaststaal. Krachtoverbrenging via een gedeelde koppeling. De pomp is uitgerust met een 3-fase, op de voet gemonteerde, ventilatorgekoelde a-synchrone motor.

Vloeistof:

Te verpompen medium:	Water
Bereik vloeistoftemperatuur:	-20 .. 120 °C
Medium temperatuur tijdens bedrijf:	20 °C
Dichtheid:	998.2 kg/m³

Technisch:

Toerental waarop de pompgegevens zijn gebaseerd:	2873 omw/min
Nominaal debiet:	0.9 m³/u
Nominale opvoerhoogte:	12.8 m
Plaatsing:	Verticaal
Asafdichting arrangement:	Enkel
Code voor asafdichting:	HQQE
Keurmerken op typeplaat:	CE, EAC,ACS
Curve tolerantie:	ISO9906:2012 3B

Materialen:

Pomphuis:	Gietijzer
	EN 1561 EN-GJL-200
	ASTM A48-25B
Waaier:	Roestvast staal
	EN 1.4301
	AISI 304
Lager:	SIC

Installatie:

Maximum ambient temperature:	60 °C
Maximale bedrijfsdruk:	16 bar
Max. druk bij toegestane temp:	16 bar / 120 °C
	16 bar / -20 °C
Type aansluiting:	Oval / Rp
Maat van de zuigaansluiting:	1 inch
Maat van de persaansluiting:	1 inch
Druktrap voor leidingaansluiting:	PN 16
Flensmaat van de motor:	FT85

Elektrische gegevens:

Motor standaard:	IEC
Motortype:	71A
IE efficiëntieklasse:	IE3
Nominaal vermogen - P2:	0.37 kW
Vermogen (P2) benodigd voor pomp:	0.37 kW
Netfrequentie:	50 Hz
Nominale spanning:	3 x 220-240D/380-415Y V
Nominaalstroom:	1.74/1.00 A
Startstroom:	490-530 %
Cos phi - power factor:	0.80-0.70

Aantal	Omschrijving
	Nominaal toerental: 2850-2880 omw/min Rendement: IE3 73,8% Motorrendement bij nominale belasting: 73.8 % Motor efficientie bij 3/4 vermogen: 79.0 % Motor efficientie bij half vermogen: 75.5 % Pooltal: 2 Dichtheidsklasse (IEC 34-5): 55 Dust/Jetting Isolatie klasse (IEC 85): F Motor Nr.: 85805102 Regeling: Frequency converter: NONE Overige: Minimale Efficiëntie Index, MEI ≥: 0.54 Netto gewicht: 18.5 kg Bruto gewicht: 21.1 kg Transportvolume: 0.054 m³ Danish VVS No.: 385900503 Land van herkomst: HU HS code: 84137075

96515549 CR 1S-3 A-A-A-E-HQQE 50 Hz

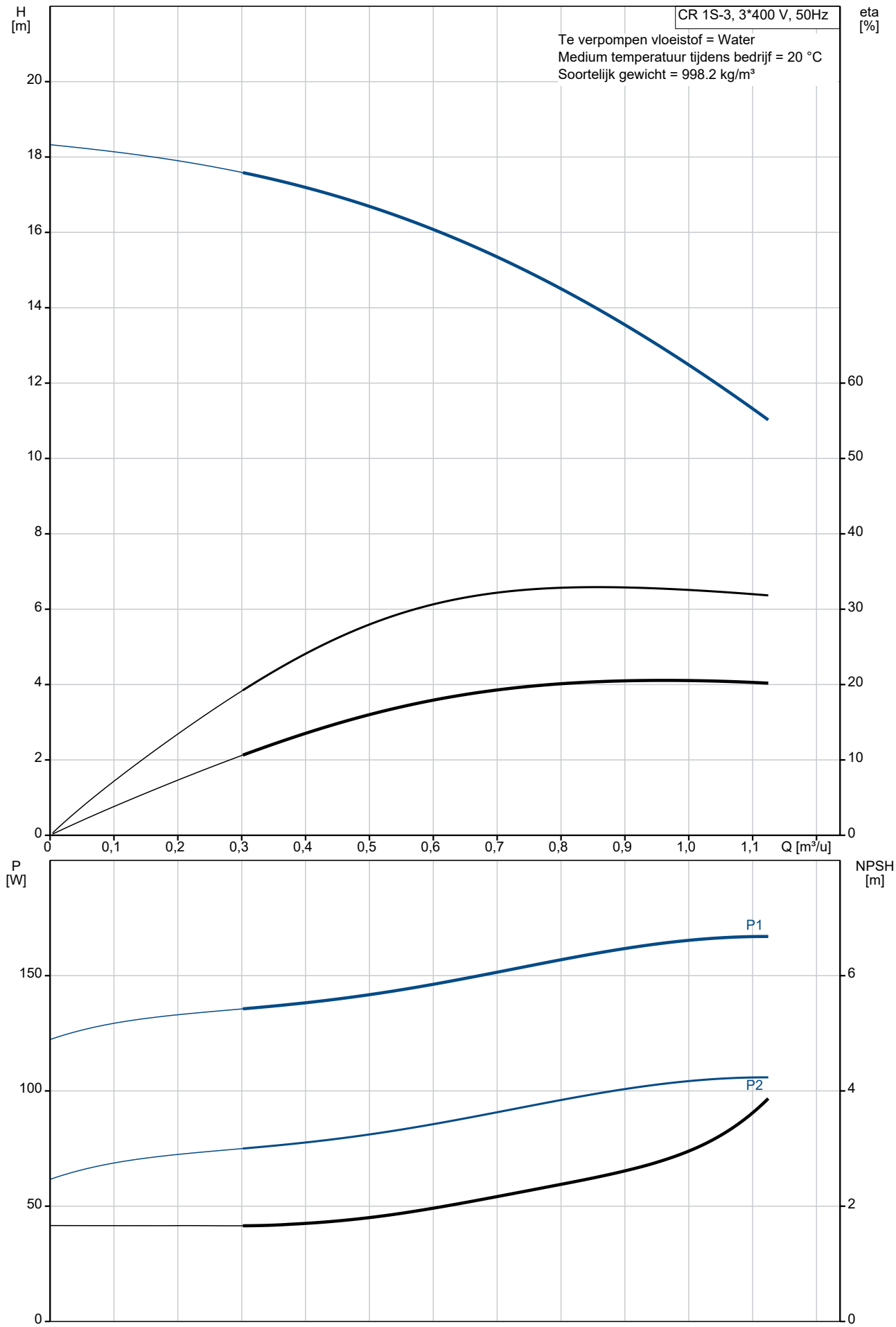

Omschrijving	Specificatie
Algemene informatie:	
Productnaam::	CR 1S-3 A-A-A-E-HQQE
Productnummer::	96515549
EAN nummer::	5700396727370
Technisch:	
Toerental waarop de pompgegevens zijn gebaseerd:	2873 omw/min
Nominaal debiet:	0.9 m³/u
Nominale opvoerhoogte:	12.8 m
Maximale opvoerhoogte:	18.2 m
Trappen:	3
Waaiers:	3
Aantal gereduceerde waaiers:	0
Lage NPSH:	N
Plaatsing:	Verticaal
Asafdichting arrangement:	Enkel
Code voor asafdichting:	HQQE
Keurmerken op typeplaat:	CE, EAC,ACS
Curve tolerantie:	ISO9906:2012 3B
Pomp versie:	A
Model:	A
Materialen:	
Pomphuis:	Gietijzer
Pomphuis:	EN 1561 EN-GJL-200
Pomphuis:	ASTM A48-25B
Waaier:	Roestvast staal
Waaier:	EN 1.4301
Waaier:	AISI 304
Materiaal code:	A
Code voor rubber:	E
Lager:	SIC
Installatie:	
Maximum ambient temperature:	60 °C
Maximale bedrijfsdruk:	16 bar
Max. druk bij toegestane temp:	16 bar / 120 °C
Max. druk bij toegestane temp:	16 bar / -20 °C
Type aansluiting:	Oval / Rp
Maat van de zuigaansluiting:	1 inch
Maat van de persaansluiting:	1 inch
Druktrap voor leidingaansluiting:	PN 16
Flensmaat van de motor:	FT85
Code voor leidingaansluiting:	A
Vloeistof:	
Te verpompen medium:	Water
Bereik vloeistoftemperatuur:	-20 .. 120 °C
Medium temperatuur tijdens bedrijf:	20 °C
Dichtheid:	998.2 kg/m³
Elektrische gegevens:	
Motor standaard:	IEC
Motortype:	71A
IE efficiëntieklasse:	IE3
Nominaal vermogen - P2:	0.37 kW
Vermogen (P2) benodigd voor pomp:	0.37 kW
Netfrequentie:	50 Hz
Nominale spanning:	3 x 220-240D/380-415Y V
Nominaalstroom:	1.74/1.00 A
Startstroom:	490-530 %
Cos phi - power factor:	0.80-0.70
Nominaal toerental:	2850-2880 omw/min
Rendement:	IE3 73,8%
Motorrendement bij nominale belasting:	73.8 %
Motor efficientie bij 3/4 vermogen:	79.0 %
Motor efficientie bij half vermogen:	75.5 %

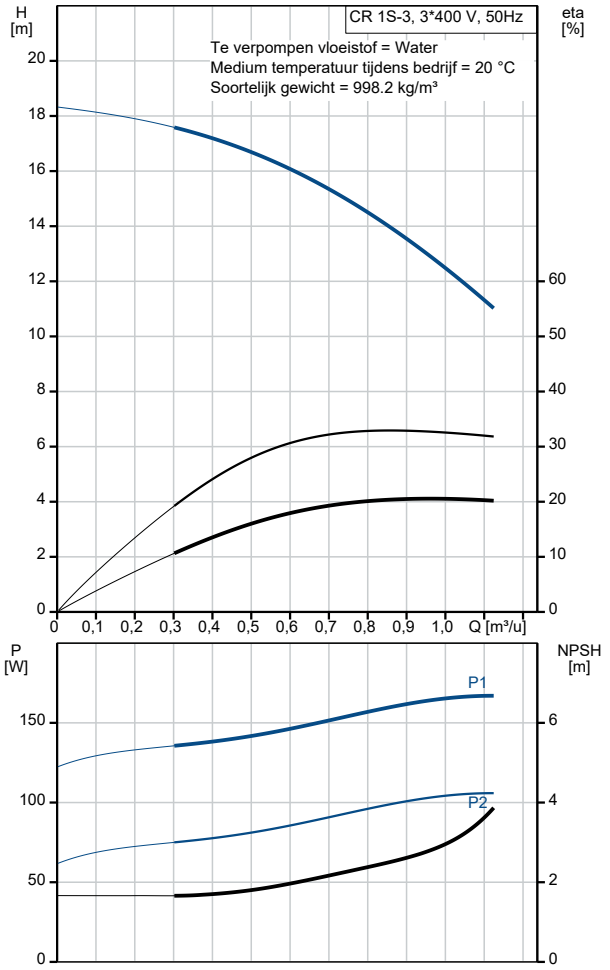

Omschrijving	Specificatie
Pooltal:	2
Dichtheidsklasse (IEC 34-5):	55 Dust/Jetting
Isolatie klasse (IEC 85):	F
Motorbeveiliging:	GEEN
Motor Nr.:	85805102
Regeling:	
Frequentie omvormer:	NONE
Overige:	
Minimale Efficiëntie Index, MEI ≥:	0.54
Netto gewicht:	18.5 kg
Bruto gewicht:	21.1 kg
Transportvolume:	0.054 m^3
Danish VVS No.:	385900503
Land van herkomst:	HU
HS code:	84137075

96515549 CR 1S-3 A-A-A-E-HQQE 50 Hz

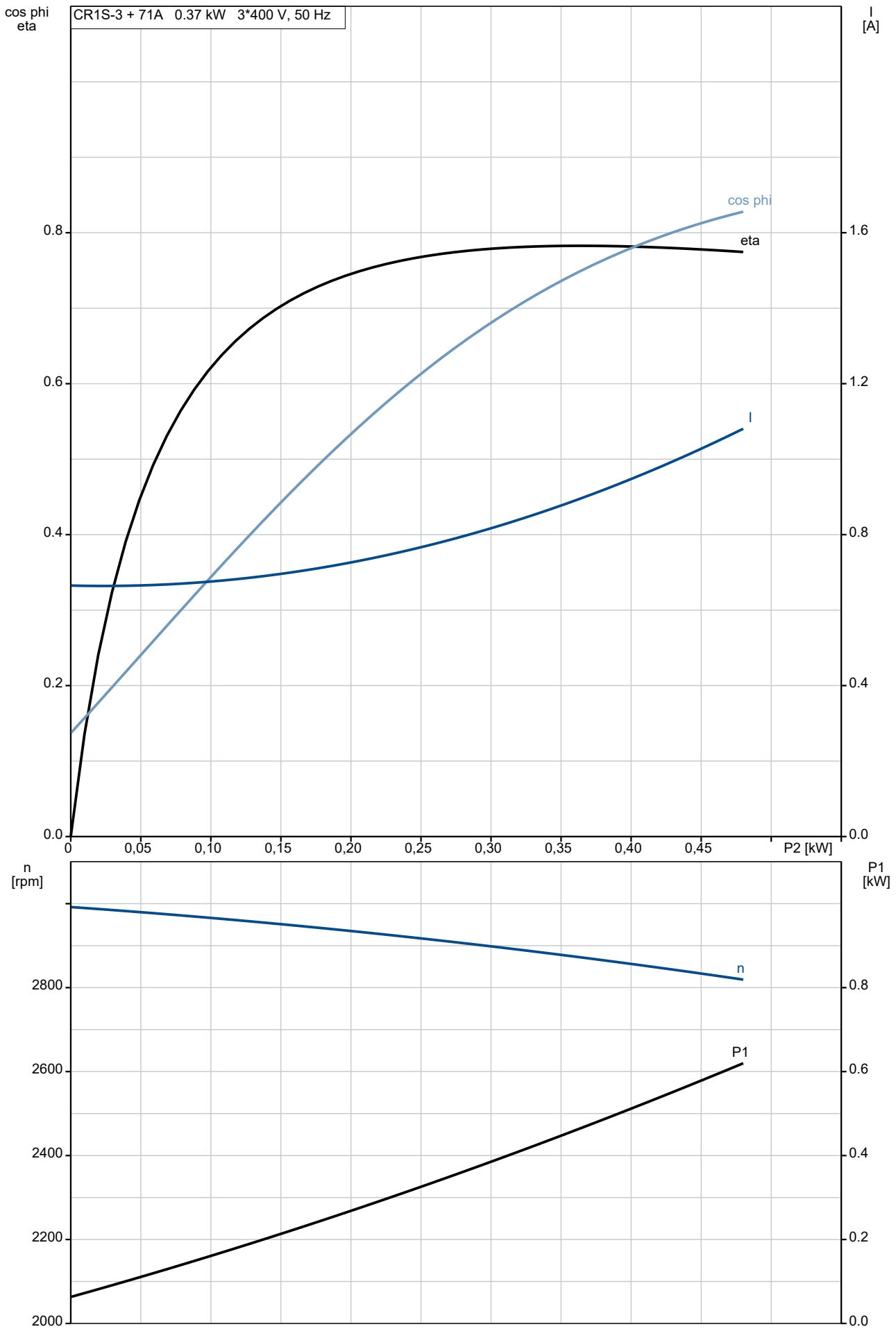

96515549 CR 1S-3 A-A-A-E-HQQE 50 Hz

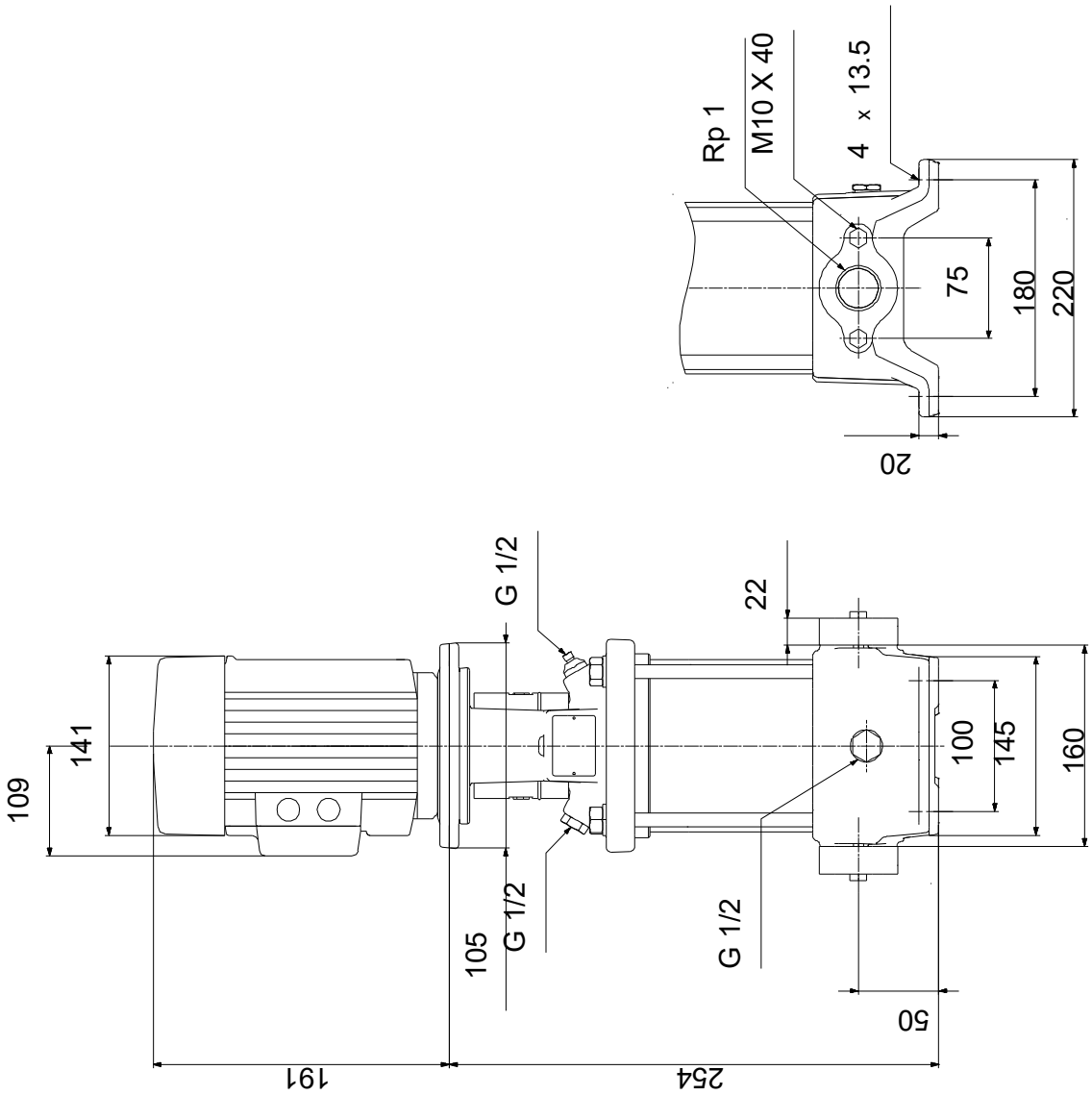

Opm! Alle unit's zijn in [mm] tenzij anders aangegeven.
Disclaimer: Deze eenvoudige maatschets toont u niet alle details.

Service onderdelen CR 1S-3, Artikelnr. 96515549
Geproduceerd na 0401 (productiejaar en weeknummer)

	Pos	Omschrijving	Opmerking tekst	Classificatie Gegevens	Onderdeelnr	Aanta	Eenhei
-	80	Kit, chamber stack		Lager type: SILICON CARBIDE	96479047	1	pcs
-	4a	Chamber w. bearing cpl.				1	
		Vane					1
		Intermediate chamber					1
		Houder voor lager					1
		Guide vane					6
	45	Nekring					1
	47	Lagerbus					1
	65	Retainer					1
	65	Retainer					1
-	4	Chamber cpl.				1	
		Vane					1
		Intermediate chamber					1
		Plaat					1
		Guide vane					6
	45	Nekring					1
	65	Retainer					1
	65	Retainer					1
-	5a	Chamber cpl.				1	
		Vane					1
		Intermediate chamber					1
	45	Nekring					1
	65	Retainer					1
	65	Retainer					1
-	44a	Guide vane cpl.				1	
		Plaat					1
		Guide vane					6
	50	Top plate					1
	47a	Lager ring				1	
-	49	Impeller cpl.				3	
	49	Waaier					1
	51	Shaft, spline, cpl.				1	
	64d	Afstandsbus		Binnendiameter: 12,85		1	
				Buitendiameter: 15,85			
				Lengte: 4,50			
	64c	Klem, splined		Binnendiameter: 8,5		1	
				Buitendiameter: 15			
	64a	Afstandsbus				1	
	66	Wedge lock washer				1	
	67	Borgmoer		Draad: M8		1	
-		Kit, koppeling			00415060	1	pcs
	9	Hex socket head cap screw		Aanduiding: DIN 912		4	
				Lengte: 20			
				Draad: M6			
	10a	Koppelingshelft				2	
	10	As-pen		Diameter: 5		1	
				Lengte: 26			
-		Kit, koppelingsbeschermer			96505130	1	pcs
	7.a	Combi Slot Torx screw				4	
	7	Koppelingsbeschermer				2	
-		Kit, Pakkingen			96455090	1	pcs
	37	O-ring				2	
	38	O-ring				1	
	38	O-ring				2	
	109	O-ring		Diameter: 22,00		1	
				Materiaal type: EPDM			
				Dikte: 2,75			
-		Kit, plug			96505133	1	pcs
-	18	Ontluchtingsschroef				1	

Pos	Omschrijving	Opmerking tekst	Classificatie Gegevens	Onderdeelnr	Aanta	Eenhei
	Spindle					1
	Plug					1
23b	Spindle				1	
25	Plug				1	
25	Plug				1	
38	O-ring				1	
38	O-ring				2	
38	O-ring		Diameter: 16,3		1	
			Materiaal type: FKM			
			Dikte: 2,4			
38	O-ring		Diameter: 16,3		2	
			Materiaal type: FKM			
			Dikte: 2,4			
-	Kit, asafdichting HQQE			96455086	1	pcs
105	Asafdichting		Materiaal type: HQQE		1	
-	Kit, slijtdelen		Materiaal type: SILICON CARBIDE	96455095	1	pcs
- 4a	Chamber w. bearing cpl.				1	
	Vane					1
	Retainer					1
	Guide vane					6
4a	Intermediate chamber					1
45	Nekring					1
47	Lagerbus					1
65	Houder voor afasafdichtingsring					1
65	Nekring houder					1
45	Nekring				8	
47a	Lager ring				1	
64d	Afstandsbus		Binnendiameter: 12,85		1	
			Buitendiameter: 15,85			
			Lengte: 4,50			
64c	Klem, splined		Binnendiameter: 8,5		1	
			Buitendiameter: 15			
65	Nekring houder				8	
66	Wedge lock washer				1	
67	Borgmoer		Draad: M8		1	
441 b	Pakking				2	
-	Motor			85900331	1	pcs
-	Kit, Ball bearing			96279730	1	
111	Kogellager		Aanduiding: 6204.2Z.C3.SYN			1
111	Kogellager					1
157	O-ring		Diameter: 32			1
			Materiaal type: NBR			
			Dikte: 2			
158	Waved washer					1
	Kit, ventilator			96279721	1	
	Kit, ventilatorhuis			96279720	1	
-	Kit, flens			96279727	1	
156 b	Flens					1
159 c	Afdichtingsring					1
184	Pakking		Binnendiameter: 114,80			1
			Buitendiameter: 121,20			
			Dikte: 0,25			
185	Pan head screw					4
186	Aftapplug					1
	Kit, asafdichting			96279722	1	
-	Kit, aansluitkast			96279724	1	
152	Pan head thread forming screw					4
164 a	Terminal box w/gasket					1
164	Terminal box cover w/gasket					1

Pos	Omschrijving	Opmerking tekst	Classificatie Gegevens	Onderdeelnr	Aanta	Eenhei
173 a	Ring		Aanduiding: VIERKANT			1
			Binnendiameter: 5,5			
			Buitendiameter: 10X10			
			Dikte: 1,5			
173 a	Pomphuis					1
173	Pan head thread forming screw		Aanduiding: COMBI TORX T25			1
173	Pan head screw		Aanduiding: DIN 7985			1
175	Pan head screw		Aanduiding: DIN 7985			2
176	Terminal cpl.					1
4a	Chamber w. bearing cpl.			98371208	1	pcs
4a	Chamber w. bearing cpl.			97690601	1	pcs
4a	Chamber w. bearing cpl.			97690590	1	pcs
4a	Chamber w. bearing cpl.			96547660	1	pcs
4a	Chamber w. bearing cpl.			98371207	1	pcs
- 4	Chamber cpl.			97690020	1	pcs
45	Nekring			96536194	1	
65	Retainer			92501765	1	
65	Retainer			98270018	1	
65	Retainer			92501764	1	
4	Chamber cpl.			96547662	1	pcs
4	Chamber cpl.			98371206	1	pcs
5a	Chamber cpl.			98371205	1	pcs
5a	Chamber cpl.			96588148	1	pcs
6	Pomphuis			96588138	1	pcs
10	As-pen		Diameter: 5	96536473	1	pcs
			Lengte: 26			
10	As-pen		Diameter: 5	96587588	1	pcs
			Lengte: 26			
- 25a	Priming valve cpl.			96588242	1	pcs
38	O-ring			99198815	1	
38	O-ring			99412727	1	
26	Ankerbout		Lengte: 79	98986251	4	pcs
			Draad: M12			
32	Ring		Aanduiding: DIN 125 A	99883474	4	pcs
			Binnendiameter: 13			
			Buitendiameter: 24			
			Dikte: 2,5			
36	Moer		Draad: M12	96620479	4	pcs
37	O-ring			96547656	2	pcs
38	O-ring			99198815	2	pcs
38	O-ring			99412727	2	pcs
44a	Guide vane cpl.			96547669	1	pcs
44a	Guide vane cpl.			98371221	1	pcs
47a	Lager ring			97905743	1	pcs
47a	Lager ring			96547649	1	pcs
49	Impeller cpl.			98394398	3	pcs
51	Shaft, spline, cpl.			96588198	1	pcs
55	Buitenste bus			98811249	1	pcs
64c	Klem, splined		Binnendiameter: 8,5	98496968	1	pcs
			Buitendiameter: 15			
64a	Afstandsbus			96536198	1	pcs
66	Wedge lock washer			96536157	1	pcs
66	Wedge lock washer			92575609	1	pcs
67	Borgmoer		Draad: M8	98277008	1	pcs
105	Asafdichting		Materiaal type: HQQE	96983415	1	pcs
441 b	Pakking			96536206	2	pcs
441 a	Flens		Draad: RP 1	96547453	2	pcs