Inventflow: Grundfos A-partner

Grundfos CRN 1S-10 A-FGJ-A-E-HQQE

Bekijk de pomp hier:
https://inventflow.nl/nl/pompenfilter/crn/grundfos-crn-1s-10-a-fgj-a-e-hqqe

Contact

info@inventflow.nl
+31 (0) 546 45 80 72

Datablad

Aantal	Omschrijving
1	**CRN 1S-10 A-FGJ-A-E-HQQE**

Artikelnr.: 96515907

Verticale, meertraps centrifugaalpomp met zuig- en persopeningen op hetzelfde niveau (inline). Pompmaterialen in contact met de vloeistof zijn uitgerust in roestvaststaal van hoge kwaliteit. Krachtoverbrenging via een gedeelde koppeling. Aansluiting leidingwerk via gecombineerde DIN-ANSI-JIS-flenzen.

De pomp is uitgerust met een 3-fase, op de voet gemonteerde, ventilatorgekoelde a-synchrone motor.

Vloeistof:

Te verpompen medium:	Water
Bereik vloeistoftemperatuur:	-20 .. 120 °C
Medium temperatuur tijdens bedrijf:	20 °C
Dichtheid:	998.2 kg/m³

Technisch:

Toerental waarop de pompgegevens zijn gebaseerd:	2873 omw/min
Nominaal debiet:	0.9 m³/u
Nominale opvoerhoogte:	39.9 m
Plaatsing:	Verticaal
Asafdichting arrangement:	Enkel
Code voor asafdichting:	HQQE
Keurmerken op typeplaat:	CE, EAC,ACS
Curve tolerantie:	ISO9906:2012 3B

Materialen:

Pomphuis:	Roestvast staal EN 1.4408 AISI 316
Waaier:	Roestvast staal EN 1.4401 AISI 316
Lager:	SIC

Installatie:

Maximum ambient temperature:	60 °C
Maximale bedrijfsdruk:	25 bar
Max. druk bij toegestane temp:	25 bar / 120 °C 25 bar / -20 °C
Type aansluiting:	DIN / ANSI / JIS
Maat van de zuigaansluiting:	DN 25/32
Maat van de persaansluiting:	DN 25/32
Druktrap voor leidingaansluiting:	PN 25
Druktrap van de zuigaansluiting:	300 lb
Flensmaat van de motor:	FT85

Elektrische gegevens:

Motor standaard:	IEC
Motortype:	71A
IE efficiëntieklasse:	IE3
Nominaal vermogen - P2:	0.37 kW
Vermogen (P2) benodigd voor pomp:	0.37 kW
Netfrequentie:	50 Hz
Nominale spanning:	3 x 220-240D/380-415Y V
Nominaalstroom:	1.74/1.00 A

Aantal	Omschrijving
	Startstroom: 490-530 % Cos phi - power factor: 0.80-0.70 Nominaal toerental: 2850-2880 omw/min Rendement: IE3 73,8% Motorrendement bij nominale belasting: 73.8 % Motor efficientie bij 3/4 vermogen: 79.0 % Motor efficientie bij half vermogen: 75.5 % Pooltal: 2 Dichtheidsklasse (IEC 34-5): 55 Dust/Jetting Isolatie klasse (IEC 85): F Motor Nr.: 85805102 Regeling: Frequency converter: NONE Overige: Minimale Efficiëntie Index, MEI ≥: 0.54 Netto gewicht: 23.5 kg Bruto gewicht: 26.3 kg Transportvolume: 0.063 m³ Land van herkomst: HU HS code: 84137075

96515907 CRN 1S-10 A-FGJ-A-E-HQQE 50 Hz

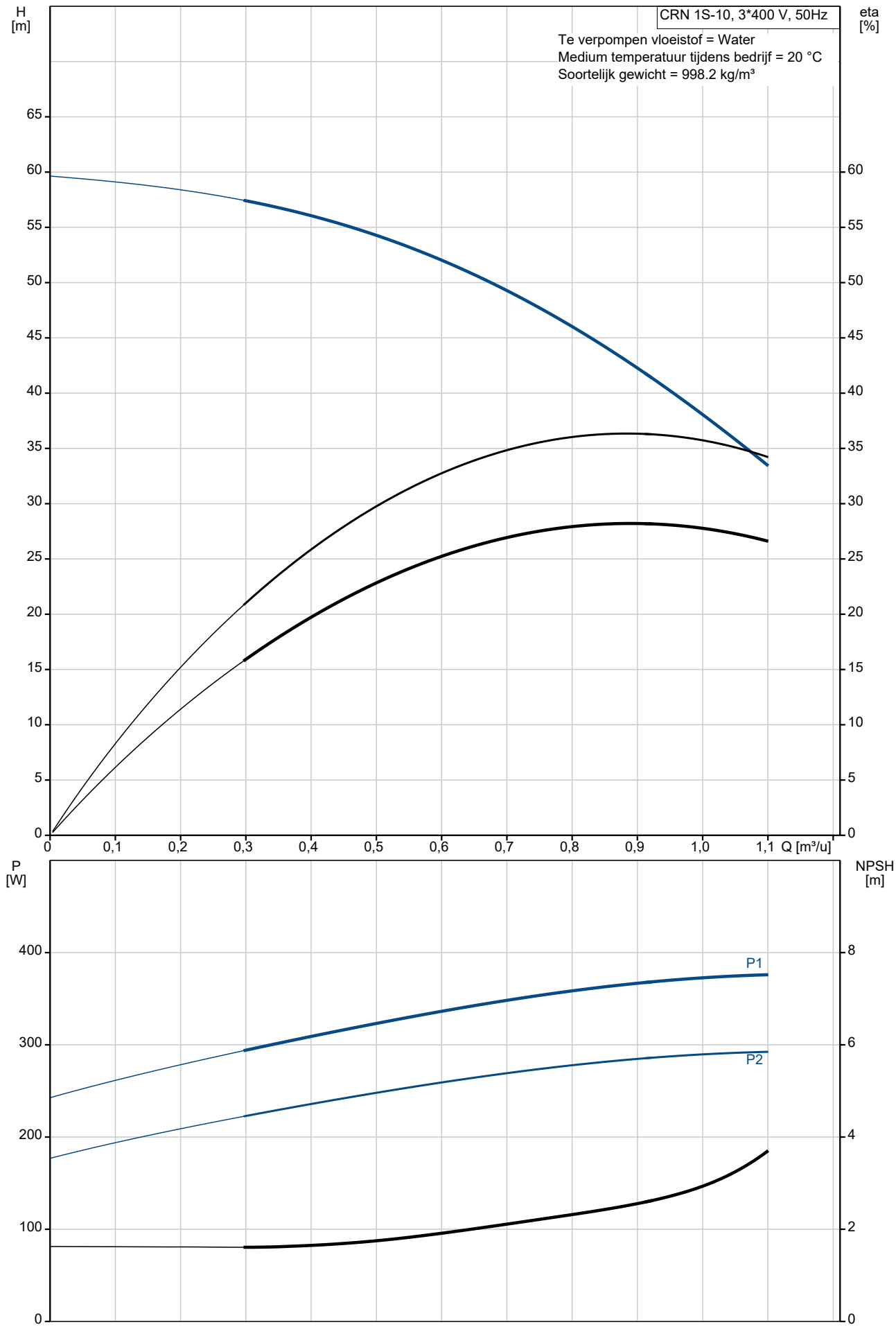

Omschrijving	Specificatie
Algemene informatie:	
Productnaam::	CRN 1S-10 A-FGJ-A-E-HQQE
Productnummer::	96515907
EAN nummer::	5700396733609
Technisch:	
Toerental waarop de pompgegevens zijn gebaseerd:	2873 omw/min
Nominaal debiet:	0.9 m³/u
Nominale opvoerhoogte:	39.9 m
Maximale opvoerhoogte:	58.9 m
Trappen:	10
Waaiers:	10
Aantal gereduceerde waaiers:	0
Lage NPSH:	N
Plaatsing:	Verticaal
Asafdichting arrangement:	Enkel
Code voor asafdichting:	HQQE
Keurmerken op typeplaat:	CE, EAC,ACS
Curve tolerantie:	ISO9906:2012 3B
Pomp versie:	A
Model:	A
Materialen:	
Pomphuis:	Roestvast staal
Pomphuis:	EN 1.4408
Pomphuis:	AISI 316
Waaier:	Roestvast staal
Waaier:	EN 1.4401
Waaier:	AISI 316
Materiaal code:	A
Code voor rubber:	E
Lager:	SIC
Installatie:	
Maximum ambient temperature:	60 °C
Maximale bedrijfsdruk:	25 bar
Max. druk bij toegestane temp:	25 bar / 120 °C
Max. druk bij toegestane temp:	25 bar / -20 °C
Type aansluiting:	DIN / ANSI / JIS
Maat van de zuigaansluiting:	DN 25/32
Maat van de persaansluiting:	DN 25/32
Druktrap voor leidingaansluiting:	PN 25
Druktrap van de zuigaansluiting:	300 lb
Flensmaat van de motor:	FT85
Code voor leidingaansluiting:	FGJ
Vloeistof:	
Te verpompen medium:	Water
Bereik vloeistoftemperatuur:	-20 .. 120 °C
Medium temperatuur tijdens bedrijf:	20 °C
Dichtheid:	998.2 kg/m³
Elektrische gegevens:	
Motor standaard:	IEC
Motortype:	71A
IE efficiëntieklasse:	IE3
Nominaal vermogen - P2:	0.37 kW
Vermogen (P2) benodigd voor pomp:	0.37 kW
Netfrequentie:	50 Hz
Nominale spanning:	3 x 220-240D/380-415Y V
Nominaalstroom:	1.74/1.00 A
Startstroom:	490-530 %
Cos phi - power factor:	0.80-0.70
Nominaal toerental:	2850-2880 omw/min
Rendement:	IE3 73,8%
Motorrendement bij nominale belasting:	73.8 %

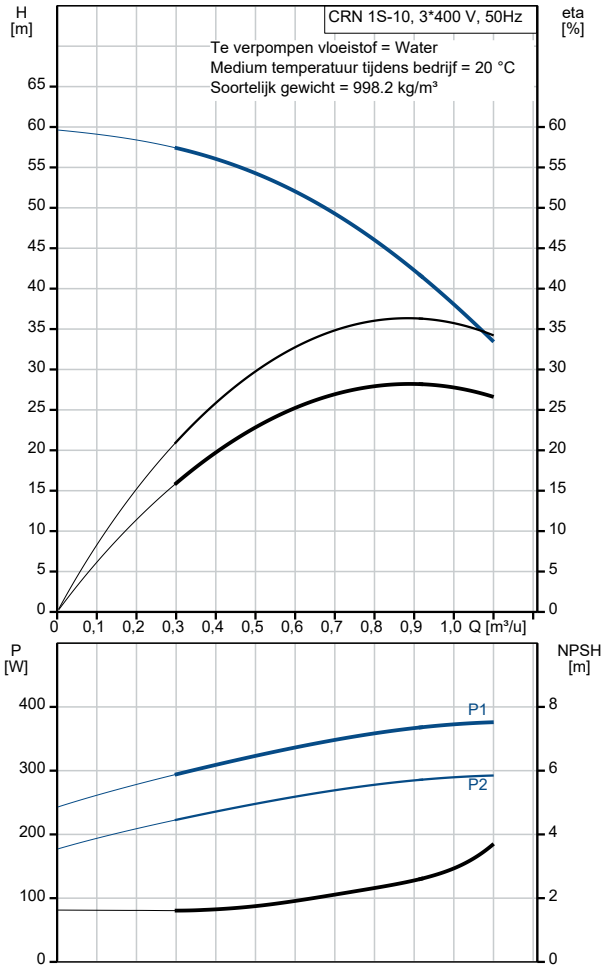

Omschrijving	Specificatie
Motor efficientie bij 3/4 vermogen:	79.0 %
Motor efficientie bij half vermogen:	75.5 %
Pooltal:	2
Dichtheidsklasse (IEC 34-5):	55 Dust/Jetting
Isolatie klasse (IEC 85):	F
Motorbeveiliging:	GEEN
Motor Nr.:	85805102
Regeling:	
Frequentie omvormer:	NONE
Overige:	
Minimale Efficiëntie Index, MEI ≥:	0.54
Netto gewicht:	23.5 kg
Bruto gewicht:	26.3 kg
Transportvolume:	0.063 m³
Land van herkomst:	HU
HS code:	84137075

96515907 CRN 1S-10 A-FGJ-A-E-HQQE 50 Hz

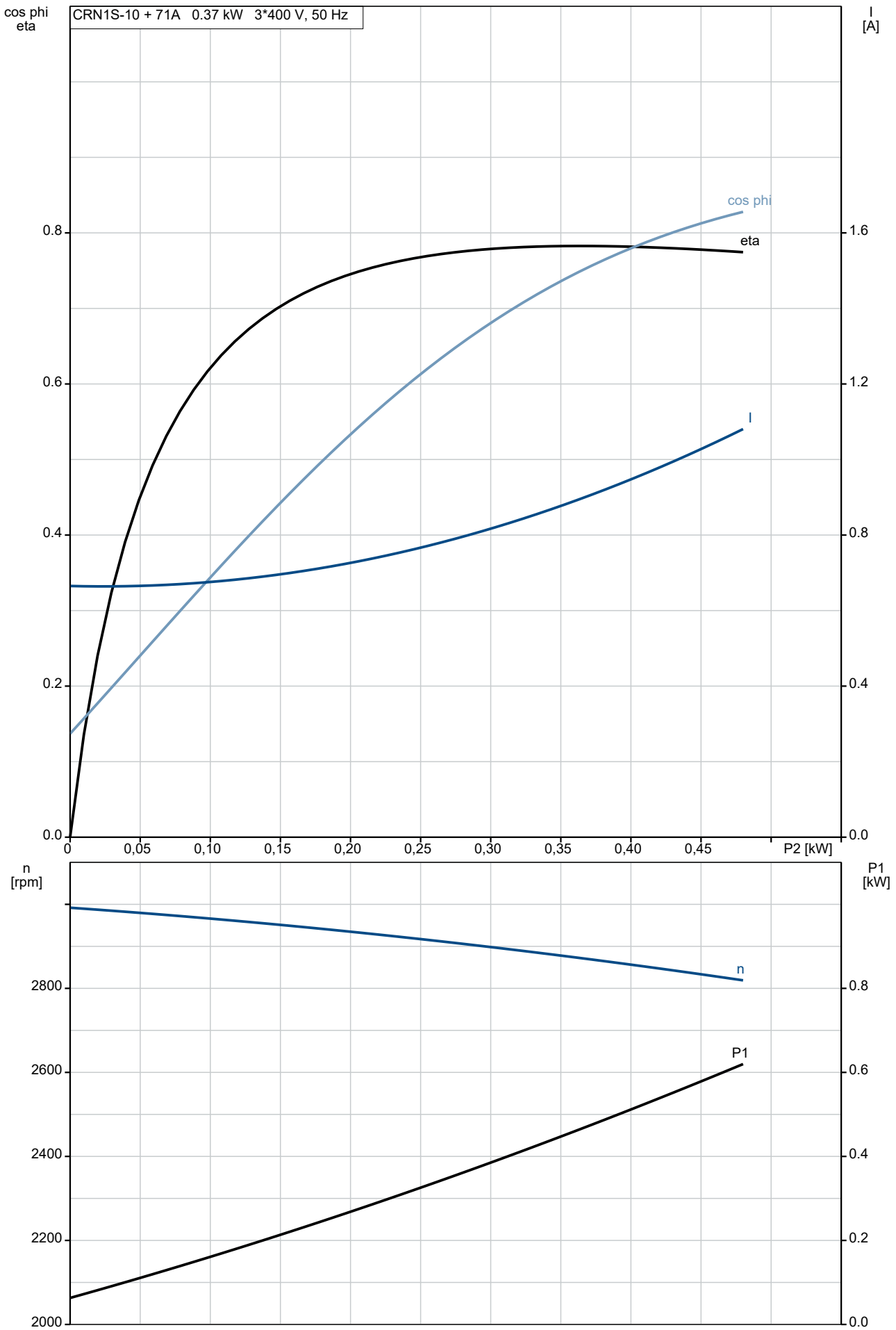

96515907 CRN 1S-10 A-FGJ-A-E-HQQE 50 Hz

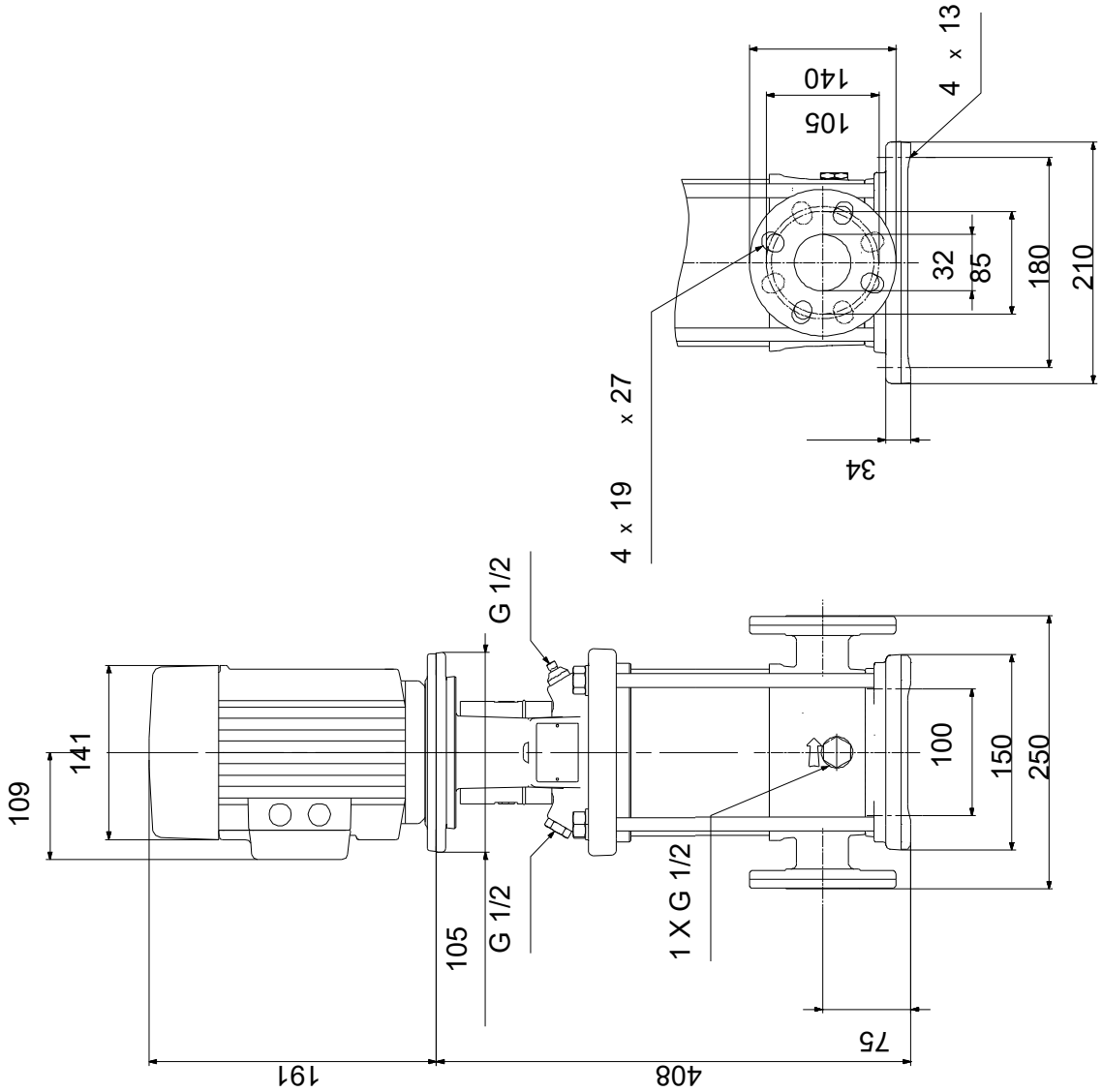

Opm! Alle unit's zijn in [mm] tenzij anders aangegeven.
Disclaimer: Deze eenvoudige maatschets toont u niet alle details.

Service onderdelen CRN 1S-10, Artikelnr. 96515907
Geproduceerd na 0401 (productiejaar en weeknummer)

	Pos	Omschrijving	Opmerking tekst	Classificatie Gegevens	Onderdeelnr	Aanta	Eenhei
-	80	Kit, chamber stack		Lager type: SILICON CARBIDE	96479086	1	pcs
-	4a	Chamber w. bearing cpl.				2	
		Vane					1
		Retainer					1
		Guide vane					6
	4a	Intermediate chamber					1
	45	Nekring					1
	47	Lagerbus					1
	65	Houder voor afasafdichtingsring					1
	65	Nekring houder					1
-	4	Chamber cpl.				7	
	4a	Intermediate chamber					1
	45	Nekring					1
	65	Nekring houder					1
-	5a	Chamber cpl.				1	
		Vane					1
	4a	Intermediate chamber					1
	45	Nekring					1
	65	Houder voor afasafdichtingsring					1
	65	Nekring houder					1
-	44a	Guide vane				1	
		Plaat					1
	50	Top plate					1
	47a	Lager ring				2	
-	49	Impeller cpl.				10	
	49	Waaier					1
-	51	Shaft, spline, cpl.				1	
		Shaft					1
	69	Stopring					1
	64d	Afstandsbus		Binnendiameter: 12,85		2	
				Buitendiameter: 15,85			
				Lengte: 4,50			
	64c	Klem, splined		Binnendiameter: 8,5		1	
				Buitendiameter: 15			
	64a	Afstandsbus				7	
	66	Wedge lock washer				1	
	67	Borgmoer		Draad: M8		1	
-		Kit, koppeling			00415060	1	pcs
	9	Hex socket head cap screw		Aanduiding: DIN 912		4	
				Lengte: 20			
				Draad: M6			
	10a	Koppelingshelft				2	
	10	As-pen		Diameter: 5		1	
				Lengte: 26			
-		Kit, koppelingsbeschermer			96505130	1	pcs
	7.a	Combi Slot Torx screw				4	
	7	Koppelingsbeschermer				2	
-		Kit, Pakkingen			96455090	1	pcs
	37	O-ring				2	
	38	O-ring				1	
	38	O-ring				2	
	109	O-ring		Diameter: 22,00		1	
				Materiaal type: EPDM			
				Dikte: 2,75			
-		Kit, plug			96505133	1	pcs
-	18	Ontluchtingsschroef				1	
		Spindle					1
		Plug					1
	23b	Spindle				1	

Pos	Omschrijving	Opmerking tekst	Classificatie Gegevens	Onderdeelnr	Aanta	Eenhei
25	Plug				1	
25	Plug				1	
38	O-ring				1	
38	O-ring				2	
38	O-ring		Diameter: 16,3		1	
			Materiaal type: FKM			
			Dikte: 2,4			
38	O-ring		Diameter: 16,3		2	
			Materiaal type: FKM			
			Dikte: 2,4			
-	Kit, asafdichting HQQE			96455086	1	pcs
105	Asafdichting		Materiaal type: HQQE		1	
-	Kit, slijtdelen		Materiaal type: SILICON CARBIDE	96455092	1	pcs
- 4a	Chamber w. bearing cpl.				2	
	Vane					1
	Retainer					1
	Guide vane					6
4a	Intermediate chamber					1
45	Nekring					1
47	Lagerbus					1
65	Houder voor afasafdichtingsring					1
65	Nekring houder					1
45	Nekring				17	
47a	Lager ring				2	
64d	Afstandsbus		Binnendiameter: 12,85		2	
			Buitendiameter: 15,85			
			Lengte: 4,50			
64c	Klem, splined		Binnendiameter: 8,5		1	
			Buitendiameter: 15			
65	Nekring houder				17	
66	Wedge lock washer				1	
67	Borgmoer		Draad: M8		1	
441 b	Pakking				2	
-	Ondersteuning compl.			98880759	1	pcs
6	Pomphuis			96588143	1	
56	Fundatieplaat			96588141	1	
440 b	Lock ring			98918331	2	
-	Motor			85900331	1	pcs
-	Kit, Ball bearing			96279730	1	
111	Kogellager		Aanduiding: 6204.2Z.C3.SYN			1
111	Kogellager					1
157	O-ring		Diameter: 32			1
			Materiaal type: NBR			
			Dikte: 2			
158	Waved washer					1
	Kit, ventilator			96279721	1	
	Kit, ventilatorhuis			96279720	1	
-	Kit, flens			96279727	1	
156 b	Flens					1
159 c	Afdichtingsring					1
184	Pakking		Binnendiameter: 114,80			1
			Buitendiameter: 121,20			
			Dikte: 0,25			
185	Pan head screw					4
186	Aftapplug					1
	Kit, asafdichting			96279722	1	
-	Kit, aansluitkast			96279724	1	
152	Pan head thread forming screw					4
164 a	Terminal box w/gasket					1

Pos	Omschrijving	Opmerking tekst	Classificatie Gegevens	Onderdeelnr	Aanta	Eenhei
164	Terminal box cover w/gasket					1
173 a	Ring		Aanduiding: VIERKANT			1
			Binnendiameter: 5,5			
			Buitendiameter: 10X10			
			Dikte: 1,5			
173 a	Pomphuis					1
173	Pan head thread forming screw		Aanduiding: COMBI TORX T25			1
173	Pan head screw		Aanduiding: DIN 7985			1
175	Pan head screw		Aanduiding: DIN 7985			2
176	Terminal cpl.					1
1a	Pompkop			96588196	1	pcs
2	Pump cover			96588244	1	pcs
- 4a	Chamber w. bearing cpl.			97690603	2	pcs
65	Houder voor afasafdichtingsring			99812852	1	
4a	Chamber w. bearing cpl.			98371226	2	pcs
- 4	Chamber cpl.			97690021	7	pcs
45	Nekring			96536194	1	
65	Nekring houder			99490745	1	
65	Nekring houder			99490747	1	
4	Chamber cpl.			96547663	7	pcs
4	Chamber cpl.			98371223	7	pcs
5a	Chamber cpl.			98371222	1	pcs
5a	Chamber cpl.			97564654	1	pcs
7.a	Combi Slot Torx screw			96886324	4	pcs
10	As-pen		Diameter: 5	96536473	1	pcs
			Lengte: 26			
10	As-pen		Diameter: 5	96587588	1	pcs
			Lengte: 26			
18	Ontluchtingsschroef			96547461	1	pcs
18	Ontluchtingsschroef			95061351	1	pcs
- 25a	Drain plug w/bypass valve			96588243	1	pcs
38	O-ring			99198815	1	
38	O-ring			99412727	1	
25	Plug			96536013	1	pcs
26	Ankerbout		Lengte: 281	98986295	4	pcs
			Draad: M12			
32	Ring		Aanduiding: DIN 125 A2	99944263	4	pcs
			Binnendiameter: 13			
			Buitendiameter: 24			
			Dikte: 2,5			
37	O-ring			96547656	2	pcs
38	O-ring			99198815	2	pcs
38	O-ring			99412727	2	pcs
44a	Guide vane			98488445	1	pcs
47a	Lager ring			97905743	2	pcs
47a	Lager ring			96547649	2	pcs
49	Impeller cpl.			98394411	10	pcs
51	Shaft, spline, cpl.			98368515	1	pcs
55	Buitenste bus			98811304	1	pcs
60	Formed wire spring			99935918	1	pcs
64c	Klem, splined		Binnendiameter: 8,5	98496968	1	pcs
			Buitendiameter: 15			
64a	Afstandsbus			96536198	7	pcs
66	Wedge lock washer			96536157	1	pcs
66	Wedge lock washer			92575609	1	pcs
67	Borgmoer		Draad: M8	98277008	1	pcs
105	Asafdichting		Materiaal type: HQQE	96983415	1	pcs