Inventflow: Grundfos A-partner

Grundfos CRN 3-6 A-P-A-E-HQQE

Bekijk de pomp hier:
https://inventflow.nl/nl/pompenfilter/crn/grundfos-crn-3-6-a-p-a-e-hqqe

Contact

info@inventflow.nl
+31 (0) 546 45 80 72

Datablad

Aantal	Omschrijving
1	**CRN 3-6 A-P-A-E-HQQE**

Artikelnr.: 96516900

Verticale, meertraps centrifugaalpomp met zuig- en persopeningen op hetzelfde niveau (inline). Pompmaterialen in contact met de vloeistof zijn uitgerust in roestvaststaal van hoge kwaliteit. Een cartridgeasafdichting waarborgt een hoge betrouwbaarheid, veilige hantering en gemakkelijke service en toegankelijkheid. Krachtoverbrenging via een gedeelde koppeling. Aansluiting leidingwerk via PJE-koppelingen (Victaulic®).

De pomp is uitgerust met een 3-fase, op de voet gemonteerde, ventilatorgekoelde a-synchrone motor.

Vloeistof:

Te verpompen medium:	Water
Bereik vloeistoftemperatuur:	-20 .. 120 °C
Medium temperatuur tijdens bedrijf:	20 °C
Dichtheid:	998.2 kg/m³

Technisch:

Toerental waarop de pompgegevens zijn gebaseerd:	2856 omw/min
Nominaal debiet:	3 m³/u
Nominale opvoerhoogte:	28.5 m
Plaatsing:	Verticaal
Asafdichting arrangement:	Enkel
Code voor asafdichting:	HQQE
Keurmerken op typeplaat:	CE,EAC,UKCA,WRAS,ACS
Curve tolerantie:	ISO9906:2012 3B

Materialen:

Pomphuis:	Roestvast staal EN 1.4408 AISI 316
Waaier:	Roestvast staal EN 1.4401 AISI 316
Lager:	SIC

Installatie:

Maximum ambient temperature:	60 °C
Maximale bedrijfsdruk:	25 bar
Max. druk bij toegestane temp:	25 bar / 120 °C 25 bar / -20 °C
Type aansluiting:	PJE
Maat van de zuigaansluiting:	DN 32
Maat van de persaansluiting:	DN 32
Druktrap voor leidingaansluiting:	PN 50
Flensmaat van de motor:	FT85

Elektrische gegevens:

Motor standaard:	IEC
Motortype:	71B
IE efficiëntieklasse:	IE3
Nominaal vermogen - P2:	0.55 kW
Vermogen (P2) benodigd voor pomp:	0.55 kW
Netfrequentie:	50 Hz
Nominale spanning:	3 x 220-240D/380-415Y V
Nominaalstroom:	2.50/1.44 A
Startstroom:	580-620 %

Aantal	Omschrijving
	Cos phi - power factor: 0.80-0.70 Nominaal toerental: 2830-2850 omw/min Rendement: IE3 77,8% Motorrendement bij nominale belasting: 77.8 % Motor efficientie bij 3/4 vermogen: 81.5 % Motor efficientie bij half vermogen: 79.5 % Pooltal: 2 Dichtheidsklasse (IEC 34-5): 55 Dust/Jetting Isolatie klasse (IEC 85): F Motor Nr.: 85805103 Regeling: Frequency converter: NONE Overige: Minimale Efficiëntie Index, MEI ≥: 0.70 Netto gewicht: 17.4 kg Bruto gewicht: 20 kg Transportvolume: 0.054 m³ Danish VVS No.: 385911006 Norwegian NRF no.: 9040464 Land van herkomst: HU HS code: 84137075

96516900 CRN 3-6 A-P-A-E-HQQE 50 Hz

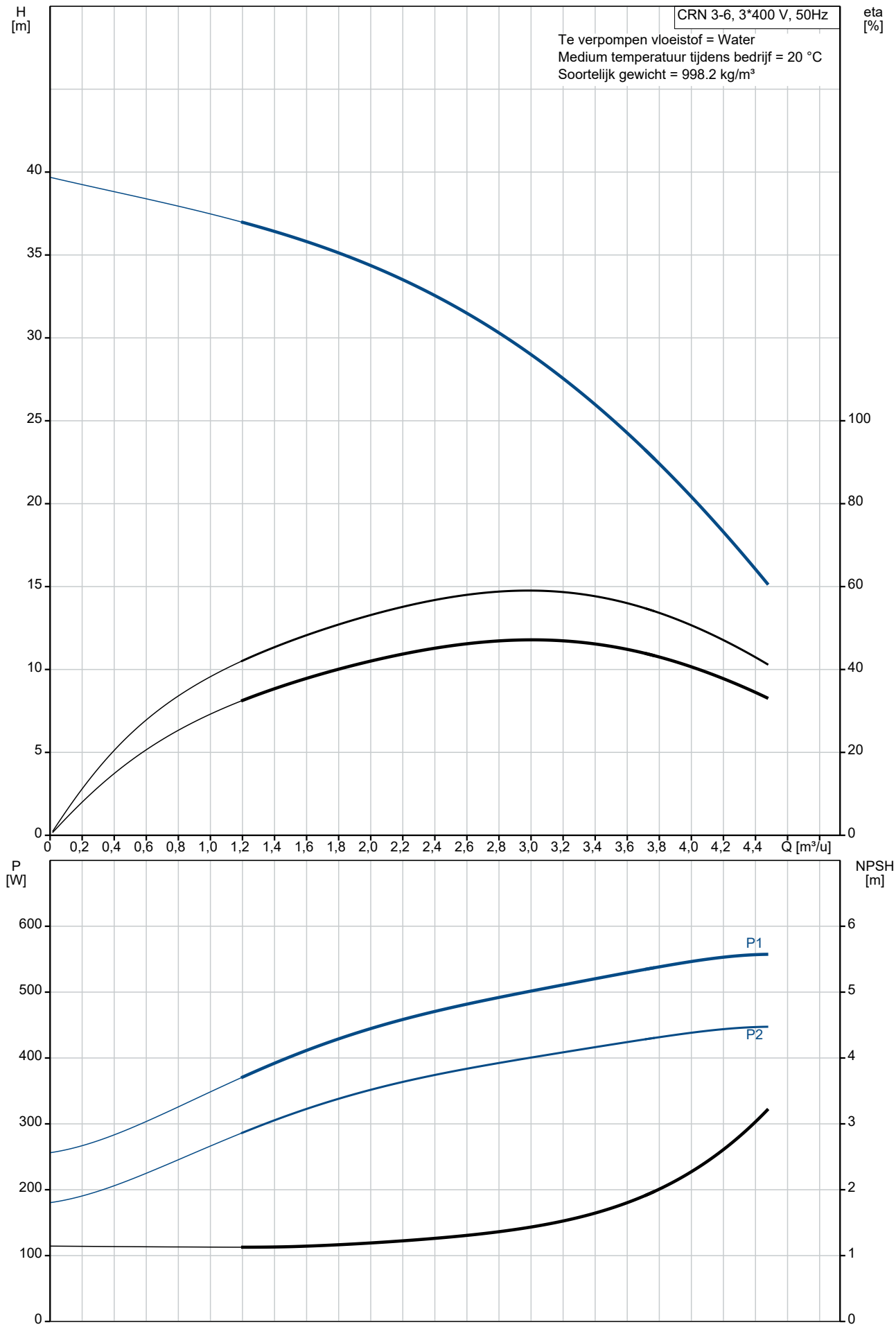

Omschrijving	Specificatie
Algemene informatie:	
Productnaam::	CRN 3-6 A-P-A-E-HQQE
Productnummer::	96516900
EAN nummer::	5700396752112
Technisch:	
Toerental waarop de pompgegevens zijn gebaseerd:	2856 omw/min
Nominaal debiet:	3 m³/u
Nominale opvoerhoogte:	28.5 m
Maximale opvoerhoogte:	39.5 m
Trappen:	6
Waaiers:	6
Aantal gereduceerde waaiers:	0
Lage NPSH:	N
Plaatsing:	Verticaal
Asafdichting arrangement:	Enkel
Code voor asafdichting:	HQQE
Keurmerken op typeplaat:	CE,EAC,UKCA,WRAS,ACS
Curve tolerantie:	ISO9906:2012 3B
Pomp versie:	A
Model:	A
Materialen:	
Pomphuis:	Roestvast staal
Pomphuis:	EN 1.4408
Pomphuis:	AISI 316
Waaier:	Roestvast staal
Waaier:	EN 1.4401
Waaier:	AISI 316
Materiaal code:	A
Code voor rubber:	E
Lager:	SIC
Installatie:	
Maximum ambient temperature:	60 °C
Maximale bedrijfsdruk:	25 bar
Max. druk bij toegestane temp:	25 bar / 120 °C
Max. druk bij toegestane temp:	25 bar / -20 °C
Type aansluiting:	PJE
Maat van de zuigaansluiting:	DN 32
Maat van de persaansluiting:	DN 32
Druktrap voor leidingaansluiting:	PN 50
Flensmaat van de motor:	FT85
Code voor leidingaansluiting:	P
Vloeistof:	
Te verpompen medium:	Water
Bereik vloeistoftemperatuur:	-20 .. 120 °C
Medium temperatuur tijdens bedrijf:	20 °C
Dichtheid:	998.2 kg/m³
Elektrische gegevens:	
Motor standaard:	IEC
Motortype:	71B
IE efficiëntieklasse:	IE3
Nominaal vermogen - P2:	0.55 kW
Vermogen (P2) benodigd voor pomp:	0.55 kW
Netfrequentie:	50 Hz
Nominale spanning:	3 x 220-240D/380-415Y V
Nominaalstroom:	2.50/1.44 A
Startstroom:	580-620 %
Cos phi - power factor:	0.80-0.70
Nominaal toerental:	2830-2850 omw/min
Rendement:	IE3 77,8%
Motorrendement bij nominale belasting:	77.8 %
Motor efficientie bij 3/4 vermogen:	81.5 %

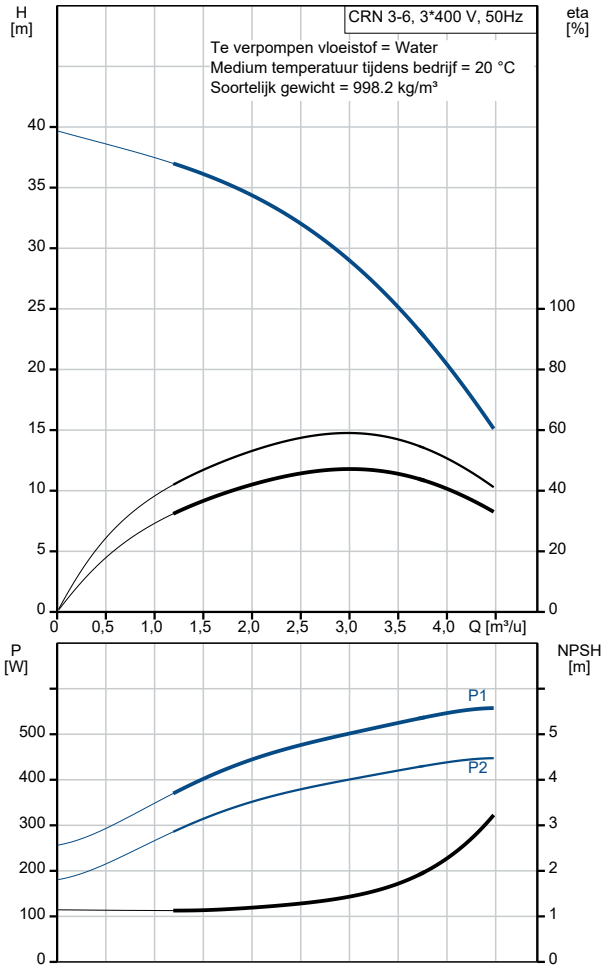

Omschrijving	Specificatie
Motor efficientie bij half vermogen:	79.5 %
Pooltal:	2
Dichtheidsklasse (IEC 34-5):	55 Dust/Jetting
Isolatie klasse (IEC 85):	F
Motorbeveiliging:	GEEN
Motor Nr.:	85805103
Regeling:	
Frequentie omvormer:	NONE
Overige:	
Minimale Efficiëntie Index, MEI ≥:	0.70
Netto gewicht:	17.4 kg
Bruto gewicht:	20 kg
Transportvolume:	0.054 m³
Danish VVS No.:	385911006
Norwegian NRF no.:	9040464
Land van herkomst:	HU
HS code:	84137075

96516900 CRN 3-6 A-P-A-E-HQQE 50 Hz

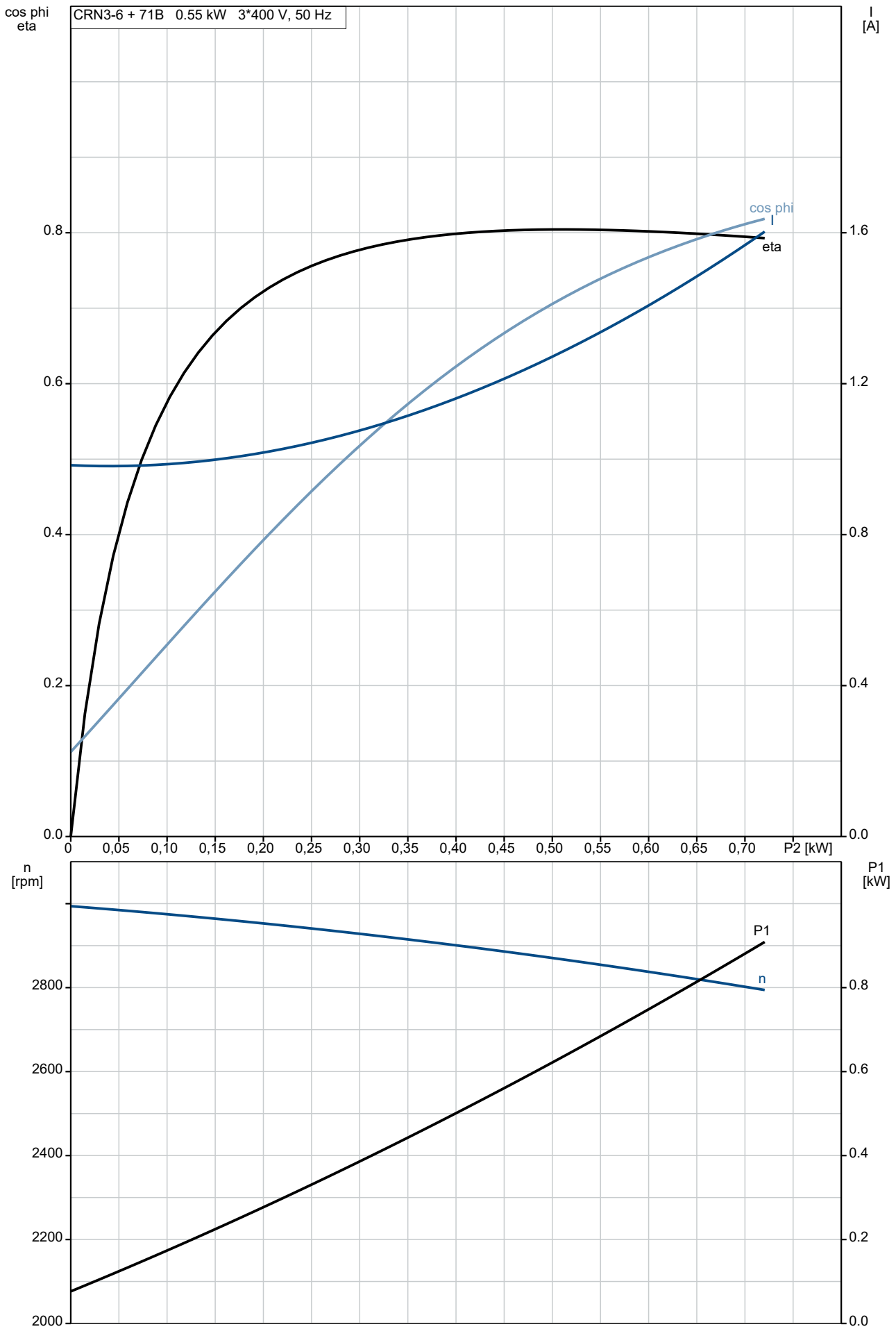

96516900 CRN 3-6 A-P-A-E-HQQE 50 Hz

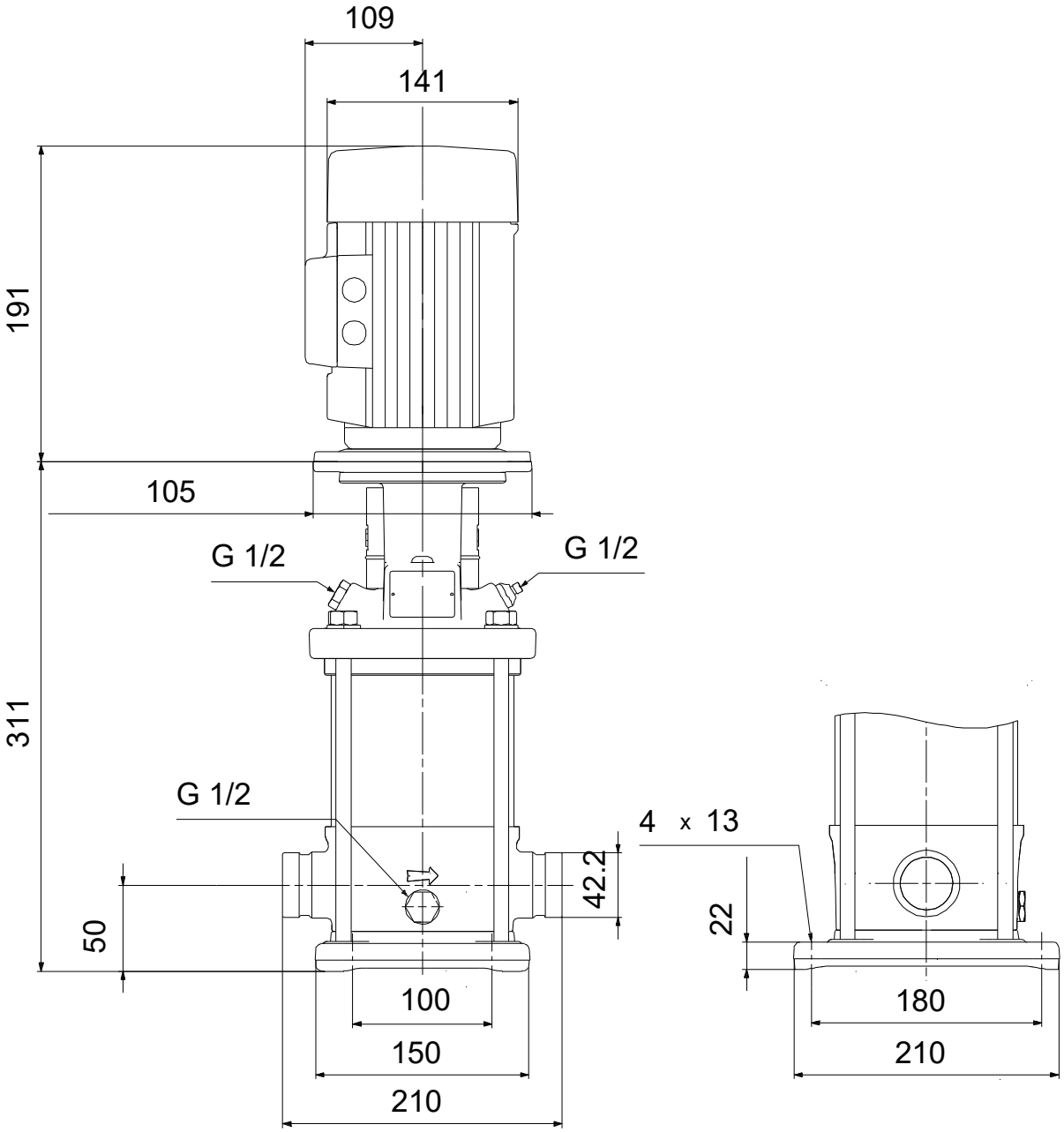

Opm! Alle unit's zijn in [mm] tenzij anders aangegeven.
Disclaimer: Deze eenvoudige maatschets toont u niet alle details.

Service onderdelen CRN 3-6, Artikelnr. 96516900
Geproduceerd na 0401 (productiejaar en weeknummer)

	Pos	Omschrijving	Opmerking tekst	Classificatie Gegevens	Onderdeelnr	Aanta	Eenhei
-	80	Kit, chamber stack		Lager type: SILICON CARBIDE	96453556	1	pcs
-	4a	Chamber w. bearing cpl.				1	
		Vane					1
		Retainer					1
		Guide vane					6
	4a	Intermediate chamber					1
	45	Nekring					1
	47	Lagerbus					1
	65	Houder voor afasafdichtingsring					1
	65	Nekring houder					1
-	4	Chamber cpl.				4	
	4a	Intermediate chamber					1
	45	Nekring					1
	65	Nekring houder					1
-	5a	Chamber cpl.				1	
		Vane					1
	4a	Intermediate chamber					1
	45	Nekring					1
	65	Houder voor afasafdichtingsring					1
	65	Nekring houder					1
-	44a	Guide vane cpl.				1	
		Plaat					1
		Guide vane					6
	50	Top plate					1
	47a	Lager ring				1	
	49	Impeller cpl.				6	
	51	Shaft, spline, cpl.				1	
	64d	Afstandsbus		Binnendiameter: 12,85		1	
				Buitendiameter: 15,85			
				Lengte: 4,50			
	64c	Klem, splined		Binnendiameter: 8,5		1	
				Buitendiameter: 15			
	64a	Afstandsbus				4	
	66	Wedge lock washer				1	
	67	Borgmoer		Draad: M8		1	
-		Kit, koppeling			00415060	1	pcs
	9	Hex socket head cap screw		Aanduiding: DIN 912		4	
				Lengte: 20			
				Draad: M6			
	10a	Koppelingshelft				2	
	10	As-pen		Diameter: 5		1	
				Lengte: 26			
-		Kit, koppelingsbeschermer			96505130	1	pcs
	7.a	Combi Slot Torx screw				4	
	7	Koppelingsbeschermer				2	
-		Kit, Pakkingen			96455090	1	pcs
	37	O-ring				2	
	38	O-ring				1	
	38	O-ring				2	
	109	O-ring		Diameter: 22,00		1	
				Materiaal type: EPDM			
				Dikte: 2,75			
-		Kit, plug			96505133	1	pcs
-	18	Ontluchtingsschroef				1	
		Spindle					1
		Plug					1
	23b	Spindle				1	
	25	Plug				1	
	25	Plug				1	

Pos	Omschrijving	Opmerking tekst	Classificatie Gegevens	Onderdeelnr	Aanta	Eenhei
38	O-ring				1	
38	O-ring				2	
38	O-ring		Diameter: 16,3		1	
			Materiaal type: FKM			
			Dikte: 2,4			
38	O-ring		Diameter: 16,3		2	
			Materiaal type: FKM			
			Dikte: 2,4			
-	Kit, asafdichting HQQE			96455086	1	pcs
105	Asafdichting		Materiaal type: HQQE		1	
-	Kit, slijtdelen		Materiaal type: SILICON CARBIDE	96455095	1	pcs
- 4a	Chamber w. bearing cpl.				1	
	Vane					1
	Retainer					1
	Guide vane					6
4a	Intermediate chamber					1
45	Nekring					1
47	Lagerbus					1
65	Houder voor afasafdichtingsring					1
65	Nekring houder					1
45	Nekring				8	
47a	Lager ring				1	
64d	Afstandsbus		Binnendiameter: 12,85		1	
			Buitendiameter: 15,85			
			Lengte: 4,50			
64c	Klem, splined		Binnendiameter: 8,5		1	
			Buitendiameter: 15			
65	Nekring houder				8	
66	Wedge lock washer				1	
67	Borgmoer		Draad: M8		1	
441 b	Pakking				2	
-	Motor			85900328	1	pcs
-	Kit, Ball bearing			96279730	1	
111	Kogellager		Aanduiding: 6204.2Z.C3.SYN			1
111	Kogellager					1
157	O-ring		Diameter: 32			1
			Materiaal type: NBR			
			Dikte: 2			
158	Waved washer					1
	Kit, ventilator			96279721	1	
	Kit, ventilatorhuis			96279720	1	
-	Kit, flens			96279727	1	
156 b	Flens					1
159 c	Afdichtingsring					1
184	Pakking		Binnendiameter: 114,80			1
			Buitendiameter: 121,20			
			Dikte: 0,25			
185	Pan head screw					4
186	Aftapplug					1
	Kit, asafdichting			96279722	1	
-	Kit, aansluitkast			96279724	1	
152	Pan head thread forming screw					4
164 a	Terminal box w/gasket					1
164	Terminal box cover w/gasket					1
173 a	Ring		Aanduiding: VIERKANT			1
			Binnendiameter: 5,5			
			Buitendiameter: 10X10			
			Dikte: 1,5			

Pos	Omschrijving	Opmerking tekst	Classificatie Gegevens	Onderdeelnr	Aanta	Eenhei
173 a	Pomphuis					1
173	Pan head thread forming screw		Aanduiding: COMBI TORX T25			1
173	Pan head screw		Aanduiding: DIN 7985			1
175	Pan head screw		Aanduiding: DIN 7985			2
176	Terminal cpl.					1
1a	Pompkop			96588196	1	pcs
2	Pump cover			96588244	1	pcs
- 4a	Chamber w. bearing cpl.			97690603	1	pcs
65	Houder voor afasafdichtingsring			99812852	1	
4a	Chamber w. bearing cpl.			98371226	1	pcs
- 4	Chamber cpl.			97690021	4	pcs
45	Nekring			96536194	1	
65	Nekring houder			99490745	1	
65	Nekring houder			99490747	1	
4	Chamber cpl.			96547663	4	pcs
4	Chamber cpl.			98371223	4	pcs
5a	Chamber cpl.			98371222	1	pcs
5a	Chamber cpl.			97564654	1	pcs
6	Pomphuis			96588139	1	pcs
7.a	Combi Slot Torx screw			96886324	4	pcs
10	As-pen		Diameter: 5	96536473	1	pcs
			Lengte: 26			
10	As-pen		Diameter: 5	96587588	1	pcs
			Lengte: 26			
18	Ontluchtingsschroef			96547461	1	pcs
18	Ontluchtingsschroef			95061351	1	pcs
- 25a	Drain plug w/bypass valve			96588243	1	pcs
38	O-ring			99198815	1	
38	O-ring			99412727	1	
25	Plug			96536013	1	pcs
26	Ankerbout		Lengte: 209	98967030	4	pcs
			Draad: M12			
32	Ring		Aanduiding: DIN 125 A2	99944263	4	pcs
			Binnendiameter: 13			
			Buitendiameter: 24			
			Dikte: 2,5			
37	O-ring			96547656	2	pcs
38	O-ring			99198815	2	pcs
38	O-ring			99412727	2	pcs
44a	Guide vane cpl.			98928568	1	pcs
47a	Lager ring			97905743	1	pcs
47a	Lager ring			96547649	1	pcs
49	Impeller cpl.			98271529	6	pcs
49	Impeller cpl.			96547601	6	pcs
49	Impeller cpl.			98394417	6	pcs
51	Shaft, spline, cpl.			98368512	1	pcs
55	Buitenste bus			98811269	1	pcs
56	Fundatieplaat			96588142	1	pcs
60	Formed wire spring			99935918	1	pcs
64c	Klem, splined		Binnendiameter: 8,5	98496968	1	pcs
			Buitendiameter: 15			
64a	Afstandsbus			96536198	4	pcs
66	Wedge lock washer			96536157	1	pcs
66	Wedge lock washer			92575609	1	pcs
67	Borgmoer		Draad: M8	98277008	1	pcs
105	Asafdichting		Materiaal type: HQQE	96983415	1	pcs