Inventflow: Grundfos A-partner

Grundfos CRN 5-8 A-FGJ-A-E-HQQE

Bekijk de pomp hier:
https://inventflow.nl/nl/pompenfilter/crn/grundfos-crn-5-8-a-fgj-a-e-hqqe

Contact

info@inventflow.nl
+31 (0) 546 45 80 72

Datablad

Aantal	Omschrijving
1	**CRN 5-8 A-FGJ-A-E-HQQE**

Artikelnr.: 96517187

Verticale, meertraps centrifugaalpomp met zuig- en persopeningen op hetzelfde niveau (inline). Pompmaterialen in contact met de vloeistof zijn uitgerust in roestvaststaal van hoge kwaliteit. Een cartridgeasafdichting waarborgt een hoge betrouwbaarheid, veilige hantering en gemakkelijke service en toegankelijkheid. Krachtoverbrenging via een gedeelde koppeling. Aansluiting leidingwerk via gecombineerde DIN-ANSI-JIS-flenzen.

De pomp is uitgerust met een 3-fase, op de voet gemonteerde, ventilatorgekoelde a-synchrone motor.

Vloeistof:

Te verpompen medium:	Water
Bereik vloeistoftemperatuur:	-20 .. 120 °C
Medium temperatuur tijdens bedrijf:	20 °C
Dichtheid:	998.2 kg/m³

Technisch:

Toerental waarop de pompgegevens zijn gebaseerd:	2853 omw/min
Nominaal debiet:	5.8 m³/u
Nominale opvoerhoogte:	40.3 m
Plaatsing:	Verticaal
Asafdichting arrangement:	Enkel
Code voor asafdichting:	HQQE
Keurmerken op typeplaat:	CE,EAC,UKCA,WRAS,ACS
Curve tolerantie:	ISO9906:2012 3B

Materialen:

Pomphuis:	Roestvast staal EN 1.4408 AISI 316
Waaier:	Roestvast staal EN 1.4401 AISI 316
Lager:	SIC

Installatie:

Maximum ambient temperature:	60 °C
Maximale bedrijfsdruk:	25 bar
Max. druk bij toegestane temp:	25 bar / 120 °C 25 bar / -20 °C
Type aansluiting:	DIN / ANSI / JIS
Maat van de zuigaansluiting:	DN 25/32
Maat van de persaansluiting:	DN 25/32
Druktrap voor leidingaansluiting:	PN 25
Druktrap van de zuigaansluiting:	300 lb
Flensmaat van de motor:	FT100

Elektrische gegevens:

Motor standaard:	IEC
Motortype:	80C
IE efficiëntieklasse:	IE3
Nominaal vermogen - P2:	1.1 kW
Vermogen (P2) benodigd voor pomp:	1.1 kW
Netfrequentie:	50 Hz
Nominale spanning:	3 x 220-240D/380-415Y V
Nominaalstroom:	4.35/2.50 A

Aantal	Omschrijving

Startstroom:	450-500 %
Cos phi - power factor:	0.83-0.76
Nominaal toerental:	2840-2870 omw/min
Rendement:	IE3 82,7%
Motorrendement bij nominale belasting:	82.7 %
Motor efficientie bij 3/4 vermogen:	84.6 %
Motor efficientie bij half vermogen:	85.4 %
Pooltal:	2
Dichtheidsklasse (IEC 34-5):	55 Dust/Jetting
Isolatie klasse (IEC 85):	F
Motor Nr.:	85U05105

Regeling:

Frequency converter:	NONE

Overige:

Minimale Efficiëntie Index, MEI ≥:	0.57
Netto gewicht:	29.1 kg
Bruto gewicht:	31.9 kg
Transportvolume:	0.074 m³
Finnish LVI No.:	4925603
Land van herkomst:	HU
HS code:	84137075

96517187 CRN 5-8 A-FGJ-A-E-HQQE 50 Hz

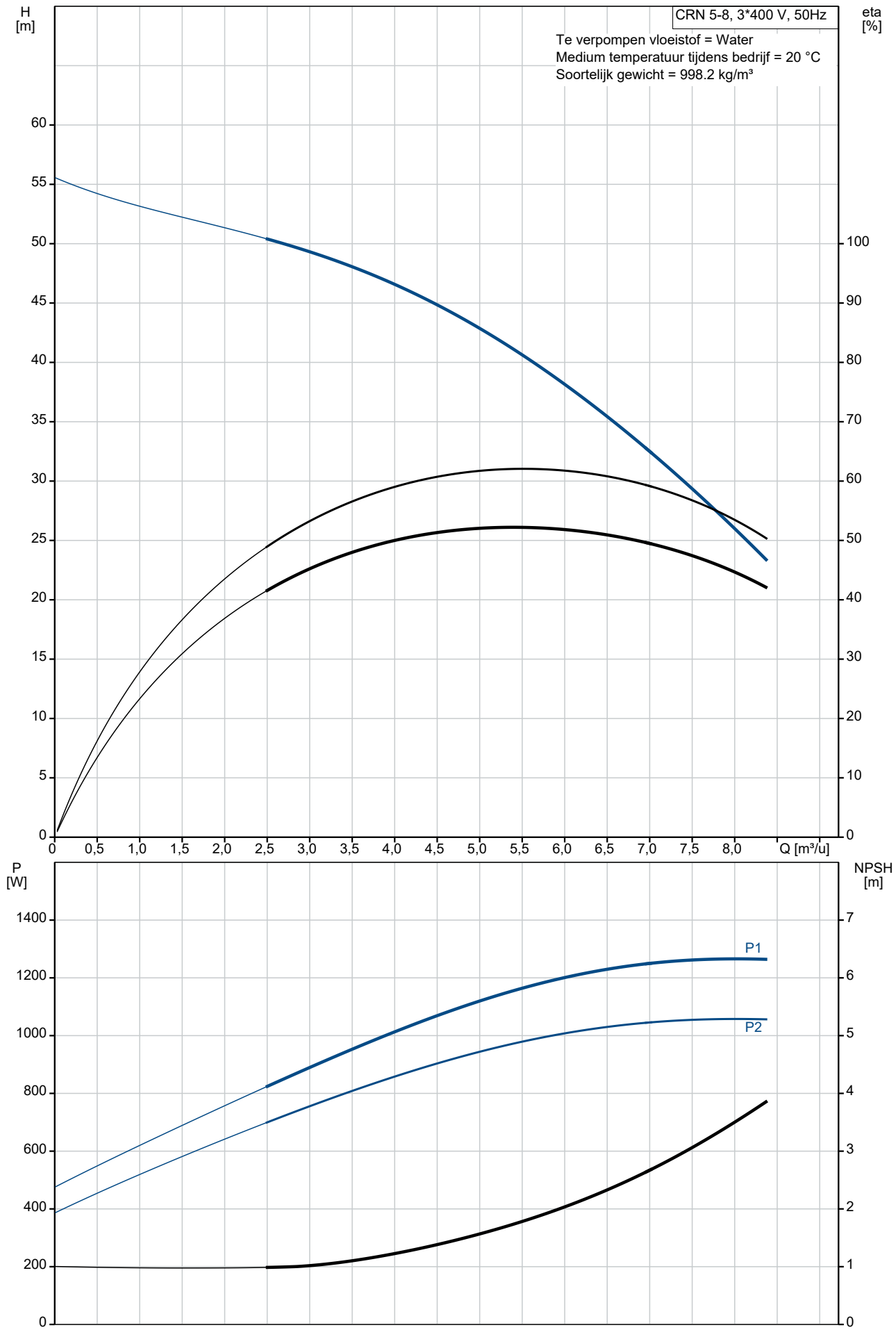

Omschrijving	Specificatie
Algemene informatie:	
Productnaam::	CRN 5-8 A-FGJ-A-E-HQQE
Productnummer::	96517187
EAN nummer::	5700396757926
Technisch:	
Toerental waarop de pompgegevens zijn gebaseerd:	2853 omw/min
Nominaal debiet:	5.8 m³/u
Nominale opvoerhoogte:	40.3 m
Maximale opvoerhoogte:	56.5 m
Trappen:	8
Waaiers:	8
Aantal gereduceerde waaiers:	0
Lage NPSH:	N
Plaatsing:	Verticaal
Asafdichting arrangement:	Enkel
Code voor asafdichting:	HQQE
Keurmerken op typeplaat:	CE,EAC,UKCA,WRAS,ACS
Curve tolerantie:	ISO9906:2012 3B
Pomp versie:	A
Model:	A
Materialen:	
Pomphuis:	Roestvast staal
Pomphuis:	EN 1.4408
Pomphuis:	AISI 316
Waaier:	Roestvast staal
Waaier:	EN 1.4401
Waaier:	AISI 316
Materiaal code:	A
Code voor rubber:	E
Lager:	SIC
Installatie:	
Maximum ambient temperature:	60 °C
Maximale bedrijfsdruk:	25 bar
Max. druk bij toegestane temp:	25 bar / 120 °C
Max. druk bij toegestane temp:	25 bar / -20 °C
Type aansluiting:	DIN / ANSI / JIS
Maat van de zuigaansluiting:	DN 25/32
Maat van de persaansluiting:	DN 25/32
Druktrap voor leidingaansluiting:	PN 25
Druktrap van de zuigaansluiting:	300 lb
Flensmaat van de motor:	FT100
Code voor leidingaansluiting:	FGJ
Vloeistof:	
Te verpompen medium:	Water
Bereik vloeistoftemperatuur:	-20 .. 120 °C
Medium temperatuur tijdens bedrijf:	20 °C
Dichtheid:	998.2 kg/m³
Elektrische gegevens:	
Motor standaard:	IEC
Motortype:	80C
IE efficiëntieklasse:	IE3
Nominaal vermogen - P2:	1.1 kW
Vermogen (P2) benodigd voor pomp:	1.1 kW
Netfrequentie:	50 Hz
Nominale spanning:	3 x 220-240D/380-415Y V
Nominaalstroom:	4.35/2.50 A
Startstroom:	450-500 %
Cos phi - power factor:	0.83-0.76
Nominaal toerental:	2840-2870 omw/min
Rendement:	IE3 82,7%
Motorrendement bij nominale belasting:	82.7 %

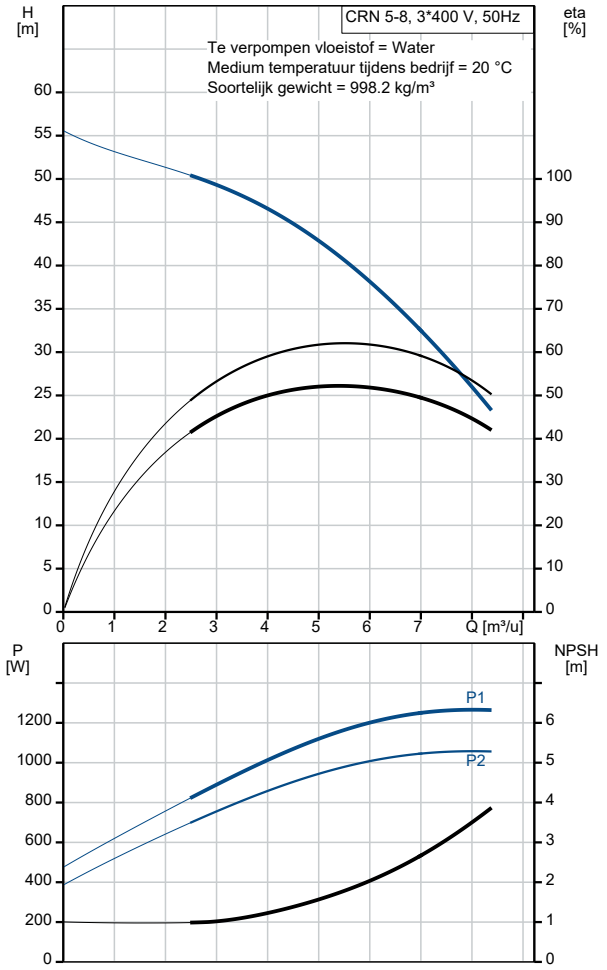

Omschrijving	Specificatie
Motor efficientie bij 3/4 vermogen:	84.6 %
Motor efficientie bij half vermogen:	85.4 %
Pooltal:	2
Dichtheidsklasse (IEC 34-5):	55 Dust/Jetting
Isolatie klasse (IEC 85):	F
Motorbeveiliging:	GEEN
Motor Nr.:	85U05105
Regeling:	
Frequentie omvormer:	NONE
Overige:	
Minimale Efficiëntie Index, MEI ≥:	0.57
Netto gewicht:	29.1 kg
Bruto gewicht:	31.9 kg
Transportvolume:	0.074 m³
Finnish LVI No.:	4925603
Land van herkomst:	HU
HS code:	84137075

96517187 CRN 5-8 A-FGJ-A-E-HQQE 50 Hz

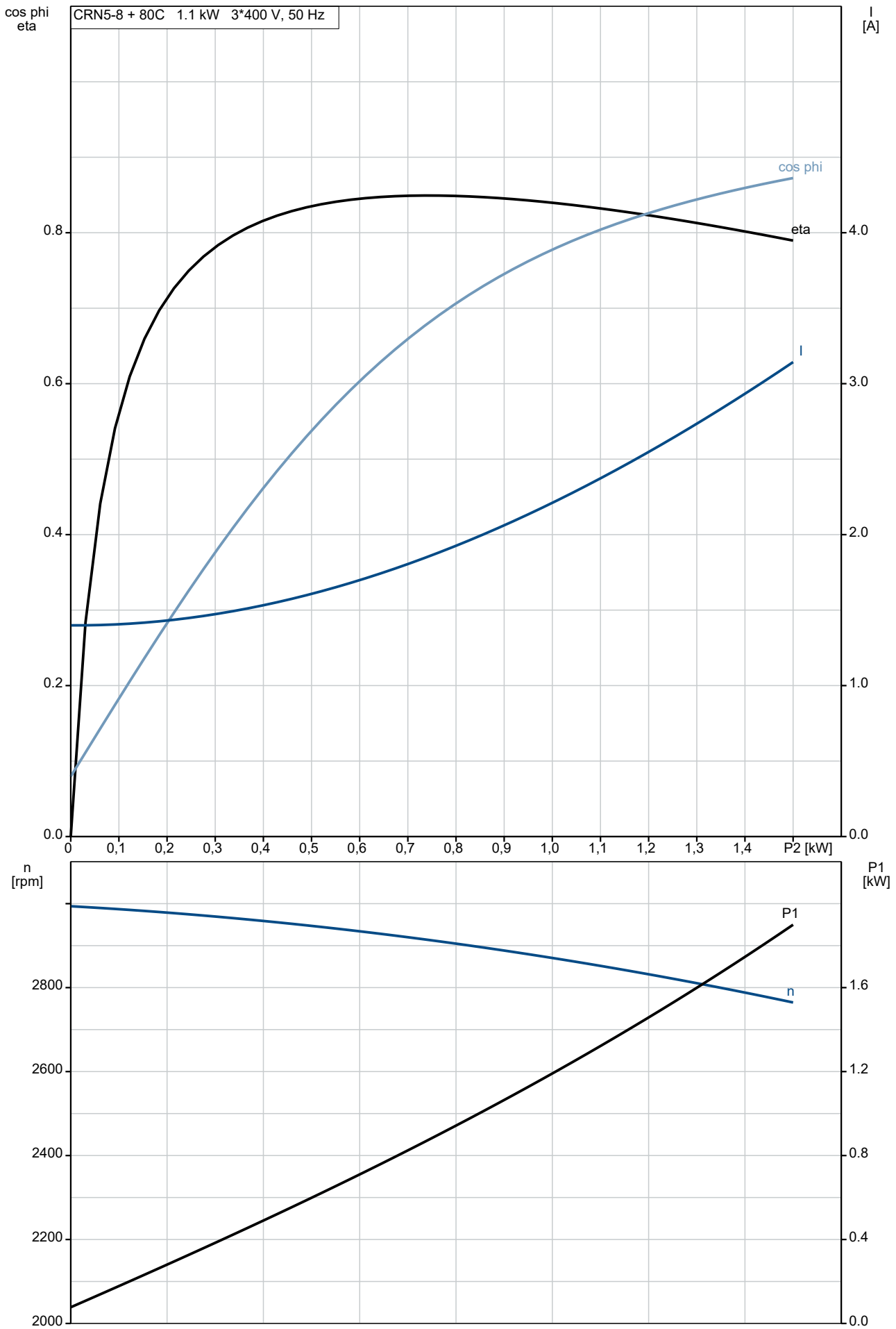

96517187 CRN 5-8 A-FGJ-A-E-HQQE 50 Hz

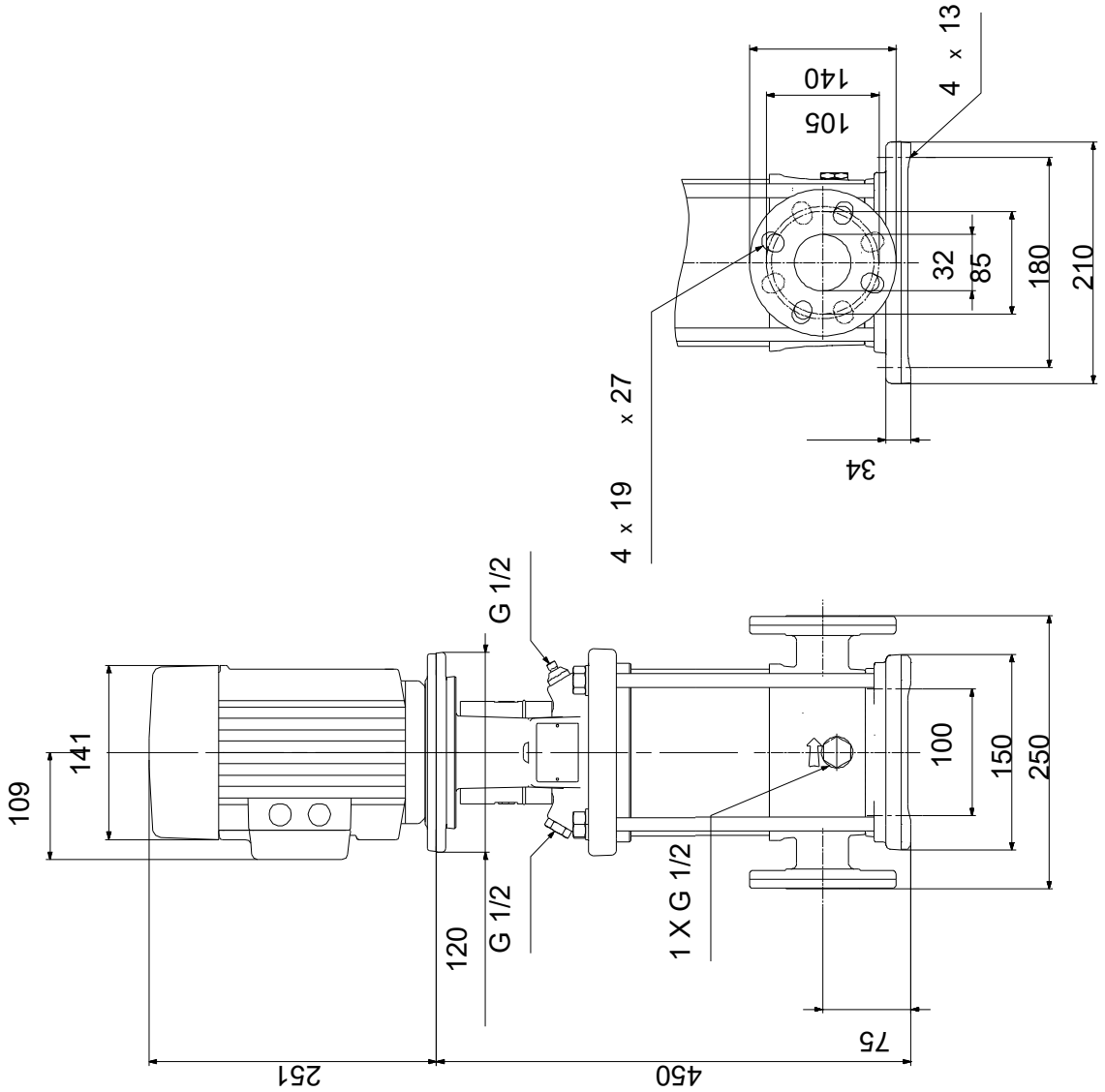

Opm! Alle unit's zijn in [mm] tenzij anders aangegeven.
Disclaimer: Deze eenvoudige maatschets toont u niet alle details.

Service onderdelen CRN 5-8, Artikelnr. 96517187
Geproduceerd na 1117 (productiejaar en weeknummer)

	Pos	Omschrijving	Opmerking tekst	Classificatie Gegevens	Onderdeelnr.	Aantal	Eenheid
-	80	Kit, chamber stack		Lager type: SILICON CARBIDE	96453604	1	pcs
-	4a	Chamber w. bearing cpl.				2	
		Vane					1
		Retainer					1
		Guide vane					6
		Kamer					1
	45	Nekring					1
	47	Lagerbus					1
	65	Retainer					1
	65	Nekring houder					1
-	4	Chamber cpl.				5	
		Vane					1
		Plaat					1
		Guide vane					6
		Kamer					1
	45	Nekring					1
	65	Retainer					1
	65	Nekring houder					1
-	5a	Chamber cpl.				1	
		Vane					1
		Guide cup					1
		Kamer					1
	45	Nekring					1
	65	Retainer					1
	65	Nekring houder					1
-	44a	Guide vane				1	
		Plaat					1
		Guide vane					6
	50	Top plate					1
	47a	Lager ring				2	
+	49	Impeller cpl.				8	
-	51	Shaft, spline, cpl.				1	
		Shaft					1
	69	Stopring					1
	64d	Afstandsbus		Binnendiameter: 12,85		1	
				Buitendiameter: 15,85			
				Lengte: 4,50			
	64c	Klem, splined		Binnendiameter: 8,5		1	
				Buitendiameter: 15			
	64a	Afstandsbus		Lengte: 13.00		2	
	64	Afstandsbus		Lengte: 26.0		5	
	66	Wedge lock washer				1	
	67	Borgmoer		Draad: M8		1	
	69	Afstandsbus		Lengte: 2.00		1	
-		Kit, koppeling			00415061	1	pcs
	9	Hex socket head cap screw		Aanduiding: DIN 912		4	
				Lengte: 20			
				Draad: M6			
	10a	Koppelingshelft				2	
	10	As-pen		Diameter: 5		1	
				Lengte: 26			
-		Kit, koppelingsbeschermer			96505130	1	pcs
	7.a	Combi Slot Torx screw				4	
	7	Koppelingsbeschermer				2	
-		Kit, Pakkingen			96455090	1	pcs
	37	O-ring				2	
	38	O-ring				1	
	38	O-ring				2	

Pos	Omschrijving	Opmerking tekst	Classificatie Gegevens	Onderdeelnr.	Aantal	Eenheid
109	O-ring		Diameter: 22,00		1	
			Materiaal type: EPDM			
			Dikte: 2,75			
-	Kit, plug			96505133	1	pcs
- 18	Ontluchtingsschroef				1	
	Spindle					1
	Plug					1
23b	Spindle				1	
25	Plug				1	
25	Plug				1	
38	O-ring				1	
38	O-ring				2	
38	O-ring		Diameter: 16,3		1	
			Materiaal type: FKM			
			Dikte: 2,4			
38	O-ring		Diameter: 16,3		2	
			Materiaal type: FKM			
			Dikte: 2,4			
-	Kit, asafdichting HQQE			96455086	1	pcs
+ 105	Asafdichting		Materiaal type: HQQE		1	
-	Kit, slijtdelen		Materiaal type: SIC	96455097	1	pcs
- 4a	Chamber w. bearing cpl.				2	
	Vane					1
	Retainer					1
	Guide vane					6
	Kamer					1
45	Nekring					1
47	Lagerbus					1
65	Retainer					1
65	Nekring houder					1
45	Nekring				10	
47a	Lager ring				2	
64c	Klem, splined		Binnendiameter: 8,5		1	
			Buitendiameter: 15			
64a	Afstandsbus		Lengte: 13.00		2	
65	Nekring houder				10	
66	Wedge lock washer				1	
67	Borgmoer		Draad: M8		1	
441b	Pakking				2	
-	Ondersteuning compl.			98880759	1	pcs
6	Pomphuis			96588143	1	
56	Fundatieplaat			96588141	1	
440b	Lock ring			98918331	2	
-	Motor			91333027	1	pcs
-	Kit, Ball bearing			96279730	1	
111	Kogellager		Aanduiding: 6204.2Z.C3.SYN			1
111	Kogellager					1
157	O-ring		Diameter: 32			1
			Materiaal type: NBR			
			Dikte: 2			
158	Waved washer					1
-	Kit, ventilator			96279721	1	
156	Ventilator					1
159a	Afdichtingsring					1
-	Kit, ventilatorhuis			96279720	1	
151	Ventilatorkap					1
152	Pan head thread forming screw					2
-	Kit, flens			96279854	1	
156b	Flens					1
159c	Afdichtingsring					1

Pos	Omschrijving	Opmerking tekst	Classificatie Gegevens	Onderdeelnr.	Aantal	Eenheid
184	Pakking		Binnendiameter: 114,80			1
			Buitendiameter: 121,20			
			Dikte: 0,25			
185	Pan head screw					4
186	Aftapplug					1
-	Kit, asafdichting			96279722	1	
159c	Afdichtingsring					1
159a	Afdichtingsring					1
-	Kit, aansluitkast			96279724	1	
152	Pan head thread forming screw					4
164a	Terminal box w/gasket					1
164	Terminal box cover w/gasket					1
173a	Ring		Aanduiding: VIERKANT			1
			Binnendiameter: 5,5			
			Buitendiameter: 10X10			
			Dikte: 1,5			
173a	Pomphuis					1
173	Pan head thread forming screw		Aanduiding: COMBI TORX T25			1
173	Pan head screw		Aanduiding: DIN 7985			1
175	Pan head screw		Aanduiding: DIN 7985			2
176	Terminal cpl.					1
2	Pump cover			96588244	1	pcs
+ 4a	Chamber w. bearing cpl.			96547653	2	pcs
+ 4a	Chamber w. bearing cpl.			98371281	2	pcs
- 4	Chamber cpl.			98099867	5	pcs
45	Nekring			96547603	1	
65	Nekring houder			97938514	1	
+ 4	Chamber cpl.			98371279	5	pcs
+ 5a	Chamber cpl.			98371278	1	pcs
7.a	Combi Slot Torx screw			96886324	4	pcs
10	As-pen		Diameter: 5	96536473	1	pcs
			Lengte: 26			
10	As-pen		Diameter: 5	96587588	1	pcs
			Lengte: 26			
+ 18	Ontluchtingsschroef			96547461	1	pcs
+ 18	Ontluchtingsschroef			95061351	1	pcs
- 25a	Drain plug w/bypass valve			96588243	1	pcs
38	O-ring			99198815	1	
38	O-ring			99412727	1	
25	Plug			96536013	1	pcs
26	Ankerbout		Lengte: 313	98985637	4	pcs
			Draad: M12			
28	Hex head screw		Lengte: 25 MM	92529866	4	pcs
			Draad: M6			
32	Ring		Aanduiding: DIN 125 A2	99944263	4	pcs
			Binnendiameter: 13			
			Buitendiameter: 24			
			Dikte: 2,5			
37	O-ring			96547656	2	pcs
38	O-ring			99198815	2	pcs
38	O-ring			99412727	2	pcs
+ 44a	Guide vane			98902003	1	pcs
47a	Lager ring			97905743	2	pcs
47a	Lager ring			96547649	2	pcs
+ 49	Impeller cpl.			97643331	8	pcs
+ 49	Impeller cpl.			96547650	8	pcs
+ 49	Impeller cpl.			98394423	8	pcs
+ 51	Shaft, spline, cpl.			96588233	1	pcs
55	Buitenste bus			98811271	1	pcs

	Pos	Omschrijving	Opmerking tekst	Classificatie Gegevens	Onderdeelnr.	Aantal	Eenheid
	60	Formed wire spring			99935918	1	pcs
	64c	Klem, splined		Binnendiameter: 8,5	98496968	1	pcs
				Buitendiameter: 15			
	64a	Afstandsbus		Lengte: 13.00	96536452	2	pcs
	64a	Afstandsbus		Lengte: 13.00	98520104	2	pcs
	64	Afstandsbus		Lengte: 26.0	96536304	5	pcs
	66	Wedge lock washer			96536157	1	pcs
	66	Wedge lock washer			92575609	1	pcs
	67	Borgmoer		Draad: M8	98277008	1	pcs
	69	Afstandsbus		Lengte: 2.00	96536451	1	pcs
+	105	Asafdichting		Materiaal type: HQQE	96983415	1	pcs