Inventflow: Grundfos A-partner

Grundfos NB 65-160/143 AF2ABQQE

Bekijk de pomp hier:
https://inventflow.nl/nl/pompenfilter/nb/grundfos-nb-65-160-143-af2abqqe

Contact

info@inventflow.nl
+31 (0) 546 45 80 72

Datablad

Aantal	Omschrijving
1	**NB 65-160/143 AF2ABQQE**

Artikelnr.: 97933647

Niet zelfaanzuigende, eentraps centrifugaalpomp, ontworpen conform ISO 5199 met afmetingen en nominale prestaties conform EN 733 (10 bar). Flenzen zijn PN 16 met afmetingen overeenkomstig EN 1092-2. De pomp is voorzien van een axiale zuigpoort, radiale perspoort, horizontale as en een back pull-out design, waardoor het verwijderen van motor, motorstoel, deksel en waaier mogelijk is zonder de pompbehuizing of leidingwerk te verstoren.

De niet gebalanceerde rubberen balg is conform DIN EN 12756.

De pomp is gekoppeld aan en ventilatorgekoelde asynchrone motor.

Regeling:

Frequency converter:	NONE
Druksensor:	N

Vloeistof:

Te verpompen medium:	Water
Bereik vloeistoftemperatuur:	-25 .. 120 °C
Medium temperatuur tijdens bedrijf:	20 °C
Dichtheid:	998.2 kg/m³

Technisch:

Toerental waarop de pompgegevens zijn gebaseerd:	2910 omw/min
Nominaal debiet:	101.7 m³/u
Nominale opvoerhoogte:	20.44 m
Werkelijke waaierdiameter:	143 mm
Nominale waaierdiameter:	160
Asafdichting arrangement:	Enkel
Code voor asafdichting:	BQQE
Curve tolerantie:	ISO9906:2012 3B2
Lager ontwerp:	Standaard

Materialen:

Pomphuis:	Gietijzer
Pomp behuizing:	EN-GJL-250
Pomphuis:	ASTM class 35
Slijtring:	Brass
Waaier:	Gietijzer
	EN-GJL-200
	ASTM class 30
As:	Stainless steel
	EN 1.4301
	AISI 304
Interne coating pomphuis:	CED

Installatie:

Maximum ambient temperature:	60 °C
Maximale bedrijfsdruk:	16 bar
Leidingaansluiting standaard:	EN 1092-2
Maat van de zuigaansluiting:	DN 80
Maat van de persaansluiting:	DN 65
Druktrap voor leidingaansluiting:	PN 16
Lagersmering:	Grease
Pomphuis met voeten:	Yes
Vulblok:	N

Aantal	Omschrijving

Elektrische gegevens:

Motortype:	132SB
IE efficiëntieklasse:	IE3
Nominaal vermogen - P2:	7.5 kW
Netfrequentie:	50 Hz
Nominale spanning:	3 x 380-415D/660-690Y V
Nominaalstroom:	14,4-14,0/8,30-8,10 A
Startstroom:	780-910 %
Cos phi - power factor:	0.88-0.86
Nominaal toerental:	2910-2920 omw/min
Rendement:	IE3 90,1% - IE3 90,4%
Motorrendement bij nominale belasting:	90.1-90.4 %
Motor efficientie bij 3/4 vermogen:	90.8 %
Motor efficientie bij half vermogen:	90.8 %
Pooltal:	2
Dichtheidsklasse (IEC 34-5):	55 Dust/Jetting
Isolatie klasse (IEC 85):	F
Motor Nr.:	87370232

Overige:

Minimale Efficiëntie Index, MEI ≥:	0.70
Netto gewicht:	94 kg
Bruto gewicht:	116 kg
Transportvolume:	0.509 m³
Land van herkomst:	HU
HS code:	84137051

97933647 NB 65-160/143 AF2ABQQE 50 Hz

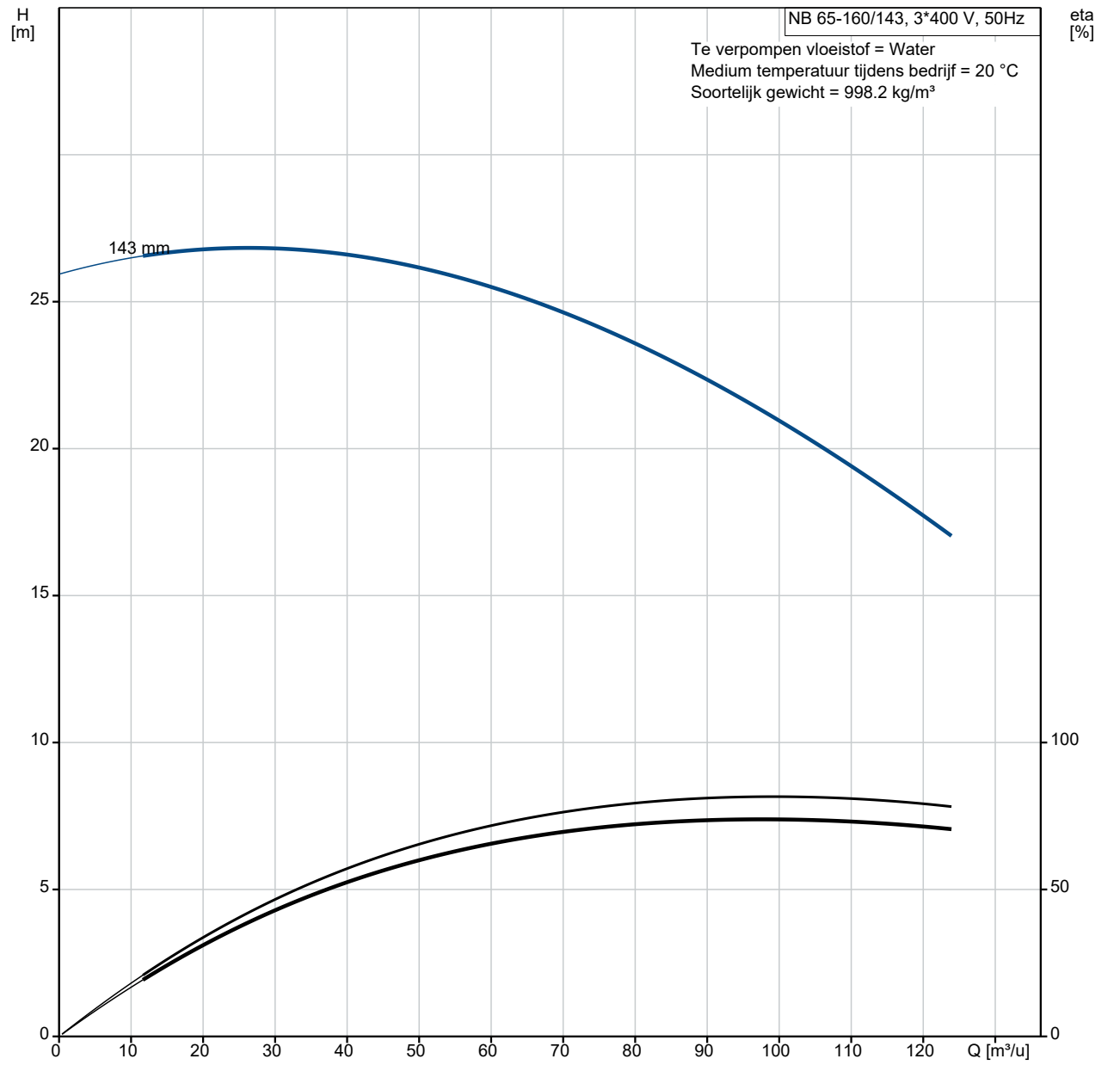

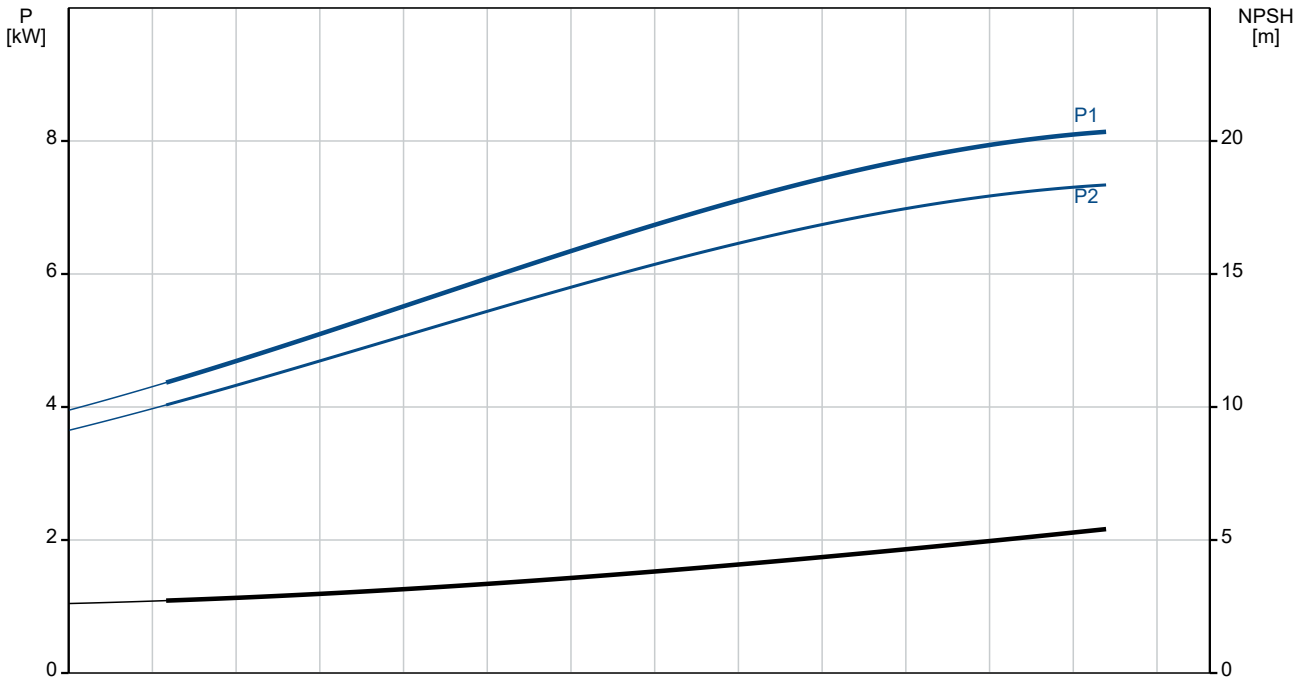

Omschrijving	Specificatie
Algemene informatie:	
Productnaam::	NB 65-160/143 AF2ABQQE
Productnummer::	97933647
EAN nummer::	5710626688739
Technisch:	
Toerental waarop de pompgegevens zijn gebaseerd:	2910 omw/min
Nominaal debiet:	101.7 m³/u
Nominale opvoerhoogte:	20.44 m
Werkelijke waaierdiameter:	143 mm
Nominale waaierdiameter:	160
Asafdichting arrangement:	Enkel
Asdiameter:	24 mm
Code voor asafdichting:	BQQE
Curve tolerantie:	ISO9906:2012 3B2
Pomp versie:	A
Lager ontwerp:	Standaard
Materialen:	
Pomphuis:	Gietijzer
Pomp behuizing:	EN-GJL-250
Pomphuis:	ASTM class 35
Slijtring:	Brass
Waaier:	Gietijzer
Waaier:	EN-GJL-200
Waaier:	ASTM class 30
As:	Stainless steel
As:	EN 1.4301
As:	AISI 304
Interne coating pomphuis:	CED
Materiaal code:	A
Code voor rubber:	E
Installatie:	
Maximum ambient temperature:	60 °C
Maximale bedrijfsdruk:	16 bar
Leidingaansluiting standaard:	EN 1092-2
Maat van de zuigaansluiting:	DN 80
Maat van de persaansluiting:	DN 65
Druktrap voor leidingaansluiting:	PN 16
Lagersmering:	Grease
Pomphuis met voeten:	Yes
Vulblok:	N
Code voor leidingaansluiting:	F2
Vloeistof:	
Te verpompen medium:	Water
Bereik vloeistoftemperatuur:	-25 .. 120 °C
Medium temperatuur tijdens bedrijf:	20 °C
Dichtheid:	998.2 kg/m³
Elektrische gegevens:	
Motortype:	132SB
IE efficiëntieklasse:	IE3
Nominaal vermogen - P2:	7.5 kW
Netfrequentie:	50 Hz
Nominale spanning:	3 x 380-415D/660-690Y V
Nominaalstroom:	14,4-14,0/8,30-8,10 A
Startstroom:	780-910 %
Cos phi - power factor:	0.88-0.86
Nominaal toerental:	2910-2920 omw/min
Rendement:	IE3 90,1% - IE3 90,4%
Motorrendement bij nominale belasting:	90.1-90.4 %
Motor efficientie bij 3/4 vermogen:	90.8 %
Motor efficientie bij half vermogen:	90.8 %
Pooltal:	2
Dichtheidsklasse (IEC 34-5):	55 Dust/Jetting

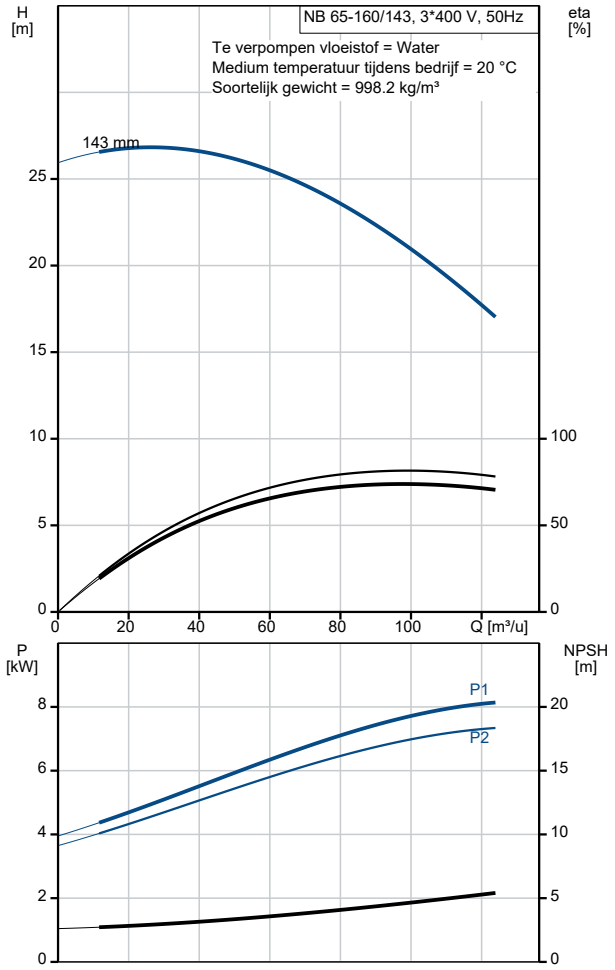

Omschrijving	Specificatie
Isolatie klasse (IEC 85):	F
Motorbeveiliging:	PTC
Motor Nr.:	87370232
Mont. voorschriften volgens IEC 34-7:	IM V1/B5
Regeling:	
Frequentie omvormer:	NONE
Druksensor:	N
Overige:	
Minimale Efficiëntie Index, MEI ≥:	0.70
Netto gewicht:	94 kg
Bruto gewicht:	116 kg
Transportvolume:	0.509 m³
Land van herkomst:	HU
HS code:	84137051

97933647 NB 65-160/143 AF2ABQQE 50 Hz

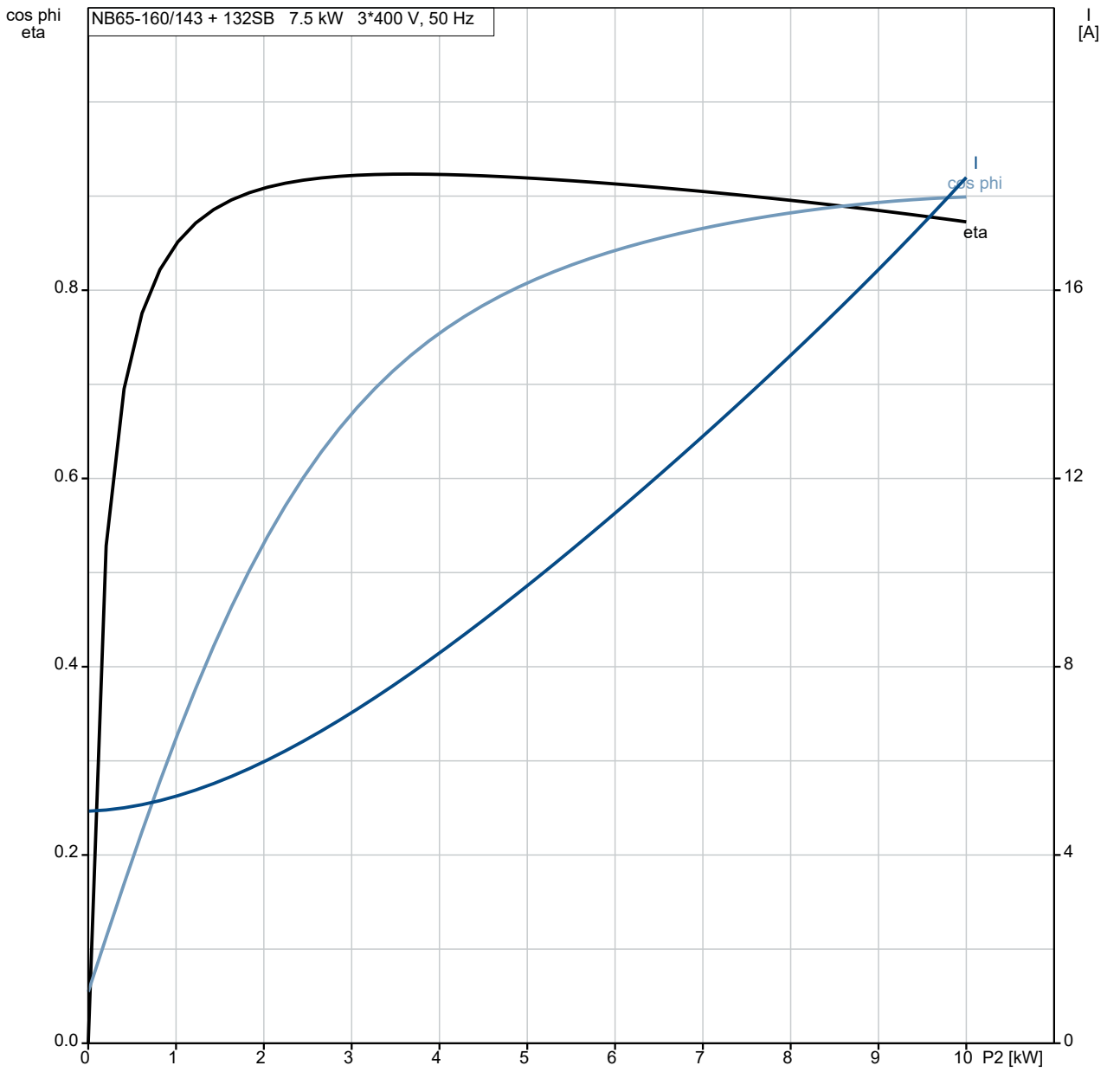

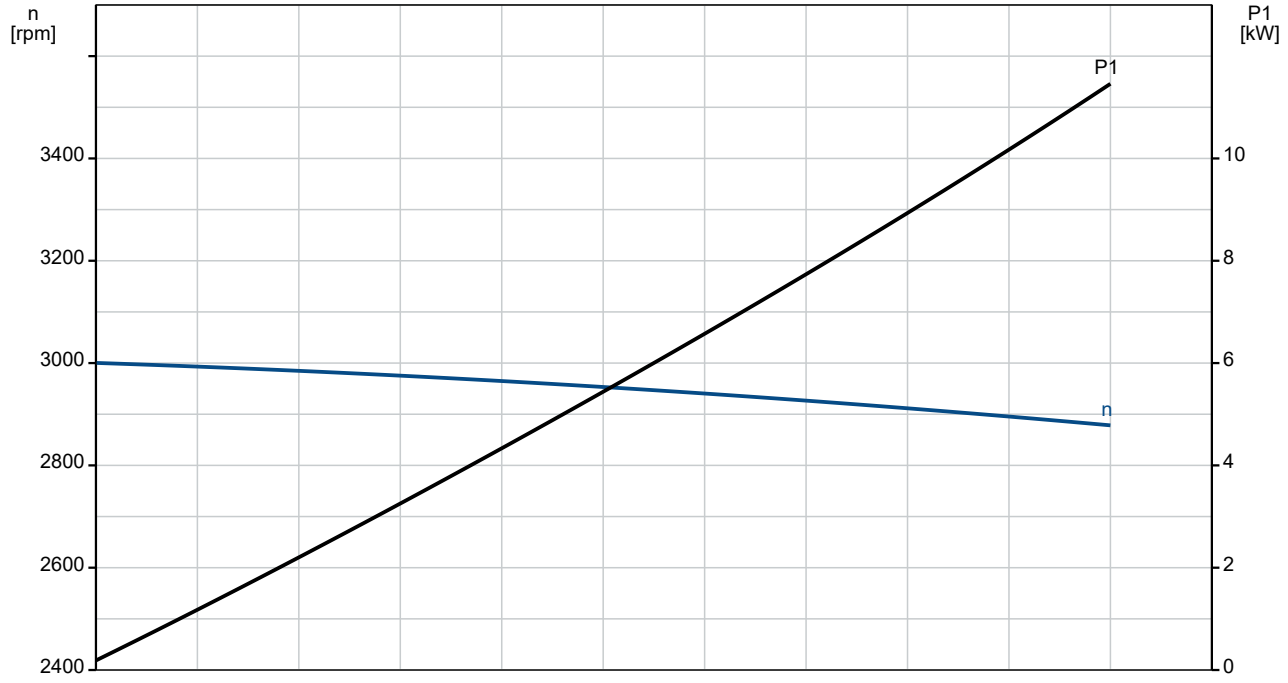

97933647 NB 65-160/143 AF2ABQQE 50 Hz

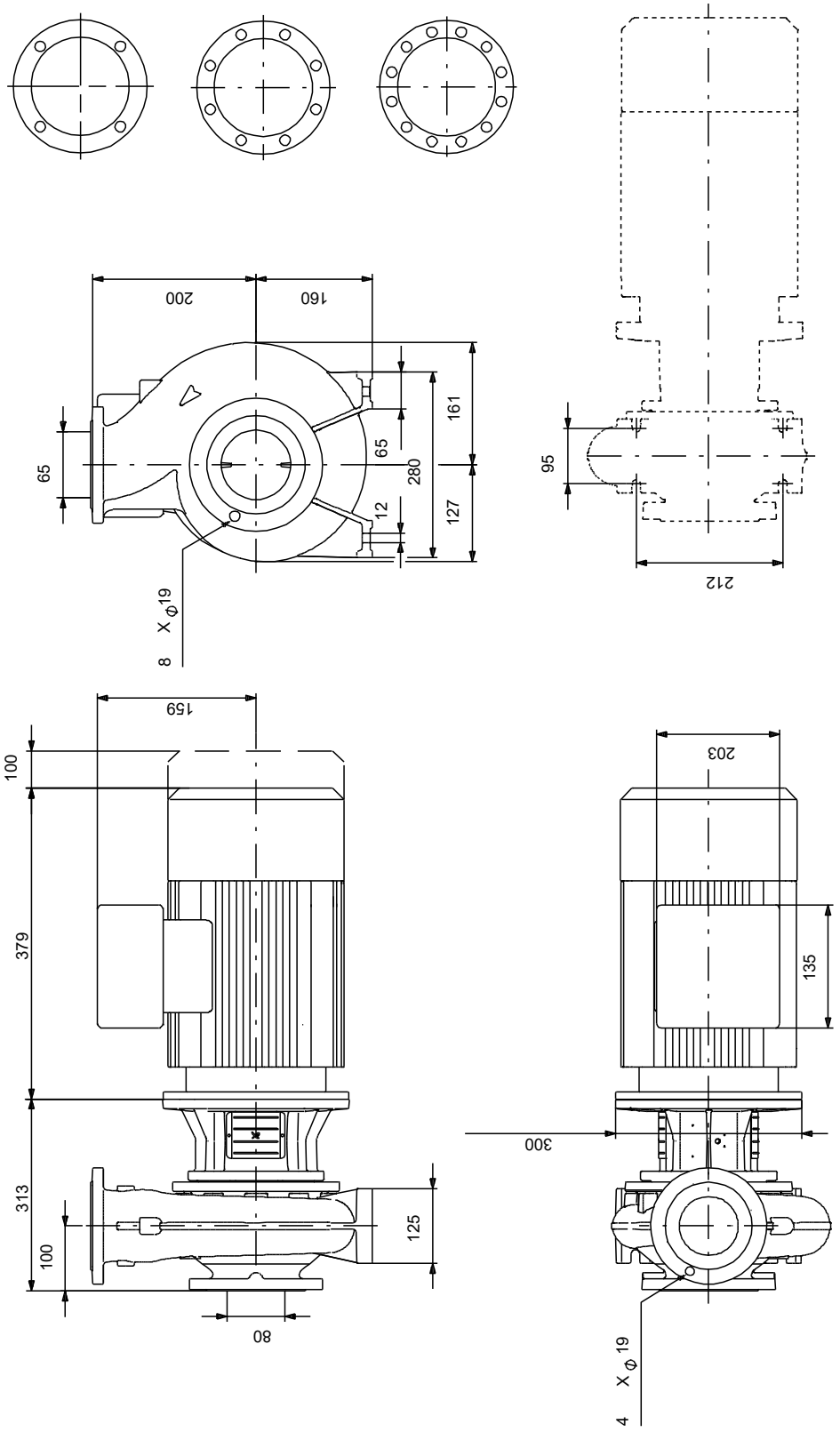

Opm! Alle unit's zijn in [mm] tenzij anders aangegeven.
Disclaimer: Deze eenvoudige maatschets toont u niet alle details.

Service onderdelen NB 65-160/143, Artikelnr. 97933647
Geproduceerd na 2053 (productiejaar en weeknummer)

Pos	Omschrijving	Opmerking tekst	Classificatie Gegevens	Onderdeelnr.	Aantal	Eenheid
-	Bulk, Nut			92514630	1	pcs
67	Moer		Draad: M14		5	
-	Bulk, o-ring			92547662	1	pcs
72a	O-ring				5	
-	Bulk, Plug vent			96620482	1	pcs
18	Plug				5	
-	Bulk, asafdichting			99380916	1	pcs
105	Asafdichting				5	
-	Kit, koppelingsbeschermer			96591145	1	pcs
7a	Pan head screw				4	
7	Koppelingsbeschermer				2	
-	Kit, motor stool			98990926	1	pcs
1a	Motor stoel				1	
7	Koppelingsbeschermer				2	
18	Plug				1	
28	Hex head screw		Lengte: 40		4	
			Draad: M12			
36	Moer		Draad: M12		4	
36	Moer		Draad: M10		6	
76a	Klinknagel				2	
77a	Pan head screw				4	
-	Kit, nut			96939128	1	pcs
11	Parallel sleutel		Afmeting: 6X6X35		1	
- 36	Moer				1	
66a	Spring lock washer					1
66	Ring					1
67	Moer		Draad: M14			1
-	Kit, pomphuis			95131722	1	pcs
- 6	Pomphuis				1	
26	Ankerbout		Lengte: 40			6
			Draad: M10			
45	Slijtring					1
20	Pijp plug		Draad: R 3/8		2	
36	Moer		Draad: M10		6	
-	Kit, stub shaft			96039353	1	pcs
9	Socket set screw		Lengte: 10		2	
			Draad: M8			
11	Parallel sleutel		Afmeting: 6X6X35		1	
51	Pompas				1	
66a	Spring lock washer				1	
66	Ring				1	
67	Moer		Draad: M14		1	
-	Spare, O-ring			97757659	1	pcs
72a	O-ring				1	
-	Spare, plug vent			98164277	1	pcs
18	Plug				1	
-	Spare, shaft seal			98434904	1	pcs
105	Asafdichting				1	
-	Spare, wear ring			99208818	1	pcs
45	Slijtring				1	
-	Motor				1	pcs
-	Kit, bearing cpl.			96796600	1	
54	Kogellager					1
111	Kogellager		Aanduiding: 6206.2Z.C3.SYN			1
157	O-ring		Diameter: 62			1
			Materiaal type: NBR			
			Dikte: 3			
158	Waved washer					1

Pos	Omschrijving	Opmerking tekst	Classificatie Gegevens	Onderdeelnr.	Aantal	Eenheid
159.b	V-ring					1
159	V-ring					1
-	Kit, Transport oog			96279874	1	
189	Lifting eye					1
-	Kit, ventilator			96796189	1	
156	Ventilator					1
-	Kit, ventilatorhuis			96796188	1	
151	Ventilatorkap					1
152	Pan head thread forming screw					4
-	Kit, flens			96796224	1	
156.b	Flens					1
159.b	V-ring					1
185c	Moer					4
185	Hex socket head cap screw					4
186	Aftapplug					4
-	Kit, Pakkingen			96798510	1	
184	O-ring					2
-	Kit, sleutel			96279823	1	
40	Parallel sleutel					1
-	Kit, ND-end shield cpl.			96796598	1	
156.a	End shield NDE					1
157	O-ring		Diameter: 62			1
			Materiaal type: NBR			
			Dikte: 3			
158	Waved washer					1
159	V-ring					1
185.c	Moer					4
185.a	Hex socket head cap screw					4
-	Kit, asafdichting			96843458	1	
159.b	V-ring					1
159	V-ring					1
-	Kit, terminal board			96030209	1	
	Bracket cpl.					1
163	Hex socket head screw					1
176	Terminal					1
176	Aansluitstrip					1
178	Verbindingsdeel					3
179	Cable shoe					6
180a	Slot cheese head screw		Aanduiding: COMBI TORX T25			6
			Lengte: 10			
			Draad: M5			
180	Kabelklem					6
-	Kit, aansluitkast deksel			96796215	1	
164	Terminal box cover w/gasket					1
166	Pan head thread forming screw					4
49	Waaier			98808704	1	pcs