Inventflow: Grundfos A-partner

Grundfos TP 40-60/4 A-F-A-BQQE-CX3

Bekijk de pomp hier:
https://inventflow.nl/nl/pompenfilter/tp/grundfos-tp-40-60-4-a-f-a-bqqe-cx3

Contact

info@inventflow.nl
+31 (0) 546 45 80 72

Datablad

Aantal	Omschrijving
1	**TP 40-60/4 A-F-A-BQQE-CX3**

Opm. De foto kan afwijken van het eigenlijke product

Artikelnr.: 98119685

Enkeltraps, close-coupled, slakkenhuis pomp met in-lijn zuig- en perspoorten van identieke diameter. De pomp is van het "van bovenaf uittrekbaar" ontwerp, d.w.z. de motor, pompkop en waaier kunnen voor onderhoud of service worden verwijderd terwijl het pomphuis in het leidingwerk blijft.

De pomp is uitgerust met een niet-gebalanceerde rubberen balgafdichting. De asafdichting is conform EN 12756. Aansluiting van het leidingwerk via PN 6/10 DIN flenzen (EN 1092-2 en ISO 7005-2).

De pomp is uitgerust met een ventilatorgekoelde asynchrone motor.

Regeling:

Frequency converter:	NONE

Vloeistof:

Te verpompen medium:	Water
Bereik vloeistoftemperatuur:	-25 .. 120 °C
Medium temperatuur tijdens bedrijf:	20 °C
Dichtheid:	998.2 kg/m³

Technisch:

Toerental waarop de pompgegevens zijn gebaseerd:	1440 omw/min
Nominaal debiet:	10.6 m³/u
Nominale opvoerhoogte:	4.4 m
Werkelijke waaierdiameter:	123 mm
Code voor asafdichting:	BQQE
Curve tolerantie:	ISO9906:2012 3B2

Materialen:

Pomphuis:	Gietijzer
Pomp behuizing:	EN-GJL-250
Pomphuis:	ASTM class 35
Waaier:	Roestvast staal EN 1.4301 AISI 304

Installatie:

Bereik van omgevingstemperatuur:	-30 .. 40 °C
Maximale bedrijfsdruk:	10 bar
Max. druk bij toegestane temp:	10 bar / 120 °C
Type aansluiting:	DIN
Grootte van aansluiting:	DN 40
Druktrap voor leidingaansluiting:	PN 6/10
Inbouwlengte:	250 mm
Flensmaat van de motor:	FT85

Elektrische gegevens:

Aantal	Omschrijving

Motortype:	71A
IE efficiëntieklasse:	IE2
Nominaal vermogen - P2:	0.25 kW
Netfrequentie:	50 Hz
Nominale spanning:	3 x 220-240D/380-415Y V
Nominaalstroom:	1,30-1,42/0,75-0,82 A
Startstroom:	410 %
Cos phi - power factor:	0.73-0.64
Nominaal toerental:	1410-1430 omw/min
Rendement:	IE2 72,4% - IE2 70,0%
Motorrendement bij nominale belasting:	72.4-70.0 %
Motor efficientie bij 3/4 vermogen:	72.6 %
Motor efficientie bij half vermogen:	68.3 %
Pooltal:	4
Dichtheidsklasse (IEC 34-5):	55 Dust/Jetting
Isolatie klasse (IEC 85):	F
Motor Nr.:	99928151

Overige:

Minimale Efficiëntie Index, MEI ≥:	0.70
Netto gewicht:	23.6 kg
Bruto gewicht:	27.2 kg
Transportvolume:	0.08 m³
Danish VVS No.:	38 1822.060
Finnish LVI No.:	4616026
Norwegian NRF no.:	9043538
Land van herkomst:	HU
HS code:	84137051

98119685 TP 40-60/4 A-F-A-BQQE-CX3 50 Hz

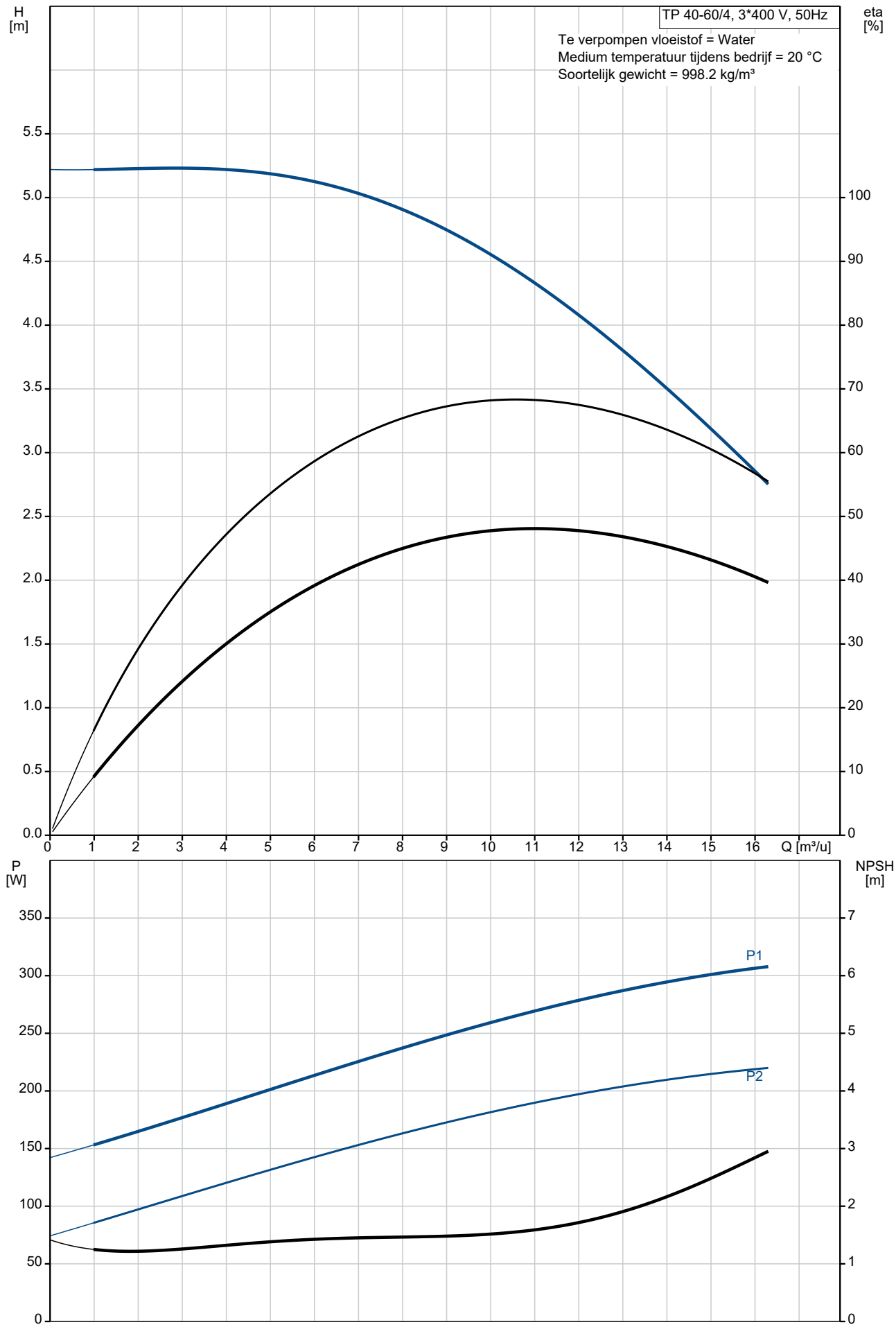

Omschrijving	Specificatie
Algemene informatie:	
Productnaam::	TP 40-60/4 A-F-A-BQQE-CX3
Productnummer::	98119685
EAN nummer::	5710629354495
Technisch:	
Toerental waarop de pompgegevens zijn gebaseerd:	1440 omw/min
Nominaal debiet:	10.6 m³/u
Nominale opvoerhoogte:	4.4 m
Maximale opvoerhoogte:	60 dm
Werkelijke waaierdiameter:	123 mm
Code voor asafdichting:	BQQE
Curve tolerantie:	ISO9906:2012 3B2
Pomp versie:	A
Materialen:	
Pomphuis:	Gietijzer
Pomp behuizing:	EN-GJL-250
Pomphuis:	ASTM class 35
Waaier:	Roestvast staal
Waaier:	EN 1.4301
Waaier:	AISI 304
Materiaal code:	A
Installatie:	
Bereik van omgevingstemperatuur:	-30 .. 40 °C
Maximale bedrijfsdruk:	10 bar
Max. druk bij toegestane temp:	10 bar / 120 °C
Type aansluiting:	DIN
Grootte van aansluiting:	DN 40
Druktrap voor leidingaansluiting:	PN 6/10
Inbouwlengte:	250 mm
Flensmaat van de motor:	FT85
Code voor leidingaansluiting:	F
Vloeistof:	
Te verpompen medium:	Water
Bereik vloeistoftemperatuur:	-25 .. 120 °C
Medium temperatuur tijdens bedrijf:	20 °C
Dichtheid:	998.2 kg/m³
Elektrische gegevens:	
Motortype:	71A
IE efficiëntieklasse:	IE2
Nominaal vermogen - P2:	0.25 kW
Netfrequentie:	50 Hz
Nominale spanning:	3 x 220-240D/380-415Y V
Nominaalstroom:	1,30-1,42/0,75-0,82 A
Startstroom:	410 %
Cos phi - power factor:	0.73-0.64
Nominaal toerental:	1410-1430 omw/min
Rendement:	IE2 72,4% - IE2 70,0%
Motorrendement bij nominale belasting:	72.4-70.0 %
Motor efficientie bij 3/4 vermogen:	72.6 %
Motor efficientie bij half vermogen:	68.3 %
Pooltal:	4
Dichtheidsklasse (IEC 34-5):	55 Dust/Jetting
Isolatie klasse (IEC 85):	F
Motorbeveiliging:	GEEN
Motor Nr.:	99928151
Regeling:	
Frequentie omvormer:	NONE
Overige:	
Minimale Efficiëntie Index, MEI ≥:	0.70
Netto gewicht:	23.6 kg
Bruto gewicht:	27.2 kg

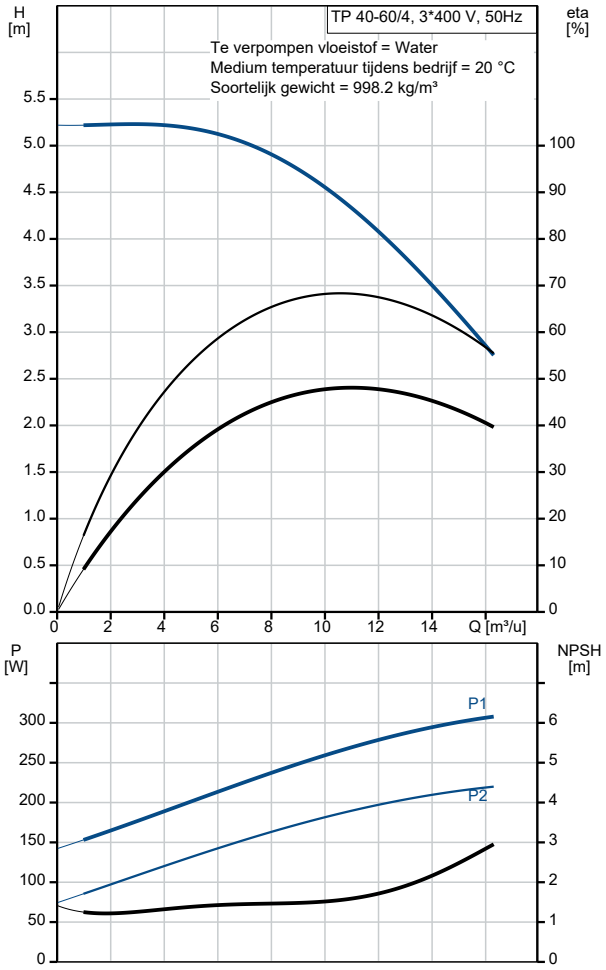

Omschrijving	Specificatie
Transportvolume:	0.08 m³
Danish VVS No.:	38 1822.060
Finnish LVI No.:	4616026
Norwegian NRF no.:	9043538
Land van herkomst:	HU
HS code:	84137051

98119685 TP 40-60/4 A-F-A-BQQE-CX3 50 Hz

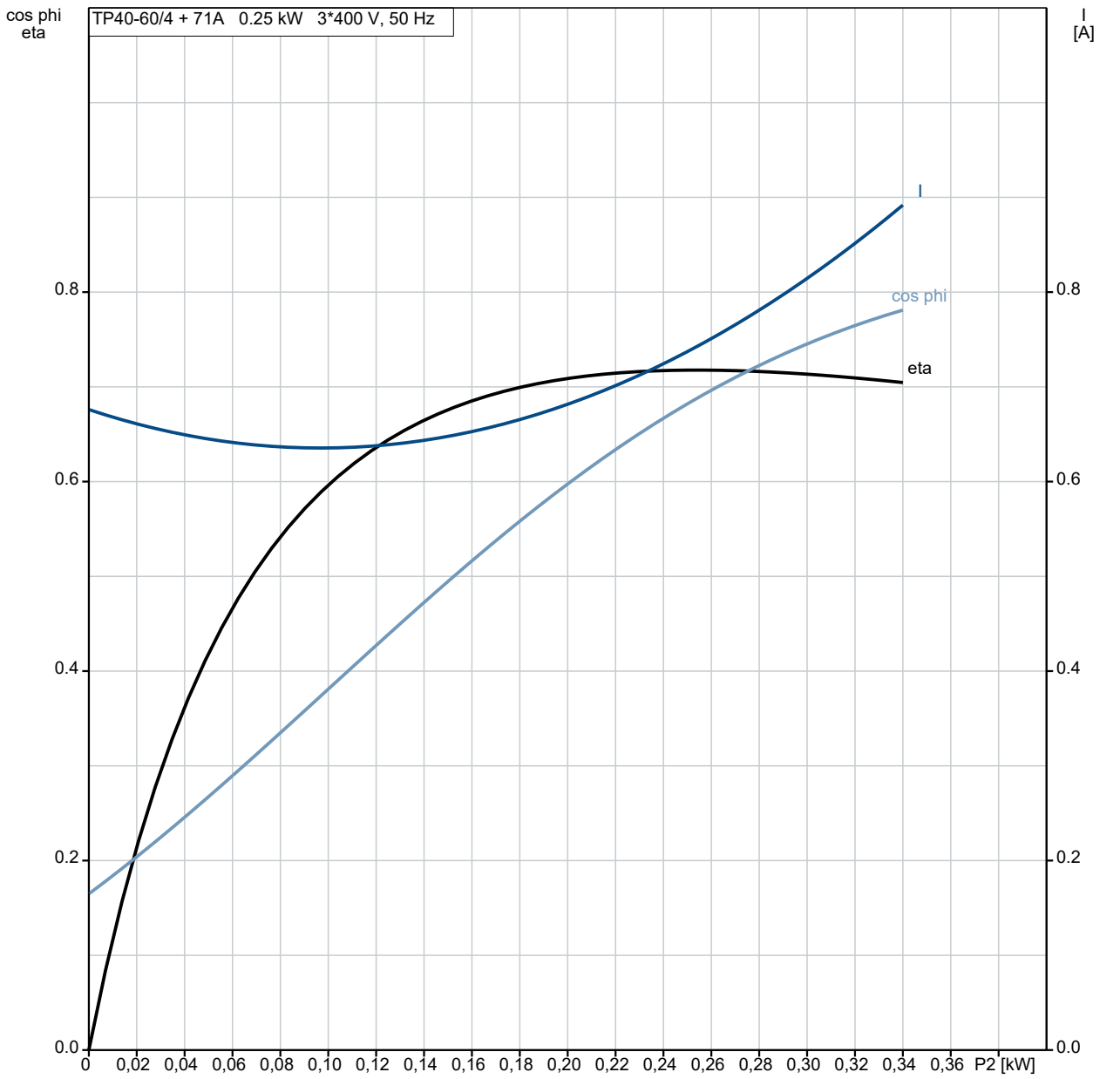

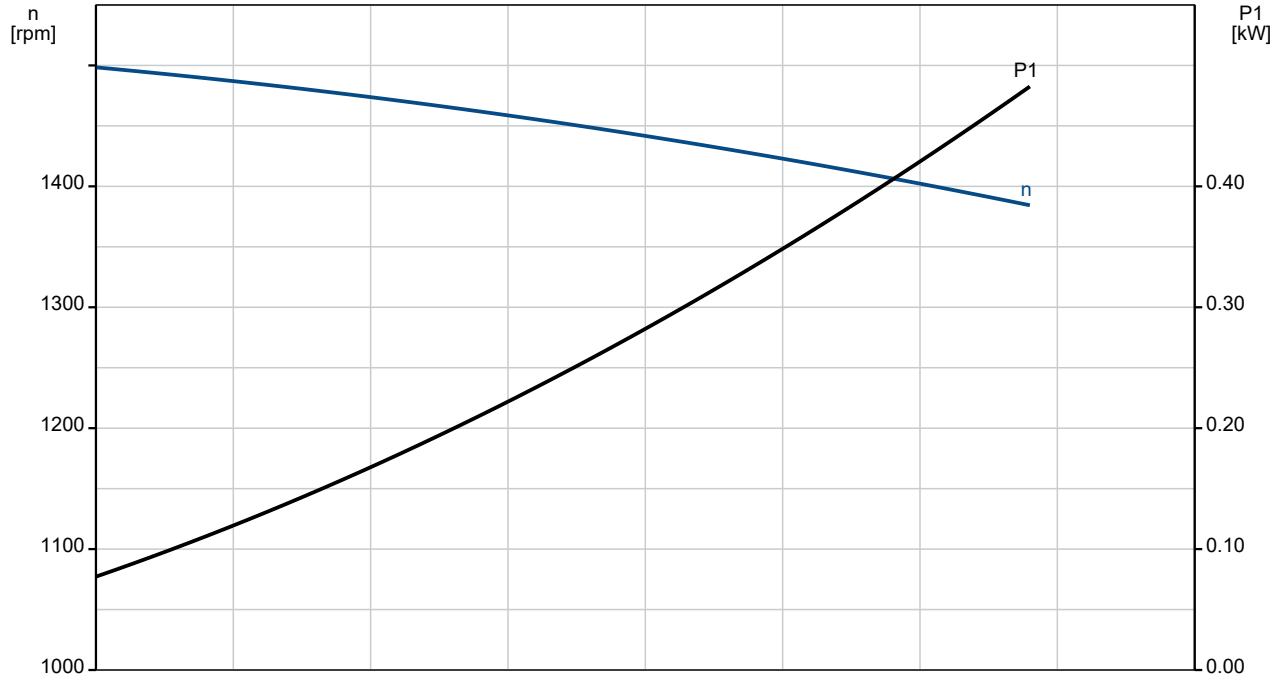

98119685 TP 40-60/4 A-F-A-BQQE-CX3 50 Hz

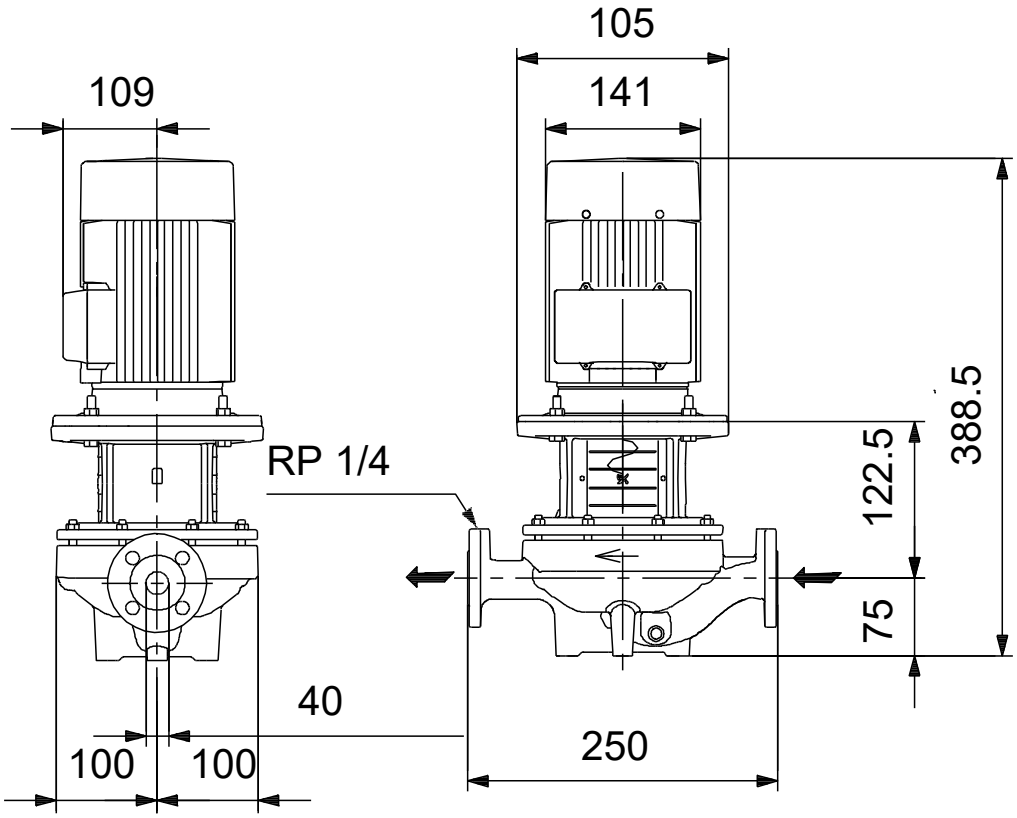

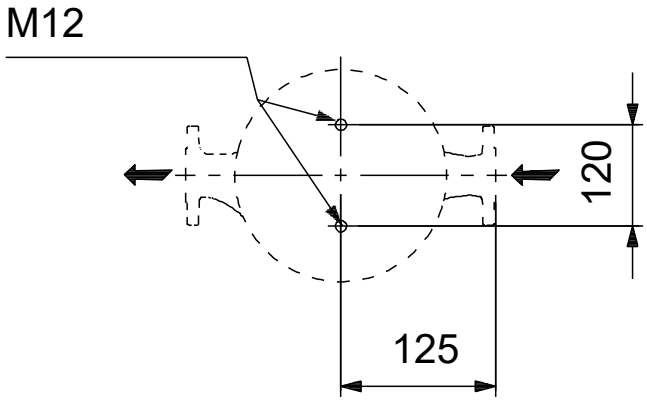

Opm! Alle unit's zijn in [mm] tenzij anders aangegeven.
Disclaimer: Deze eenvoudige maatschets toont u niet alle details.

Service onderdelen TP 40-60/4, Artikelnr. 98119685
Geproduceerd na 2104 (productiejaar en weeknummer)

Pos	Omschrijving	Opmerking tekst	Classificatie Gegevens	Onderdeelnr.	Aantal	Eenheid
-	Kit, koppeling			00339114	1	pcs
9	Hex socket head cap screw		Aanduiding: DIN 912		4	
			Lengte: 20			
			Draad: M6			
10a	Koppelingshelft				2	
10	As-pen		Diameter: 5		1	
			Lengte: 26			
-	Kit, asafdichting			98313337	1	pcs
	Plug				2	
72a	O-ring		Diameter: 154		1	
			Materiaal type: EPDM			
			Dikte: 4			
72a	O-ring				1	
105	Asafdichting				1	
-	Shaft w/impeller cpl.			98313229	1	pcs
49b	Conische moer			96547794	1	
49b	Conische bus			96547712	1	
51	Pompas			96547792	1	
	Motor			92509316	1	pcs
7a	Pan head screw			96536492	4	pcs
7	Koppelingsbeschermer			96590452	2	pcs
10	As-pen		Diameter: 5	96536473	1	pcs
			Lengte: 26			
10	As-pen		Diameter: 5	96587588	1	pcs
			Lengte: 26			
18	Plug			96620482	1	pcs
18	Plug			98164277	1	pcs
19	Plug			98163028	2	pcs
26	Hex head screw		Lengte: 25	97506945	8	pcs
			Draad: M10			
- 50	Pump housing cpl.			98313155	1	pcs
45	Nekring			96591109	1	
72a	O-ring		Diameter: 154	98163015	1	pcs
			Materiaal type: EPDM			
			Dikte: 4			