Inventflow: Grundfos A-partner

Grundfos TP 65-60/2 A-F-Z-BQQE-EX1

Bekijk de pomp hier:
https://inventflow.nl/nl/pompenfilter/tp/grundfos-tp-65-60-2-a-f-z-bqqe-ex1

Contact

info@inventflow.nl
+31 (0) 546 45 80 72

Datablad

Aantal	Omschrijving
1	**TP 65-60/2 A-F-Z-BQQE-EX1**

Opm. De foto kan afwijken van het eigenlijke product

Artikelnr.: 98165472

Enkeltraps, close-coupled, slakkenhuis pomp met in-lijn zuig- en perspoorten van identieke diameter. De pomp is van het "van bovenaf uittrekbaar" ontwerp, d.w.z. de motor, pompkop en waaier kunnen voor onderhoud of service worden verwijderd terwijl het pomphuis in het leidingwerk blijft.

De pomp is uitgerust met een niet-gebalanceerde rubberen balgafdichting. De asafdichting is conform EN 12756. Aansluiting van het leidingwerk via PN 6/10 DIN flenzen (EN 1092-2 en ISO 7005-2).

De pomp is uitgerust met een ventilatorgekoelde asynchrone motor.

Regeling:

Frequency converter:	NONE

Vloeistof:

Te verpompen medium:	Water
Bereik vloeistoftemperatuur:	-25 .. 120 °C
Medium temperatuur tijdens bedrijf:	20 °C
Dichtheid:	998.2 kg/m³

Technisch:

Toerental waarop de pompgegevens zijn gebaseerd:	2800 omw/min
Nominaal debiet:	26.7 m³/u
Nominale opvoerhoogte:	3.85 m
Werkelijke waaierdiameter:	76 mm
Code voor asafdichting:	BQQE
Curve tolerantie:	ISO9906:2012 3B2

Materialen:

Pomphuis:	Brons
Pomp behuizing:	CuSn10
Pomphuis:	ASTM B505
Waaier:	Roestvast staal EN 1.4301 AISI 304

Installatie:

Bereik van omgevingstemperatuur:	-30 .. 60 °C
Maximale bedrijfsdruk:	10 bar
Max. druk bij toegestane temp:	10 bar / 120 °C
Type aansluiting:	DIN
Grootte van aansluiting:	DN 65
Druktrap voor leidingaansluiting:	PN 6/10
Inbouwlengte:	340 mm
Flensmaat van de motor:	FT85

Elektrische gegevens:

Aantal	Omschrijving

Motortype:	71B
IE efficiëntieklasse:	IE3
Nominaal vermogen - P2:	0.55 kW
Netfrequentie:	50 Hz
Nominale spanning:	3 x 220-240D/380-415Y V
Nominaalstroom:	2.50/1.44 A
Startstroom:	580-620 %
Cos phi - power factor:	0.80-0.70
Nominaal toerental:	2830-2850 omw/min
Rendement:	IE3 77,8%
Motorrendement bij nominale belasting:	77.8 %
Motor efficientie bij 3/4 vermogen:	81.5 %
Motor efficientie bij half vermogen:	79.5 %
Pooltal:	2
Dichtheidsklasse (IEC 34-5):	55 Dust/Jetting
Isolatie klasse (IEC 85):	F
Motor Nr.:	85805103

Overige:

Minimale Efficiëntie Index, MEI ≥:	0.70
Netto gewicht:	32 kg
Bruto gewicht:	35.5 kg
Transportvolume:	0.08 m³
Danish VVS No.:	381884060
Land van herkomst:	HU
HS code:	84137051

98165472 TP 65-60/2 A-F-Z-BQQE-EX1 50 Hz

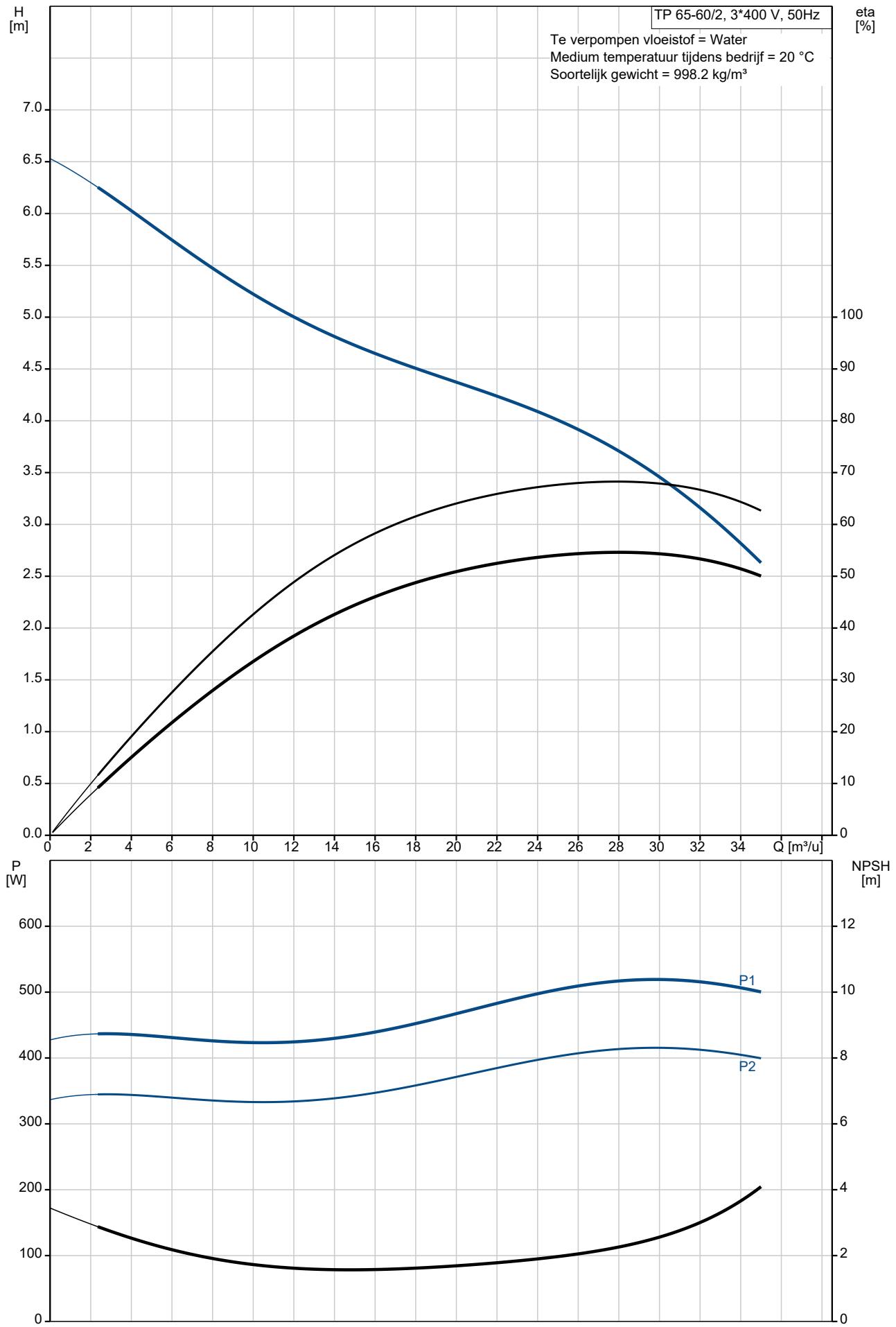

Omschrijving	Specificatie
Algemene informatie:	
Productnaam::	TP 65-60/2 A-F-Z-BQQE-EX1
Productnummer::	98165472
EAN nummer::	5711490735079
Technisch:	
Toerental waarop de pompgegevens zijn gebaseerd:	2800 omw/min
Nominaal debiet:	26.7 m³/u
Nominale opvoerhoogte:	3.85 m
Maximale opvoerhoogte:	60 dm
Werkelijke waaierdiameter:	76 mm
Code voor asafdichting:	BQQE
Curve tolerantie:	ISO9906:2012 3B2
Pomp versie:	A
Materialen:	
Pomphuis:	Brons
Pomp behuizing:	CuSn10
Pomphuis:	ASTM B505
Waaier:	Roestvast staal
Waaier:	EN 1.4301
Waaier:	AISI 304
Materiaal code:	Z
Installatie:	
Bereik van omgevingstemperatuur:	-30 .. 60 °C
Maximale bedrijfsdruk:	10 bar
Max. druk bij toegestane temp:	10 bar / 120 °C
Type aansluiting:	DIN
Grootte van aansluiting:	DN 65
Druktrap voor leidingaansluiting:	PN 6/10
Inbouwlengte:	340 mm
Flensmaat van de motor:	FT85
Code voor leidingaansluiting:	F
Vloeistof:	
Te verpompen medium:	Water
Bereik vloeistoftemperatuur:	-25 .. 120 °C
Medium temperatuur tijdens bedrijf:	20 °C
Dichtheid:	998.2 kg/m³
Elektrische gegevens:	
Motortype:	71B
IE efficiëntieklasse:	IE3
Nominaal vermogen - P2:	0.55 kW
Netfrequentie:	50 Hz
Nominale spanning:	3 x 220-240D/380-415Y V
Nominaalstroom:	2.50/1.44 A
Startstroom:	580-620 %
Cos phi - power factor:	0.80-0.70
Nominaal toerental:	2830-2850 omw/min
Rendement:	IE3 77,8%
Motorrendement bij nominale belasting:	77.8 %
Motor efficientie bij 3/4 vermogen:	81.5 %
Motor efficientie bij half vermogen:	79.5 %
Pooltal:	2
Dichtheidsklasse (IEC 34-5):	55 Dust/Jetting
Isolatie klasse (IEC 85):	F
Motorbeveiliging:	GEEN
Motor Nr.:	85805103
Regeling:	
Frequentie omvormer:	NONE
Overige:	
Minimale Efficiëntie Index, MEI ≥:	0.70
Netto gewicht:	32 kg
Bruto gewicht:	35.5 kg

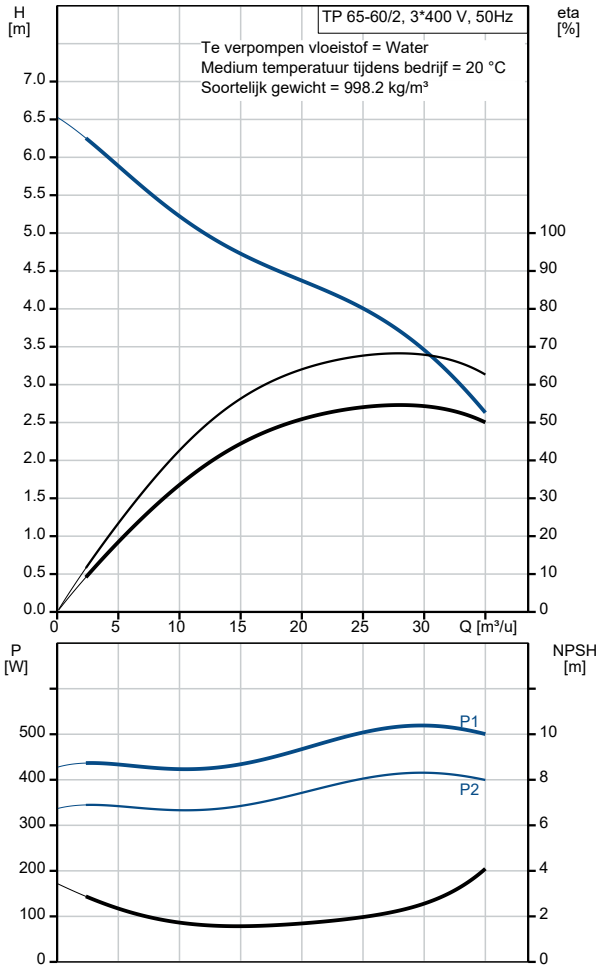

Omschrijving	Specificatie
Transportvolume:	0.08 m³
Danish VVS No.:	381884060
Land van herkomst:	HU
HS code:	84137051

98165472 TP 65-60/2 A-F-Z-BQQE-EX1 50 Hz

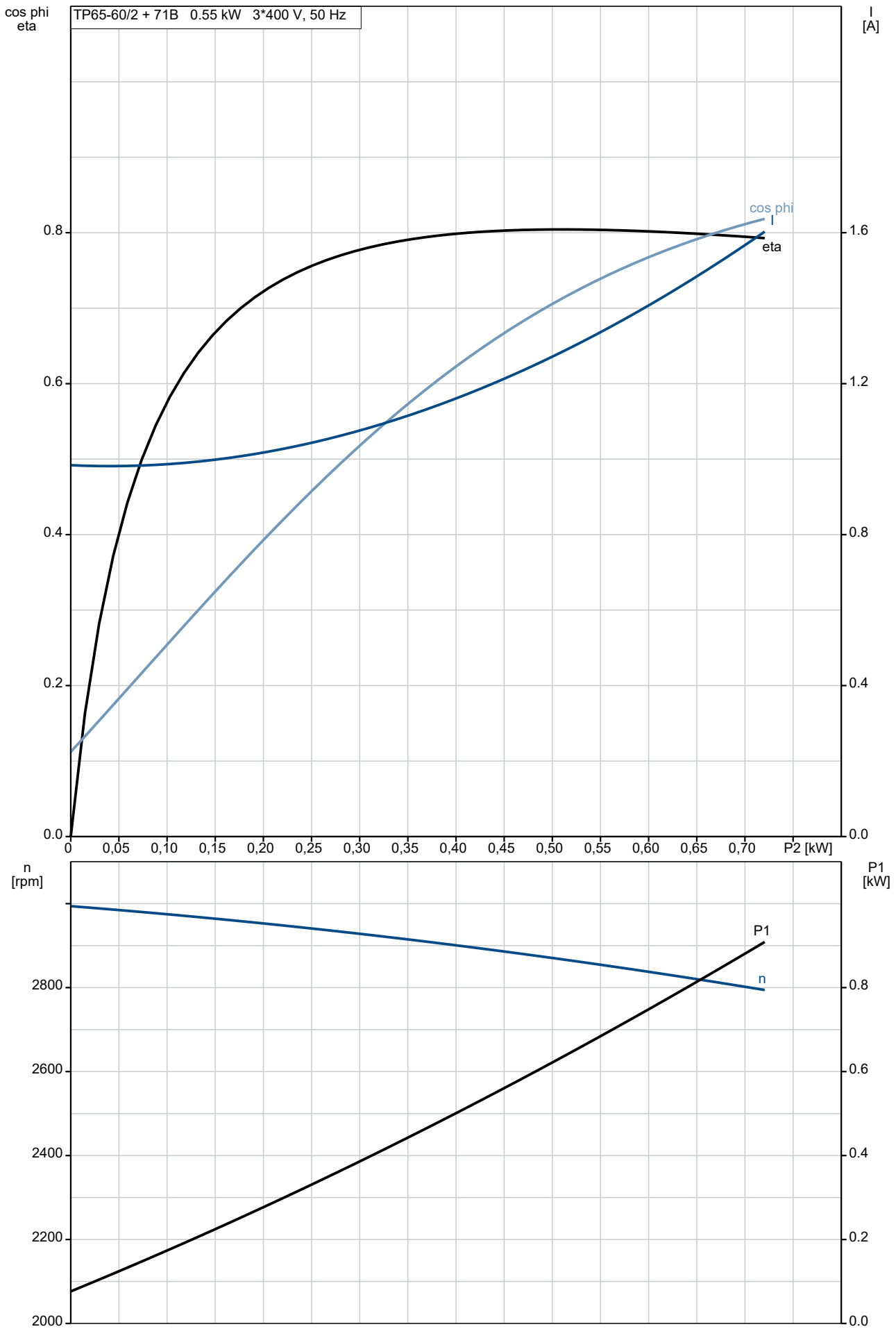

98165472 TP 65-60/2 A-F-Z-BQQE-EX1 50 Hz

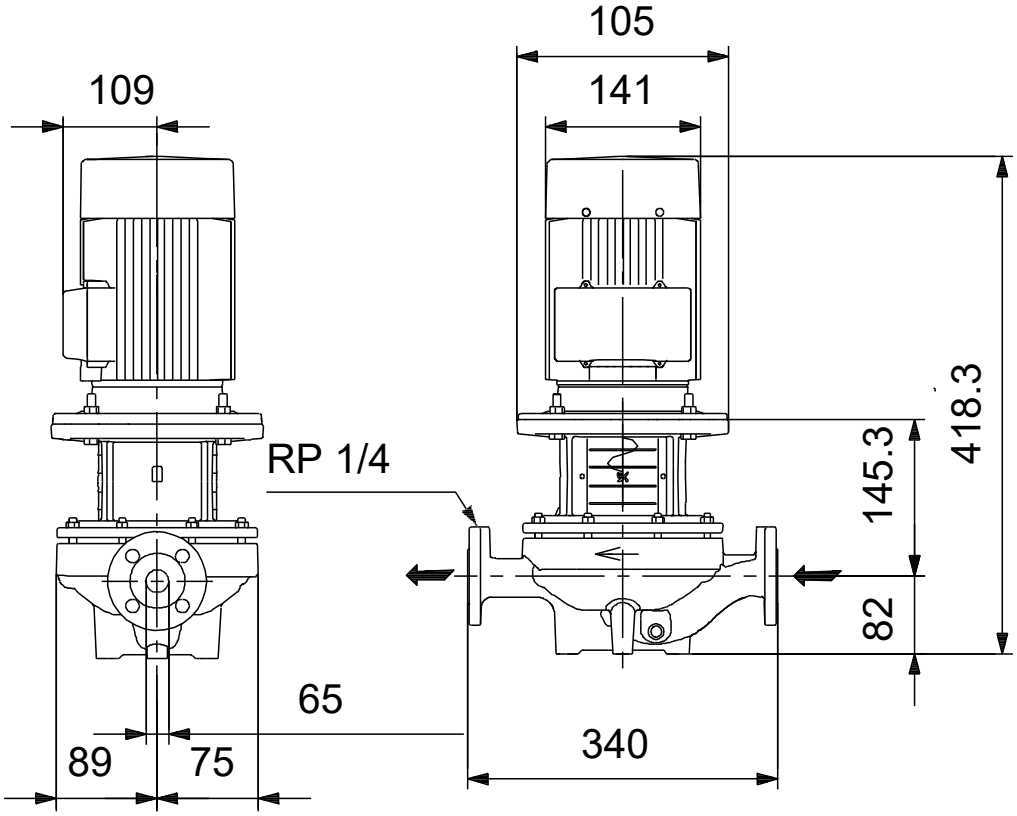

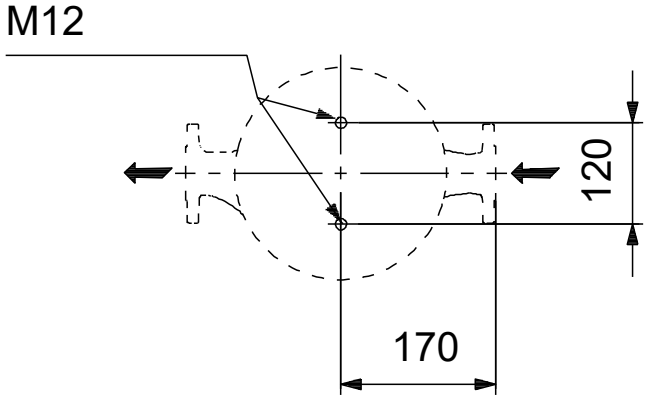

Opm! Alle unit's zijn in [mm] tenzij anders aangegeven.
Disclaimer: Deze eenvoudige maatschets toont u niet alle details.

Service onderdelen TP 65-60/2, Artikelnr. 98165472
Geproduceerd na 1809 (productiejaar en weeknummer)

Pos	Omschrijving	Opmerking tekst	Classificatie Gegevens	Onderdeelnr.	Aantal	Eenheid
-	Kit, koppeling			00339114	1	pcs
9	Hex socket head cap screw		Aanduiding: DIN 912		4	
			Lengte: 20			
			Draad: M6			
10a	Koppelingshelft				2	
10	As-pen		Diameter: 5		1	
			Lengte: 26			
-	Kit, asafdichting			98313337	1	pcs
	Plug				2	
72a	O-ring		Diameter: 154		1	
			Materiaal type: EPDM			
			Dikte: 4			
72a	O-ring				1	
105	Asafdichting				1	
-	Shaft w/impeller cpl.			98313241	1	pcs
48	Conische moer			96547614	1	
49b	Conische bus			96547797	1	
51	Pompas			96547793	1	
-	Pump housing cpl.			98313177	1	pcs
45	Nekring			96591109	1	
-	Motor			85900328	1	pcs
-	Kit, Ball bearing			96279730	1	
111	Kogellager		Aanduiding: 6204.2Z.C3.SYN			1
111	Kogellager					1
157	O-ring		Diameter: 32			1
			Materiaal type: NBR			
			Dikte: 2			
158	Waved washer					1
-	Kit, ventilator			96279721	1	
156	Ventilator					1
159a	Afdichtingsring					1
-	Kit, ventilatorhuis			96279720	1	
151	Ventilatorkap					1
152	Pan head thread forming screw					2
-	Kit, flens			96279727	1	
156b	Flens					1
159c	Afdichtingsring					1
184	Pakking		Binnendiameter: 114,80			1
			Buitendiameter: 121,20			
			Dikte: 0,25			
185	Pan head screw					4
186	Aftapplug					1
-	Kit, asafdichting			96279722	1	
159c	Afdichtingsring					1
159a	Afdichtingsring					1
-	Kit, aansluitkast			96279724	1	
152	Pan head thread forming screw					4
164a	Terminal box w/gasket					1
164	Terminal box cover w/gasket					1
173a	Ring		Aanduiding: VIERKANT			1
			Binnendiameter: 5,5			
			Buitendiameter: 10X10			
			Dikte: 1,5			

Pos	Omschrijving	Opmerking tekst	Classificatie Gegevens	Onderdeelnr.	Aantal	Eenheid
173a	Pomphuis					1
173	Pan head thread forming screw		Aanduiding: COMBI TORX T25			1
173	Pan head screw		Aanduiding: DIN 7985			1
175	Pan head screw		Aanduiding: DIN 7985			2
176	Terminal cpl.					1
7a	Pan head screw			96536492	4	pcs
7	Koppelingsbeschermer			96590448	2	pcs
10	As-pen		Diameter: 5	96536473	1	pcs
			Lengte: 26			
10	As-pen		Diameter: 5	96587588	1	pcs
			Lengte: 26			
18	Plug			96620482	1	pcs
18	Plug			98164277	1	pcs
19	Pijp plug		Draad: R 1/4	98163051	2	pcs
26	Hex head screw		Lengte: 25	99335941	4	pcs
			Draad: M8			
72a	O-ring			98163016	1	pcs