Inventflow: Grundfos A-partner

Grundfos TP 65-180/2 A-F-Z-BQQE-HX1

Bekijk de pomp hier:
https://inventflow.nl/nl/pompenfilter/tp/grundfos-tp-65-180-2-a-f-z-bqqe-hx1

Contact

info@inventflow.nl
+31 (0) 546 45 80 72

Datablad

Aantal	Omschrijving
1	**TP 65-180/2 A-F-Z-BQQE-HX1**

Opm. De foto kan afwijken van het eigenlijke product

Artikelnr.: 98165513

Enkeltraps, close-coupled, slakkenhuis pomp met in-lijn zuig- en perspoorten van identieke diameter. De pomp is van het "van bovenaf uittrekbaar" ontwerp, d.w.z. de motor, pompkop en waaier kunnen voor onderhoud of service worden verwijderd terwijl het pomphuis in het leidingwerk blijft.

De pomp is uitgerust met een niet-gebalanceerde rubberen balgafdichting. De asafdichting is conform EN 12756. Aansluiting van het leidingwerk via PN 6/10 DIN flenzen (EN 1092-2 en ISO 7005-2).

De pomp is uitgerust met een ventilatorgekoelde asynchrone motor.

Regeling:

Frequency converter:	NONE

Vloeistof:

Te verpompen medium:	Water
Bereik vloeistoftemperatuur:	-25 .. 120 °C
Medium temperatuur tijdens bedrijf:	20 °C
Dichtheid:	998.2 kg/m³

Technisch:

Toerental waarop de pompgegevens zijn gebaseerd:	2830 omw/min
Nominaal debiet:	28 m³/u
Nominale opvoerhoogte:	11.4 m
Werkelijke waaierdiameter:	102 mm
Code voor asafdichting:	BQQE
Curve tolerantie:	ISO9906:2012 3B2

Materialen:

Pomphuis:	Brons
Pomp behuizing:	CuSn10
Pomphuis:	ASTM B505
Waaier:	Roestvast staal EN 1.4301 AISI 304

Installatie:

Bereik van omgevingstemperatuur:	-30 .. 60 °C
Maximale bedrijfsdruk:	10 bar
Max. druk bij toegestane temp:	10 bar / 120 °C
Type aansluiting:	DIN
Grootte van aansluiting:	DN 65
Druktrap voor leidingaansluiting:	PN 6/10
Inbouwlengte:	340 mm
Flensmaat van de motor:	FT115

Elektrische gegevens:

Aantal	Omschrijving

Motortype:	90SD
IE efficiëntieklasse:	IE3
Nominaal vermogen - P2:	1.5 kW
Netfrequentie:	50 Hz
Nominale spanning:	3 x 220-240D/380-415Y V
Nominaalstroom:	5.70/3.30 A
Startstroom:	750-820 %
Cos phi - power factor:	0.84-0.78
Nominaal toerental:	2890-2910 omw/min
Rendement:	IE3 84,2%
Motorrendement bij nominale belasting:	84.2-84.2 %
Motor efficientie bij 3/4 vermogen:	86.4 %
Motor efficientie bij half vermogen:	86.0 %
Pooltal:	2
Dichtheidsklasse (IEC 34-5):	55 Dust/Jetting
Isolatie klasse (IEC 85):	F
Motor Nr.:	85U01906

Overige:

Minimale Efficiëntie Index, MEI ≥:	0.70
Netto gewicht:	45.7 kg
Bruto gewicht:	50.7 kg
Transportvolume:	0.09 m³
Danish VVS No.:	381884180
Land van herkomst:	HU
HS code:	84137051

98165513 TP 65-180/2 A-F-Z-BQQE-HX1 50 Hz

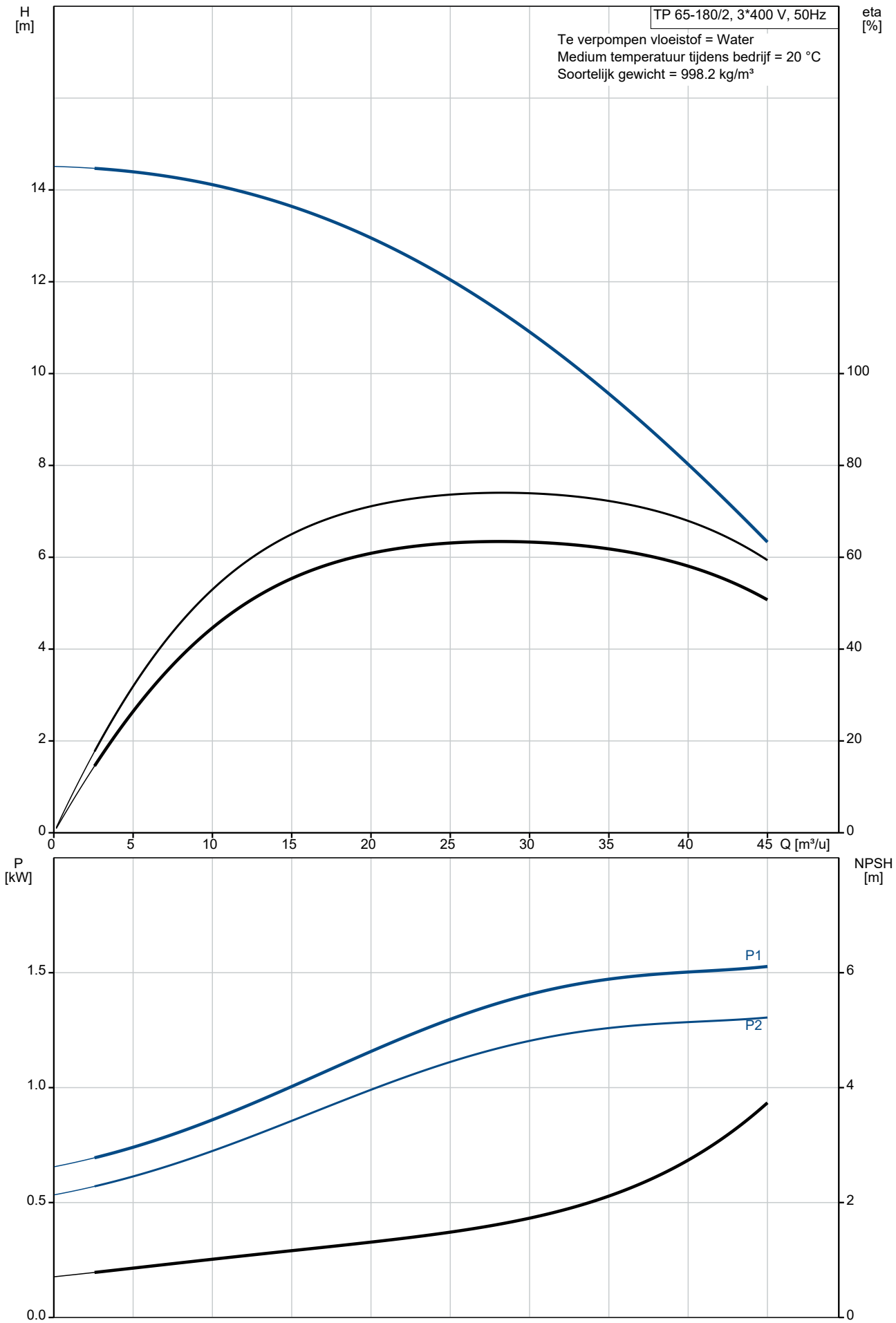

Omschrijving	Specificatie
Algemene informatie:	
Productnaam::	TP 65-180/2 A-F-Z-BQQE-HX1
Productnummer::	98165513
EAN nummer::	5711490735352
Technisch:	
Toerental waarop de pompgegevens zijn gebaseerd:	2830 omw/min
Nominaal debiet:	28 m³/u
Nominale opvoerhoogte:	11.4 m
Maximale opvoerhoogte:	180 dm
Werkelijke waaierdiameter:	102 mm
Code voor asafdichting:	BQQE
Curve tolerantie:	ISO9906:2012 3B2
Pomp versie:	A
Materialen:	
Pomphuis:	Brons
Pomp behuizing:	CuSn10
Pomphuis:	ASTM B505
Waaier:	Roestvast staal
Waaier:	EN 1.4301
Waaier:	AISI 304
Materiaal code:	Z
Installatie:	
Bereik van omgevingstemperatuur:	-30 .. 60 °C
Maximale bedrijfsdruk:	10 bar
Max. druk bij toegestane temp:	10 bar / 120 °C
Type aansluiting:	DIN
Grootte van aansluiting:	DN 65
Druktrap voor leidingaansluiting:	PN 6/10
Inbouwlengte:	340 mm
Flensmaat van de motor:	FT115
Code voor leidingaansluiting:	F
Vloeistof:	
Te verpompen medium:	Water
Bereik vloeistoftemperatuur:	-25 .. 120 °C
Medium temperatuur tijdens bedrijf:	20 °C
Dichtheid:	998.2 kg/m³
Elektrische gegevens:	
Motortype:	90SD
IE efficiëntieklasse:	IE3
Nominaal vermogen - P2:	1.5 kW
Netfrequentie:	50 Hz
Nominale spanning:	3 x 220-240D/380-415Y V
Nominaalstroom:	5.70/3.30 A
Startstroom:	750-820 %
Cos phi - power factor:	0.84-0.78
Nominaal toerental:	2890-2910 omw/min
Rendement:	IE3 84,2%
Motorrendement bij nominale belasting:	84.2-84.2 %
Motor efficientie bij 3/4 vermogen:	86.4 %
Motor efficientie bij half vermogen:	86.0 %
Pooltal:	2
Dichtheidsklasse (IEC 34-5):	55 Dust/Jetting
Isolatie klasse (IEC 85):	F
Motorbeveiliging:	GEEN
Motor Nr.:	85U01906
Regeling:	
Frequentie omvormer:	NONE
Overige:	
Minimale Efficiëntie Index, MEI ≥:	0.70
Netto gewicht:	45.7 kg
Bruto gewicht:	50.7 kg
Transportvolume:	0.09 m³

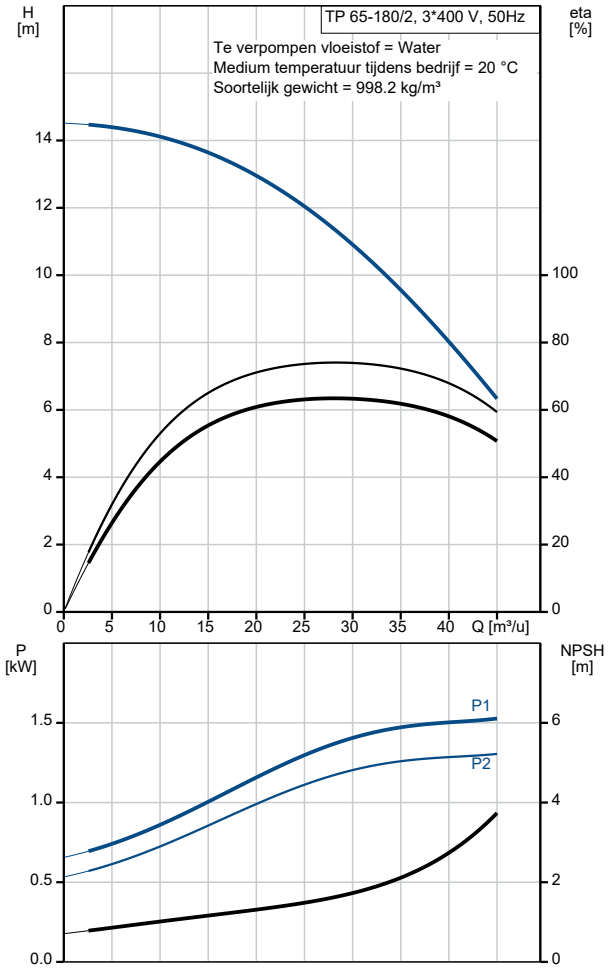

Omschrijving	Specificatie
Danish VVS No.:	381884180
Land van herkomst:	HU
HS code:	84137051

98165513 TP 65-180/2 A-F-Z-BQQE-HX1 50 Hz

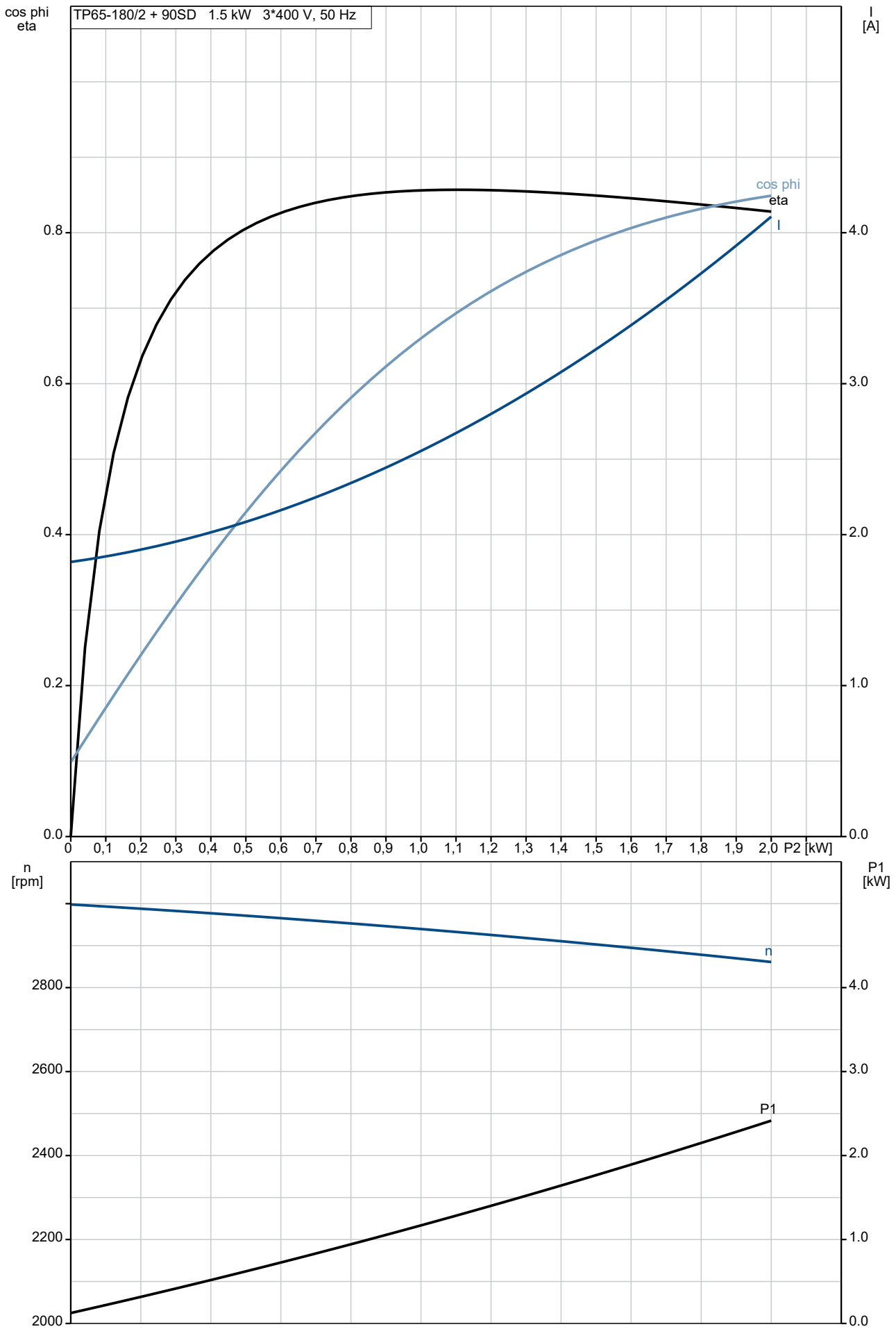

98165513 TP 65-180/2 A-F-Z-BQQE-HX1 50 Hz

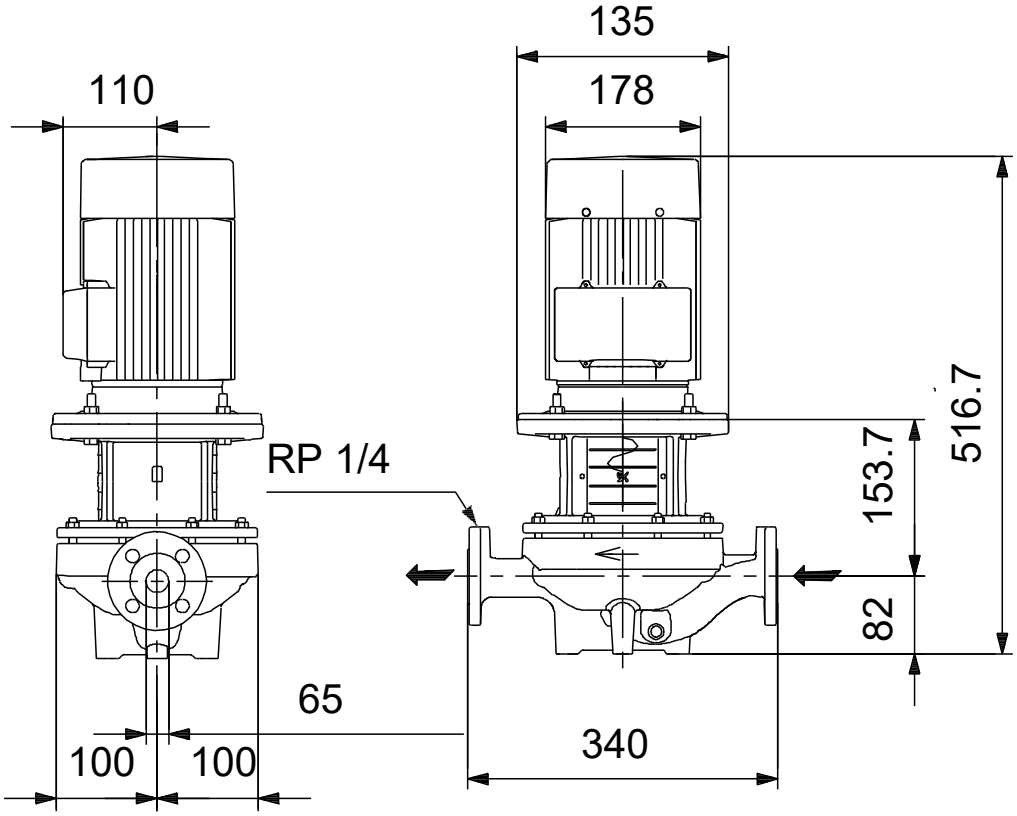

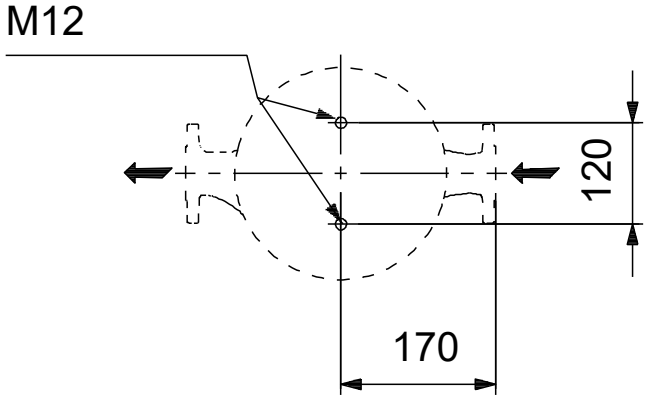

Opm! Alle unit's zijn in [mm] tenzij anders aangegeven.
Disclaimer: Deze eenvoudige maatschets toont u niet alle details.

Service onderdelen TP 65-180/2, Artikelnr. 98165513
Geproduceerd na 1945 (productiejaar en weeknummer)

Pos	Omschrijving	Opmerking tekst	Classificatie Gegevens	Onderdeelnr.	Aantal	Eenheid
-	Kit, koppeling			00339124	1	pcs
9	Hex socket head cap screw		Aanduiding: DIN 912		4	
			Lengte: 25			
			Draad: M8			
10a	Koppelingshelft				2	
10	As-pen		Diameter: 5		1	
			Lengte: 26			
-	Kit, asafdichting			98313337	1	pcs
	Plug				2	
72a	O-ring		Diameter: 154		1	
			Materiaal type: EPDM			
			Dikte: 4			
72a	O-ring				1	
105	Asafdichting				1	
-	Shaft w/impeller cpl.			98313236	1	pcs
49b	Conische moer			96547794	1	
49b	Conische bus			96547795	1	
49	Impeller cpl.			96547711	1	
51	Pompas			96547792	1	
-	Pump housing cpl.			98313175	1	pcs
45	Nekring			96591109	2	
-	Motor			99606486	1	pcs
-	Kit, bearing cpl.			96279794	1	
111	Kogellager					1
154	Kogellager					1
157	O-ring		Diameter: 52			1
			Materiaal type: NBR			
			Dikte: 3			
158	Waved washer					1
187	Ringhouder					1
188	Ringhouder					1
-	Kit, eindschild			96279789	1	
156a	Eindplaat					1
157a	Pakking		Binnendiameter: 141,2			1
			Buitendiameter: 145,5			
			Dikte: 0,2			
157	O-ring		Diameter: 52			1
			Materiaal type: NBR			
			Dikte: 3			
158	Waved washer					1
159a	Afdichtingsring					1
-	Kit, ventilator			96279757	1	
156	Ventilator					1
159a	Afdichtingsring					1
-	Kit, ventilatorhuis			96279755	1	
151	Ventilatorkap					1
152	Pan head thread forming screw					4
-	Kit, flens			96279777	1	
156b	Flens					1
159.c	Afdichtingsring					1
184	Pakking		Binnendiameter: 141,2			1
			Buitendiameter: 145,5			
			Dikte: 0,2			
186	Aftapplug					3

Pos	Omschrijving	Opmerking tekst	Classificatie Gegevens	Onderdeelnr.	Aantal	Eenheid
-	Kit, borgring			96279798	1	
187	Ringhouder					1
188	Ringhouder					1
-	Kit, asafdichting			96279761	1	
159c	Afdichtingsring					1
159a	Afdichtingsring					1
-	Kit, ankerbouten			96279791	1	
181	Pan head staybolt					4
-	Kit, terminal board			96279769	1	
	Bracket cpl.					1
163	Hex socket head screw					1
173a	Pomphuis					1
173	Pan head thread forming screw		Aanduiding: COMBI TORX T25			1
176	Slot cheese head screw		Aanduiding: COMBI TORX T25			6
			Lengte: 10			
			Draad: M5			
176	Terminal					1
176	Verbindingsdeel					3
176	Kabelklem					3
176	Aansluitstrip					1
177	Pan head screw					1
-	Kit, aansluitkast			96279771	1	
164	Terminal box cover w/gasket					1
166	Pan head thread forming screw					4
7a	Pan head screw			96536492	4	pcs
7	Koppelingsbeschermer			96590459	2	pcs
10	As-pen		Diameter: 5	96536473	1	pcs
			Lengte: 26			
10	As-pen		Diameter: 5	96587588	1	pcs
			Lengte: 26			
18	Plug			96620482	1	pcs
18	Plug			98164277	1	pcs
19	Pijp plug		Draad: R 1/4	98163051	2	pcs
28	Hex head screw		Lengte: 25	99335941	4	pcs
			Draad: M8			
72a	O-ring		Diameter: 154	98163015	1	pcs
			Materiaal type: EPDM			
			Dikte: 4			