Inventflow: Grundfos A-partner

Grundfos TP 50-60/2 A-F-A-BQQE-DX1

Bekijk de pomp hier:
https://inventflow.nl/nl/pompenfilter/tp/grundfos-tp-50-60-2-a-f-a-bqqe-dx1

Contact

info@inventflow.nl
+31 (0) 546 45 80 72

Datablad

Aantal	Omschrijving
1	**TP 50-60/2 A-F-A-BQQE-DX1**

Opm. De foto kan afwijken van het eigenlijke product

Artikelnr.: 98182027

Enkeltraps, close-coupled, slakkenhuis pomp met in-lijn zuig- en perspoorten van identieke diameter. De pomp is van het "van bovenaf uittrekbaar" ontwerp, d.w.z. de motor, pompkop en waaier kunnen voor onderhoud of service worden verwijderd terwijl het pomphuis in het leidingwerk blijft.

De pomp is uitgerust met een niet-gebalanceerde rubberen balgafdichting. De asafdichting is conform EN 12756. Aansluiting van het leidingwerk via PN 6/10 DIN flenzen (EN 1092-2 en ISO 7005-2).

De pomp is uitgerust met een ventilatorgekoelde asynchrone motor.

Regeling:

Frequency converter:	NONE

Vloeistof:

Te verpompen medium:	Water
Bereik vloeistoftemperatuur:	-25 .. 120 °C
Medium temperatuur tijdens bedrijf:	20 °C
Dichtheid:	998.2 kg/m³

Technisch:

Toerental waarop de pompgegevens zijn gebaseerd:	2870 omw/min
Nominaal debiet:	16 m³/u
Nominale opvoerhoogte:	4.6 m
Werkelijke waaierdiameter:	74 mm
Code voor asafdichting:	BQQE
Curve tolerantie:	ISO9906:2012 3B2

Materialen:

Pomphuis:	Gietijzer
Pomp behuizing:	EN-GJL-250
Pomphuis:	ASTM class 35
Waaier:	Roestvast staal EN 1.4301 AISI 304

Installatie:

Bereik van omgevingstemperatuur:	-30 .. 60 °C
Maximale bedrijfsdruk:	10 bar
Max. druk bij toegestane temp:	10 bar / 120 °C
Type aansluiting:	DIN
Grootte van aansluiting:	DN 50
Druktrap voor leidingaansluiting:	PN 6/10
Inbouwlengte:	280 mm
Flensmaat van de motor:	FT85

Elektrische gegevens:

Aantal	Omschrijving

Motortype:	71A
IE efficiëntieklasse:	IE3
Nominaal vermogen - P2:	0.37 kW
Netfrequentie:	50 Hz
Nominale spanning:	3 x 220-240D/380-415Y V
Nominaalstroom:	1.74/1.00 A
Startstroom:	490-530 %
Cos phi - power factor:	0.80-0.70
Nominaal toerental:	2850-2880 omw/min
Rendement:	IE3 73,8%
Motorrendement bij nominale belasting:	73.8 %
Motor efficientie bij 3/4 vermogen:	79.0 %
Motor efficientie bij half vermogen:	75.5 %
Pooltal:	2
Dichtheidsklasse (IEC 34-5):	55 Dust/Jetting
Isolatie klasse (IEC 85):	F
Motor Nr.:	85805102

Overige:

Minimale Efficiëntie Index, MEI ≥:	0.60
Netto gewicht:	24.2 kg
Bruto gewicht:	27.7 kg
Transportvolume:	0.08 m³
Danish VVS No.:	38 1813.060
Finnish LVI No.:	4616045
Norwegian NRF no.:	9043558
Land van herkomst:	HU
HS code:	84137051

98182027 TP 50-60/2 A-F-A-BQQE-DX1 50 Hz

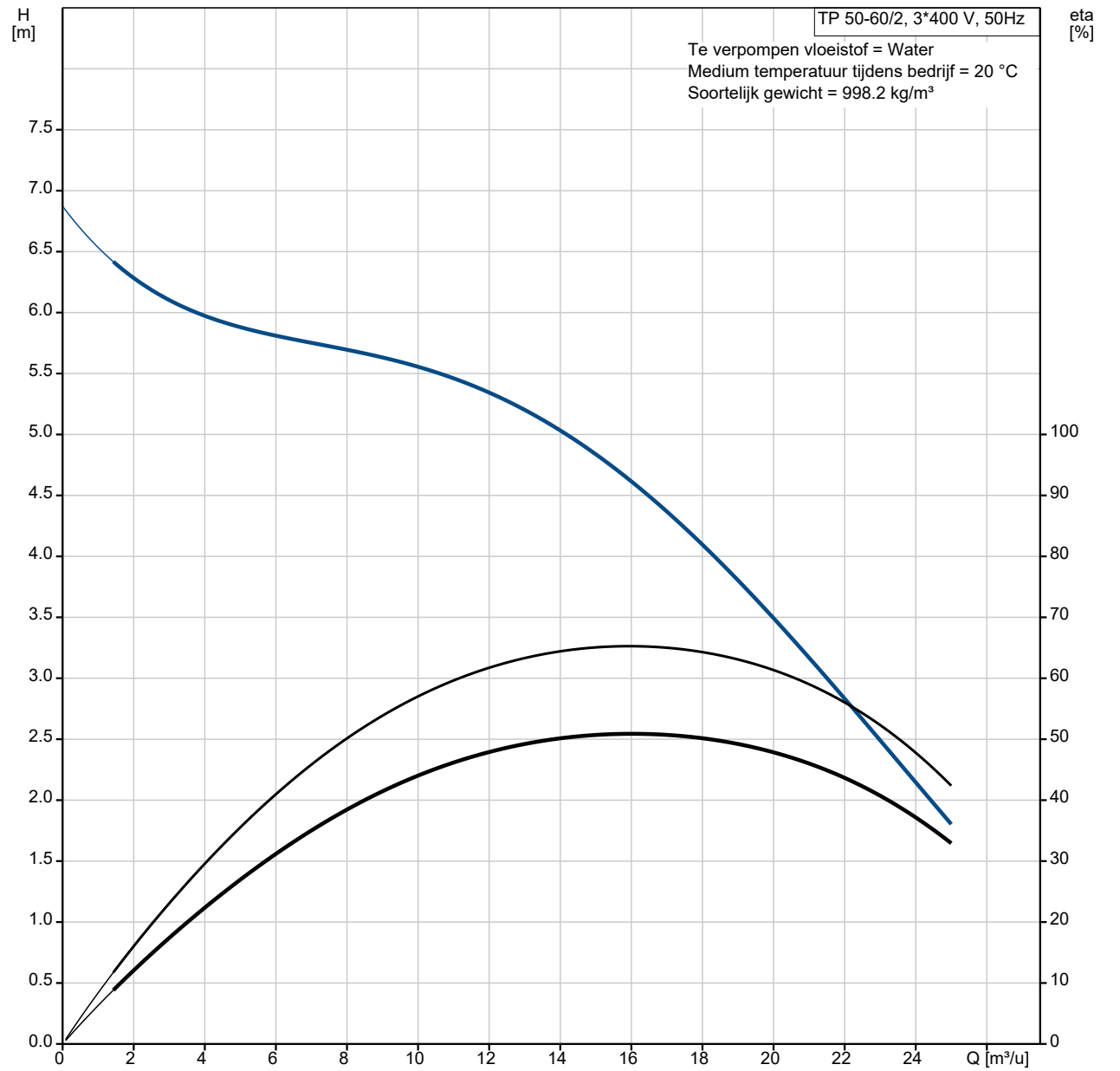

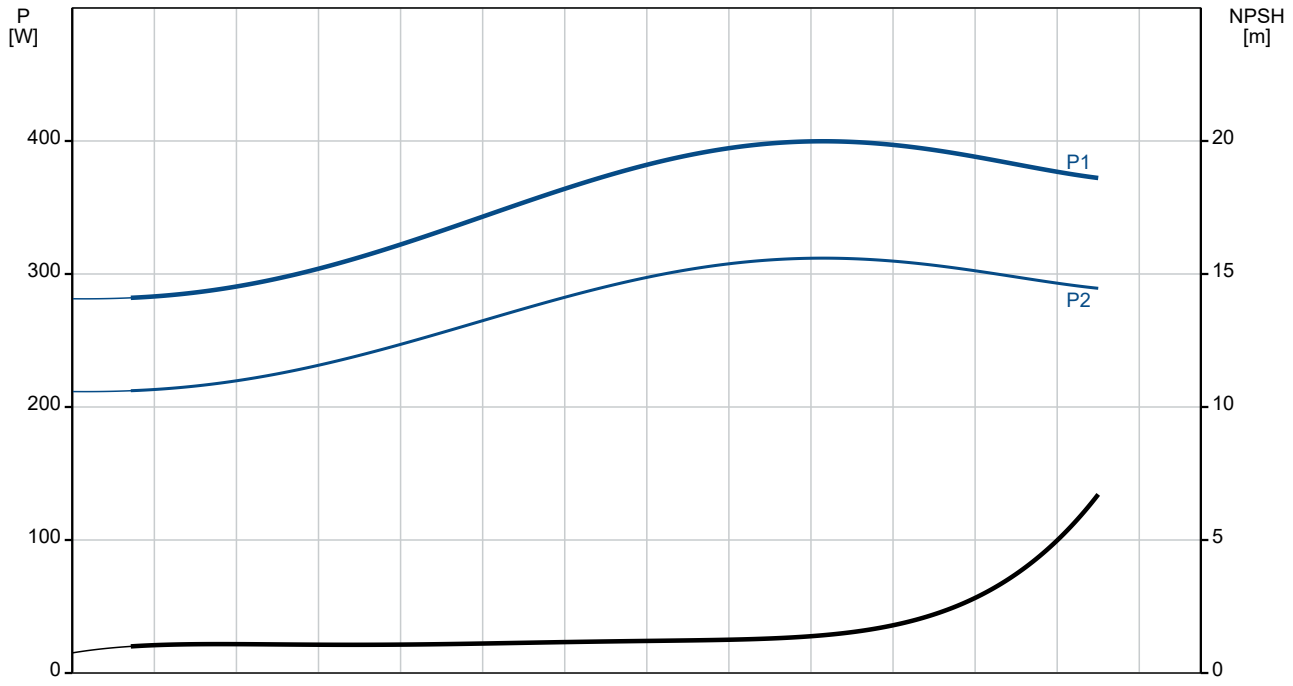

Omschrijving	Specificatie
Algemene informatie:	
Productnaam::	TP 50-60/2 A-F-A-BQQE-DX1
Productnummer::	98182027
EAN nummer::	5711491052083
Technisch:	
Toerental waarop de pompgegevens zijn gebaseerd:	2870 omw/min
Nominaal debiet:	16 m³/u
Nominale opvoerhoogte:	4.6 m
Maximale opvoerhoogte:	60 dm
Werkelijke waaierdiameter:	74 mm
Code voor asafdichting:	BQQE
Curve tolerantie:	ISO9906:2012 3B2
Pomp versie:	A
Materialen:	
Pomphuis:	Gietijzer
Pomp behuizing:	EN-GJL-250
Pomphuis:	ASTM class 35
Waaier:	Roestvast staal
Waaier:	EN 1.4301
Waaier:	AISI 304
Materiaal code:	A
Installatie:	
Bereik van omgevingstemperatuur:	-30 .. 60 °C
Maximale bedrijfsdruk:	10 bar
Max. druk bij toegestane temp:	10 bar / 120 °C
Type aansluiting:	DIN
Grootte van aansluiting:	DN 50
Druktrap voor leidingaansluiting:	PN 6/10
Inbouwlengte:	280 mm
Flensmaat van de motor:	FT85
Code voor leidingaansluiting:	F
Vloeistof:	
Te verpompen medium:	Water
Bereik vloeistoftemperatuur:	-25 .. 120 °C
Medium temperatuur tijdens bedrijf:	20 °C
Dichtheid:	998.2 kg/m³
Elektrische gegevens:	
Motortype:	71A
IE efficiëntieklasse:	IE3
Nominaal vermogen - P2:	0.37 kW
Netfrequentie:	50 Hz
Nominale spanning:	3 x 220-240D/380-415Y V
Nominaalstroom:	1.74/1.00 A
Startstroom:	490-530 %
Cos phi - power factor:	0.80-0.70
Nominaal toerental:	2850-2880 omw/min
Rendement:	IE3 73,8%
Motorrendement bij nominale belasting:	73.8 %
Motor efficientie bij 3/4 vermogen:	79.0 %
Motor efficientie bij half vermogen:	75.5 %
Pooltal:	2
Dichtheidsklasse (IEC 34-5):	55 Dust/Jetting
Isolatie klasse (IEC 85):	F
Motorbeveiliging:	GEEN
Motor Nr.:	85805102
Regeling:	
Frequentie omvormer:	NONE
Overige:	
Minimale Efficiëntie Index, MEI ≥:	0.60
Netto gewicht:	24.2 kg
Bruto gewicht:	27.7 kg

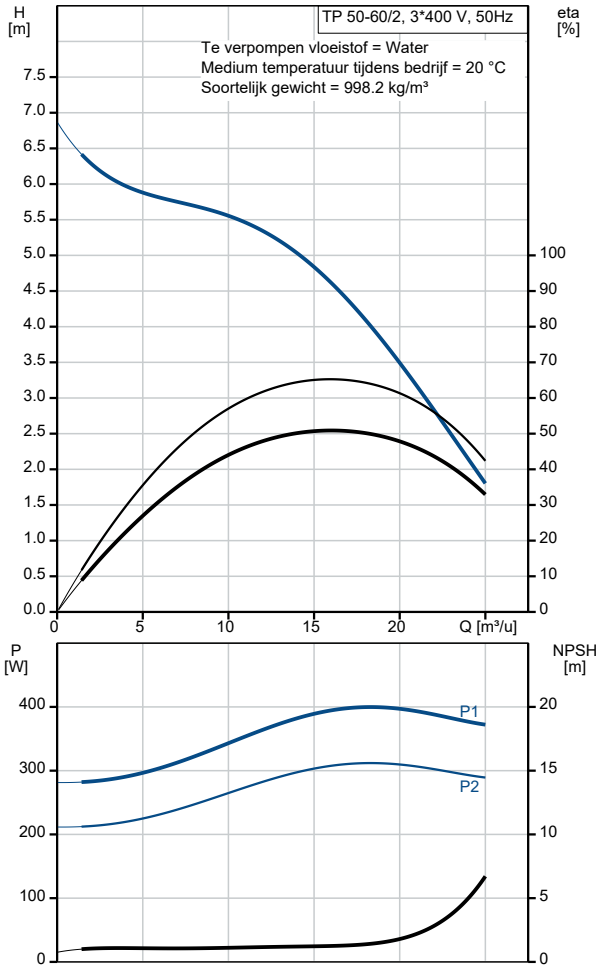

Omschrijving	Specificatie
Transportvolume:	0.08 m³
Danish VVS No.:	38 1813.060
Finnish LVI No.:	4616045
Norwegian NRF no.:	9043558
Land van herkomst:	HU
HS code:	84137051

98182027 TP 50-60/2 A-F-A-BQQE-DX1 50 Hz

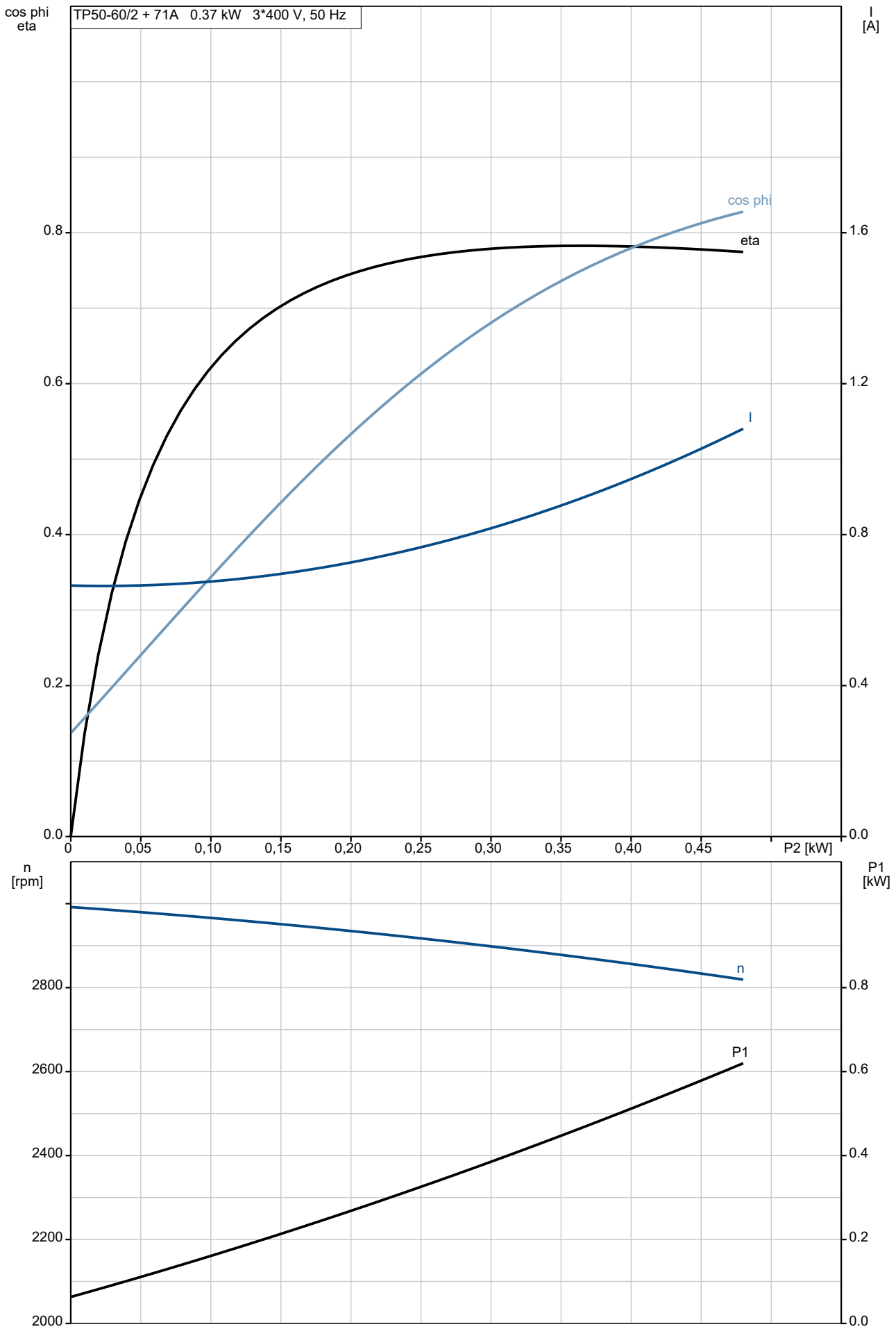

98182027 TP 50-60/2 A-F-A-BQQE-DX1 50 Hz

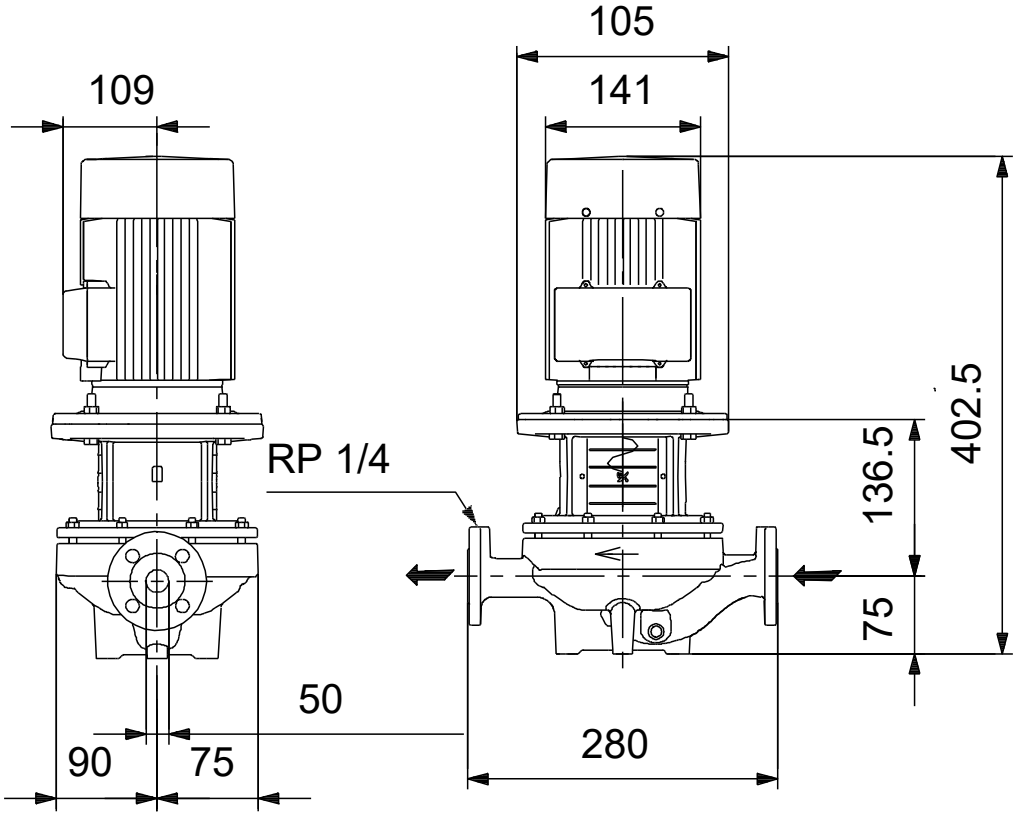

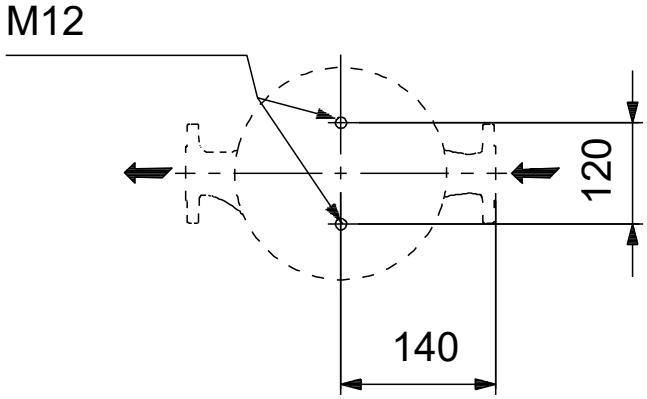

Opm! Alle unit's zijn in [mm] tenzij anders aangegeven.
Disclaimer: Deze eenvoudige maatschets toont u niet alle details.

Service onderdelen TP 50-60/2, Artikelnr. 98182027
Geproduceerd na 1024 (productiejaar en weeknummer)

Pos	Omschrijving	Opmerking tekst	Classificatie Gegevens	Onderdeelnr.	Aantal	Eenheid
-	Kit, koppeling			00339114	1	pcs
9	Hex socket head cap screw		Aanduiding: DIN 912		4	
			Lengte: 20			
			Draad: M6			
10a	Koppelingshelft				2	
10	As-pen		Diameter: 5		1	
			Lengte: 26			
-	Kit, asafdichting			98313337	1	pcs
	Plug				2	
72a	O-ring		Diameter: 154		1	
			Materiaal type: EPDM			
			Dikte: 4			
72a	O-ring				1	
105	Asafdichting				1	
-	Shaft w/impeller cpl.			98313240	1	pcs
48	Conische moer			96547614	1	
49b	Conische bus			96547797	1	
49	Impeller cpl.			96547749	1	
51	Pompas			96547793	1	
-	Motor			85900331	1	pcs
-	Kit, Ball bearing			96279730	1	
111	Kogellager		Aanduiding: 6204.2Z.C3.SYN			1
111	Kogellager					1
157	O-ring		Diameter: 32			1
			Materiaal type: NBR			
			Dikte: 2			
158	Waved washer					1
-	Kit, ventilator			96279721	1	
156	Ventilator					1
159a	Afdichtingsring					1
-	Kit, ventilatorhuis			96279720	1	
151	Ventilatorkap					1
152	Pan head thread forming screw					2
-	Kit, flens			96279727	1	
156b	Flens					1
159c	Afdichtingsring					1
184	Pakking		Binnendiameter: 114,80			1
			Buitendiameter: 121,20			
			Dikte: 0,25			
185	Pan head screw					4
186	Aftapplug					1
-	Kit, asafdichting			96279722	1	
159c	Afdichtingsring					1
159a	Afdichtingsring					1
-	Kit, aansluitkast			96279724	1	
152	Pan head thread forming screw					4
164a	Terminal box w/gasket					1
164	Terminal box cover w/gasket					1
173a	Ring		Aanduiding: VIERKANT			1
			Binnendiameter: 5,5			
			Buitendiameter: 10X10			
			Dikte: 1,5			

Pos	Omschrijving	Opmerking tekst	Classificatie Gegevens	Onderdeelnr.	Aantal	Eenheid
173a	Pomphuis				1	
173	Pan head thread forming screw		Aanduiding: COMBI TORX T25		1	
173	Pan head screw		Aanduiding: DIN 7985		1	
175	Pan head screw		Aanduiding: DIN 7985		2	
176	Terminal cpl.				1	
7a	Pan head screw			96536492	4	pcs
7	Koppelingsbeschermer			96590452	2	pcs
10	As-pen		Diameter: 5	96536473	1	pcs
			Lengte: 26			
10	As-pen		Diameter: 5	96587588	1	pcs
			Lengte: 26			
18	Ontluchtingsschroef		Draad: 1/4"	98164273	1	pcs
19	Plug			98163028	2	pcs
28	Hex head screw		Lengte: 20	99932722	4	pcs
			Draad: M8			
- 50	Pump housing cpl.			98312627	1	pcs
65	Teflonring			98672497	1	
72a	O-ring			98163016	1	pcs