Inventflow: Grundfos A-partner

Grundfos NB 40-200/217 AF2ABQQE

Bekijk de pomp hier:
https://inventflow.nl/nl/pompenfilter/nb/grundfos-nb-40-200-217-af2abqqe

Contact

info@inventflow.nl
+31 (0) 546 45 80 72

Datablad

Aantal	Omschrijving
1	**NB 40-200/217 AF2ABQQE**

Artikelnr.: 98269479

Niet zelfaanzuigende, eentraps centrifugaalpomp, ontworpen conform ISO 5199 met afmetingen en nominale prestaties conform EN 733 (10 bar). Flenzen zijn PN 16 met afmetingen overeenkomstig EN 1092-2. De pomp is voorzien van een axiale zuigpoort, radiale perspoort, horizontale as en een back pull-out design, waardoor het verwijderen van motor, motorstoel, deksel en waaier mogelijk is zonder de pompbehuizing of leidingwerk te verstoren.

De niet gebalanceerde rubberen balg is conform DIN EN 12756.

De pomp is gekoppeld aan en ventilatorgekoelde asynchrone motor.

Regeling:

Frequency converter:	NONE
Druksensor:	N

Vloeistof:

Te verpompen medium:	Water
Bereik vloeistoftemperatuur:	-25 .. 120 °C
Medium temperatuur tijdens bedrijf:	20 °C
Dichtheid:	998.2 kg/m³

Technisch:

Toerental waarop de pompgegevens zijn gebaseerd:	1445 omw/min
Nominaal debiet:	28.5 m³/u
Nominale opvoerhoogte:	12.51 m
Werkelijke waaierdiameter:	217 mm
Nominale waaierdiameter:	200
Asafdichting arrangement:	Enkel
Code voor asafdichting:	BQQE
Curve tolerantie:	ISO9906:2012 3B2
Lager ontwerp:	Standaard

Materialen:

Pomphuis:	Gietijzer
Pomp behuizing:	EN-GJL-250
Pomphuis:	ASTM class 35
Slijtring:	Brass
Waaier:	Gietijzer EN-GJL-200 ASTM class 30
As:	Stainless steel EN 1.4301 AISI 304
Interne coating pomphuis:	CED

Installatie:

Maximum ambient temperature:	55 °C
Maximale bedrijfsdruk:	16 bar
Leidingaansluiting standaard:	EN 1092-2
Maat van de zuigaansluiting:	DN 65
Maat van de persaansluiting:	DN 40
Druktrap voor leidingaansluiting:	PN 16
Lagersmering:	Grease
Pomphuis met voeten:	Yes
Vulblok:	N

Aantal	Omschrijving

Elektrische gegevens:

Motortype:	SIEMENS
IE efficiëntieklasse:	IE3
Nominaal vermogen - P2:	1.5 kW
Netfrequentie:	50 Hz
Nominale spanning:	3 x 220-240D/380-420Y V
Nominaalstroom:	5,78-5,23/3,31-2,99 A
Startstroom:	720-720 %
Cos phi - power factor:	0.8
Nominaal toerental:	1445 omw/min
Rendement:	IE3 85,3%
Motorrendement bij nominale belasting:	85.3-85.3 %
Motor efficientie bij 3/4 vermogen:	86.0-86.0 %
Motor efficientie bij half vermogen:	85.2-85.2 %
Pooltal:	4
Dichtheidsklasse (IEC 34-5):	IP55
Isolatie klasse (IEC 85):	F
Motor Nr.:	83V02206

Overige:

Minimale Efficiëntie Index, MEI ≥:	0.70
Netto gewicht:	52 kg
Bruto gewicht:	69 kg
Transportvolume:	0.315 m³
Land van herkomst:	HU
HS code:	84137051

98269479 NB 40-200/217 AF2ABQQE 50 Hz

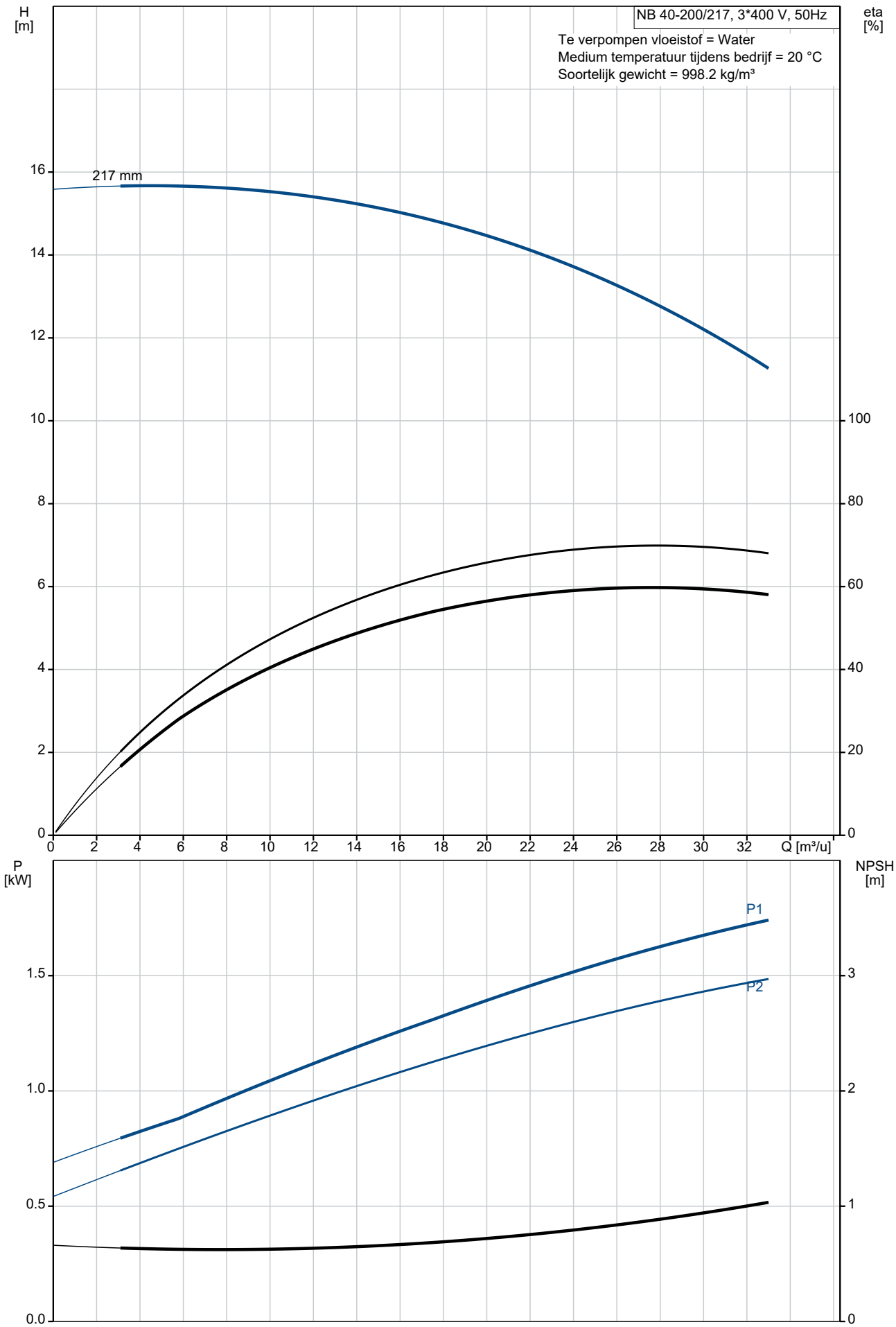

Omschrijving	Specificatie
Algemene informatie:	
Productnaam::	NB 40-200/217 AF2ABQQE
Productnummer::	98269479
EAN nummer::	5711492213704
Technisch:	
Toerental waarop de pompgegevens zijn gebaseerd:	1445 omw/min
Nominaal debiet:	28.5 m³/u
Nominale opvoerhoogte:	12.51 m
Werkelijke waaierdiameter:	217 mm
Nominale waaierdiameter:	200
Asafdichting arrangement:	Enkel
Asdiameter:	24 mm
Code voor asafdichting:	BQQE
Curve tolerantie:	ISO9906:2012 3B2
Pomp versie:	A
Lager ontwerp:	Standaard
Materialen:	
Pomphuis:	Gietijzer
Pomp behuizing:	EN-GJL-250
Pomphuis:	ASTM class 35
Slijtring:	Brass
Waaier:	Gietijzer
Waaier:	EN-GJL-200
Waaier:	ASTM class 30
As:	Stainless steel
As:	EN 1.4301
As:	AISI 304
Interne coating pomphuis:	CED
Materiaal code:	A
Code voor rubber:	E
Installatie:	
Maximum ambient temperature:	55 °C
Maximale bedrijfsdruk:	16 bar
Leidingaansluiting standaard:	EN 1092-2
Maat van de zuigaansluiting:	DN 65
Maat van de persaansluiting:	DN 40
Druktrap voor leidingaansluiting:	PN 16
Lagersmering:	Grease
Pomphuis met voeten:	Yes
Vulblok:	N
Code voor leidingaansluiting:	F2
Vloeistof:	
Te verpompen medium:	Water
Bereik vloeistoftemperatuur:	-25 .. 120 °C
Medium temperatuur tijdens bedrijf:	20 °C
Dichtheid:	998.2 kg/m³
Elektrische gegevens:	
Motortype:	SIEMENS
IE efficiëntieklasse:	IE3
Nominaal vermogen - P2:	1.5 kW
Netfrequentie:	50 Hz
Nominale spanning:	3 x 220-240D/380-420Y V
Nominaalstroom:	5,78-5,23/3,31-2,99 A
Startstroom:	720-720 %
Cos phi - power factor:	0.8
Nominaal toerental:	1445 omw/min
Rendement:	IE3 85,3%
Motorrendement bij nominale belasting:	85.3-85.3 %
Motor efficientie bij 3/4 vermogen:	86.0-86.0 %
Motor efficientie bij half vermogen:	85.2-85.2 %
Pooltal:	4
Dichtheidsklasse (IEC 34-5):	IP55

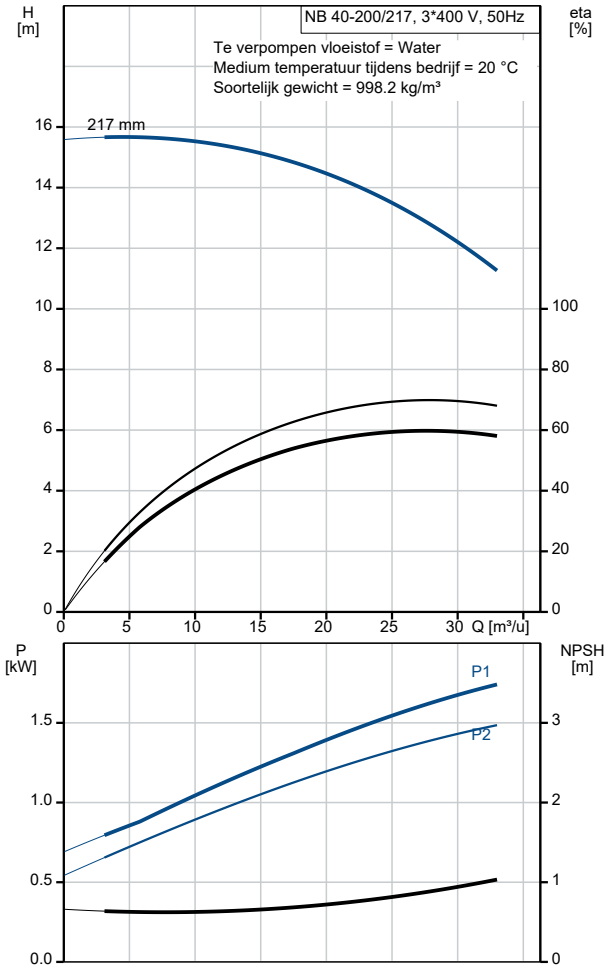

Omschrijving	Specificatie
Isolatie klasse (IEC 85):	F
Motorbeveiliging:	GEEN
Motor Nr.:	83V02206
Mont. voorschriften volgens IEC 34-7:	IM V1
Regeling:	
Frequentie omvormer:	NONE
Druksensor:	N
Overige:	
Minimale Efficiëntie Index, MEI ≥:	0.70
Netto gewicht:	52 kg
Bruto gewicht:	69 kg
Transportvolume:	0.315 m³
Land van herkomst:	HU
HS code:	84137051

98269479 NB 40-200/217 AF2ABQQE 50 Hz

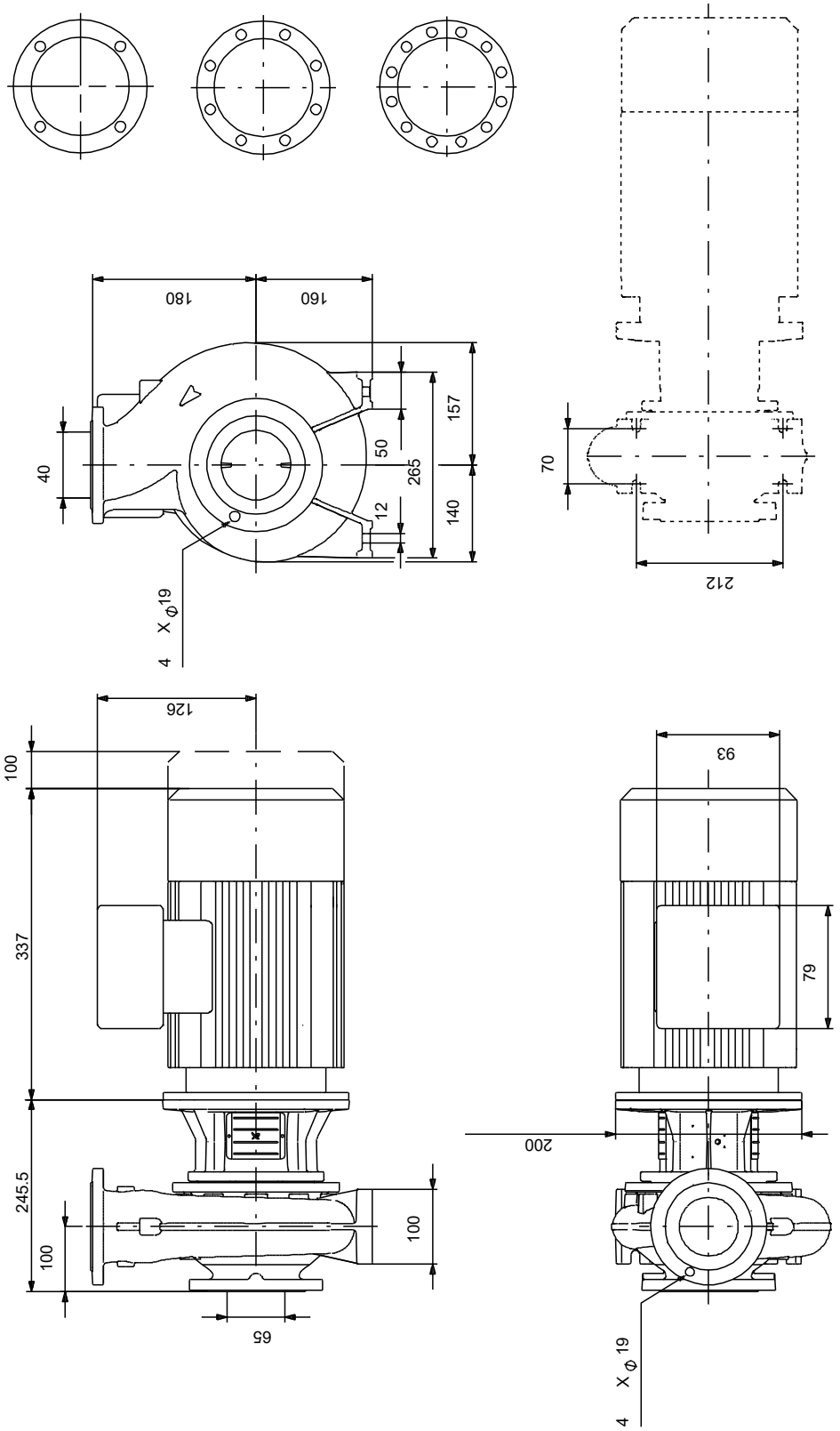

Opm! Alle unit's zijn in [mm] tenzij anders aangegeven.
Disclaimer: Deze eenvoudige maatschets toont u niet alle details.

Service onderdelen NB 40-200/217, Artikelnr. 98269479
Geproduceerd na 2053 (productiejaar en weeknummer)

Pos	Omschrijving	Opmerking tekst	Classificatie Gegevens	Onderdeelnr.	Aantal	Eenheid
-	Bulk, Nut			92514630	1	pcs
67	Moer		Draad: M14		5	
-	Bulk, o-ring			92547617	1	pcs
72.a	O-ring		Diameter: 221,84		5	
			Materiaal type: EPDM			
			Dikte: 3,53			
-	Bulk, Plug vent			96620482	1	pcs
18	Plug				5	
-	Bulk, asafdichting			99380916	1	pcs
105	Asafdichting				5	
-	Kit, koppelingsbeschermer			96809944	1	pcs
7	Koppelingsbeschermer				2	
77a	Pan head screw				4	
-	Kit, motor stool			98990900	1	pcs
1a	Motor stoel				1	
7	Koppelingsbeschermer				2	
18	Plug				1	
36	Moer		Draad: M10		12	
76a	Klinknagel				2	
77a	Pan head screw				4	
-	Kit, nut			96939128	1	pcs
11	Parallel sleutel		Afmeting: 6X6X35		1	
- 36	Moer				1	
66a	Spring lock washer					1
66	Ring					1
67	Moer		Draad: M14			1
-	Kit, pomphuis			95131710	1	pcs
- 6	Pomphuis				1	
26	Ankerbout		Lengte: 35			8
			Draad: M10			
45	Slijtring					1
20	Pijp plug		Draad: R 3/8		2	
36	Moer		Draad: M10		8	
-	Kit, stub shaft			96039351	1	pcs
9	Socket set screw		Lengte: 10		2	
			Draad: M8			
11	Parallel sleutel		Afmeting: 6X6X35		1	
51	Pompas				1	
66a	Spring lock washer				1	
66	Ring				1	
67	Moer		Draad: M14		1	
+	Spare, O-ring			97757671	1	pcs
-	Spare, plug vent			98164277	1	pcs
18	Plug				1	
-	Spare, shaft seal			98434904	1	pcs
105	Asafdichting				1	
-	Spare, wear ring			99208821	1	pcs
45	Slijtring				1	
-	Motor				1	pcs
156	Spare, motor fan			98728949	1	
151	Spare, motor fan cover			98728862	1	
176	Spare, Terminal board			98850910	1	
49	Waaier			98517525	1	pcs