Inventflow: Grundfos A-partner

Grundfos NB 32-200/219 AF2ABQQE

Bekijk de pomp hier:
https://inventflow.nl/nl/pompenfilter/nb/grundfos-nb-32-200-219-af2abqqe

Contact

info@inventflow.nl
+31 (0) 546 45 80 72

Datablad

Aantal	Omschrijving
1	**NB 32-200/219 AF2ABQQE**

Artikelnr.: 98389241

Niet zelfaanzuigende, eentraps centrifugaalpomp, ontworpen conform ISO 5199 met afmetingen en nominale prestaties conform EN 733 (10 bar). Flenzen zijn PN 16 met afmetingen overeenkomstig EN 1092-2. De pomp is voorzien van een axiale zuigpoort, radiale perspoort, horizontale as en een back pull-out design, waardoor het verwijderen van motor, motorstoel, deksel en waaier mogelijk is zonder de pompbehuizing of leidingwerk te verstoren.

De niet gebalanceerde rubberen balg is conform DIN EN 12756.

De pomp is gekoppeld aan en ventilatorgekoelde asynchrone motor.

Regeling:

Frequency converter:	NONE
Druksensor:	N

Vloeistof:

Te verpompen medium:	Water
Bereik vloeistoftemperatuur:	-25 .. 120 °C
Medium temperatuur tijdens bedrijf:	20 °C
Dichtheid:	998.2 kg/m³

Technisch:

Toerental waarop de pompgegevens zijn gebaseerd:	2940 omw/min
Nominaal debiet:	36.09 m³/u
Nominale opvoerhoogte:	55.4 m
Werkelijke waaierdiameter:	219 mm
Nominale waaierdiameter:	200
Asafdichting arrangement:	Enkel
Code voor asafdichting:	BQQE
Curve tolerantie:	ISO9906:2012 3B
Lager ontwerp:	Standaard

Materialen:

Pomphuis:	Gietijzer
Pomp behuizing:	EN-GJL-250
Pomphuis:	ASTM class 35
Slijtring:	Brass
Waaier:	Gietijzer EN-GJL-200 ASTM class 30
As:	Stainless steel EN 1.4301 AISI 304
Interne coating pomphuis:	CED

Installatie:

Maximum ambient temperature:	60 °C
Maximale bedrijfsdruk:	16 bar
Leidingaansluiting standaard:	EN 1092-2
Maat van de zuigaansluiting:	DN 50
Maat van de persaansluiting:	DN 32
Druktrap voor leidingaansluiting:	PN 16
Lagersmering:	Grease
Pomphuis met voeten:	Yes
Vulblok:	N

Aantal	Omschrijving

Elektrische gegevens:

Motortype:	160MB
IE efficiëntieklasse:	IE3
Nominaal vermogen - P2:	11 kW
Netfrequentie:	50 Hz
Nominale spanning:	3 x 380-415D/660-690Y V
Nominaalstroom:	20,8-19,8/12,0-11,8 A
Startstroom:	660-780 %
Cos phi - power factor:	0.88-0.84
Nominaal toerental:	2940-2950 omw/min
Rendement:	IE3 91,2%

Motorrendement bij nominale belasting: 91.2 %
Motor efficientie bij 3/4 vermogen: 91.8 %
Motor efficientie bij half vermogen: 91.3 %

Pooltal:	2
Dichtheidsklasse (IEC 34-5):	55 Dust/Jetting
Isolatie klasse (IEC 85):	F
Motor Nr.:	87420028

Overige:

Minimale Efficiëntie Index, MEI ≥: 0.68

Netto gewicht:	136 kg
Bruto gewicht:	157 kg
Transportvolume:	0.509 m³
Land van herkomst:	HU
HS code:	84137051

98389241 NB 32-200/219 AF2ABQQE 50 Hz

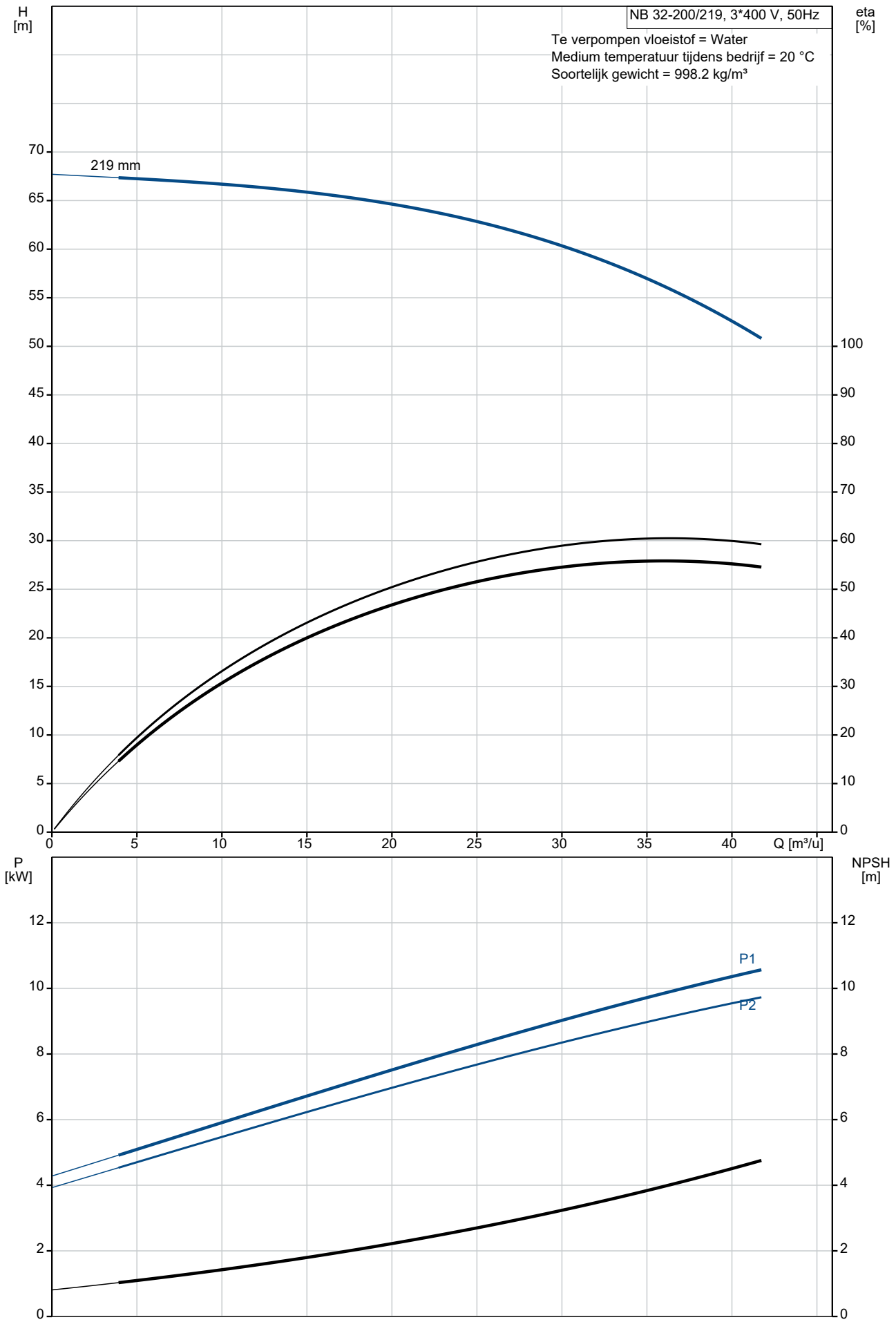

Omschrijving	Specificatie
Algemene informatie:	
Productnaam::	NB 32-200/219 AF2ABQQE
Productnummer::	98389241
EAN nummer::	5711494174102
Technisch:	
Toerental waarop de pompgegevens zijn gebaseerd:	2940 omw/min
Nominaal debiet:	36.09 m³/u
Nominale opvoerhoogte:	55.4 m
Werkelijke waaierdiameter:	219 mm
Nominale waaierdiameter:	200
Asafdichting arrangement:	Enkel
Asdiameter:	24 mm
Code voor asafdichting:	BQQE
Curve tolerantie:	ISO9906:2012 3B
Pomp versie:	A
Lager ontwerp:	Standaard
Materialen:	
Pomphuis:	Gietijzer
Pomp behuizing:	EN-GJL-250
Pomphuis:	ASTM class 35
Slijtring:	Brass
Waaier:	Gietijzer
Waaier:	EN-GJL-200
Waaier:	ASTM class 30
As:	Stainless steel
As:	EN 1.4301
As:	AISI 304
Interne coating pomphuis:	CED
Materiaal code:	A
Code voor rubber:	E
Installatie:	
Maximum ambient temperature:	60 °C
Maximale bedrijfsdruk:	16 bar
Leidingaansluiting standaard:	EN 1092-2
Maat van de zuigaansluiting:	DN 50
Maat van de persaansluiting:	DN 32
Druktrap voor leidingaansluiting:	PN 16
Lagersmering:	Grease
Pomphuis met voeten:	Yes
Vulblok:	N
Code voor leidingaansluiting:	F2
Vloeistof:	
Te verpompen medium:	Water
Bereik vloeistoftemperatuur:	-25 .. 120 °C
Medium temperatuur tijdens bedrijf:	20 °C
Dichtheid:	998.2 kg/m³
Elektrische gegevens:	
Motortype:	160MB
IE efficiëntieklasse:	IE3
Nominaal vermogen - P2:	11 kW
Netfrequentie:	50 Hz
Nominale spanning:	3 x 380-415D/660-690Y V
Nominaalstroom:	20,8-19,8/12,0-11,8 A
Startstroom:	660-780 %
Cos phi - power factor:	0.88-0.84
Nominaal toerental:	2940-2950 omw/min
Rendement:	IE3 91,2%
Motorrendement bij nominale belasting:	91.2 %
Motor efficientie bij 3/4 vermogen:	91.8 %
Motor efficientie bij half vermogen:	91.3 %
Pooltal:	2
Dichtheidsklasse (IEC 34-5):	55 Dust/Jetting

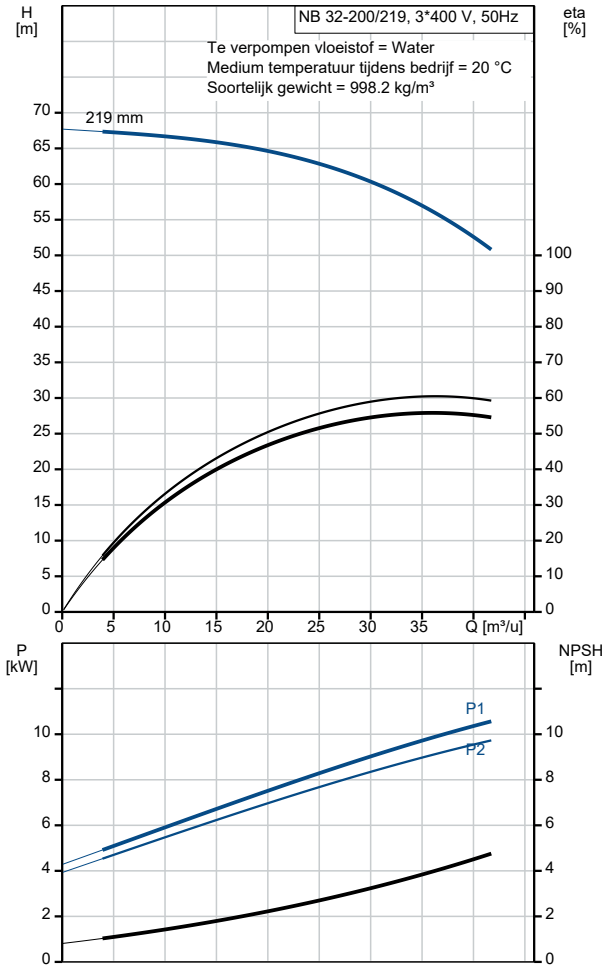

Omschrijving	Specificatie
Isolatie klasse (IEC 85):	F
Motorbeveiliging:	PTC
Motor Nr.:	87420028
Mont. voorschriften volgens IEC 34-7:	IM B35
Regeling:	
Frequentie omvormer:	NONE
Druksensor:	N
Overige:	
Minimale Efficiëntie Index, MEI ≥:	0.68
Netto gewicht:	136 kg
Bruto gewicht:	157 kg
Transportvolume:	0.509 m³
Land van herkomst:	HU
HS code:	84137051

98389241 NB 32-200/219 AF2ABQQE 50 Hz

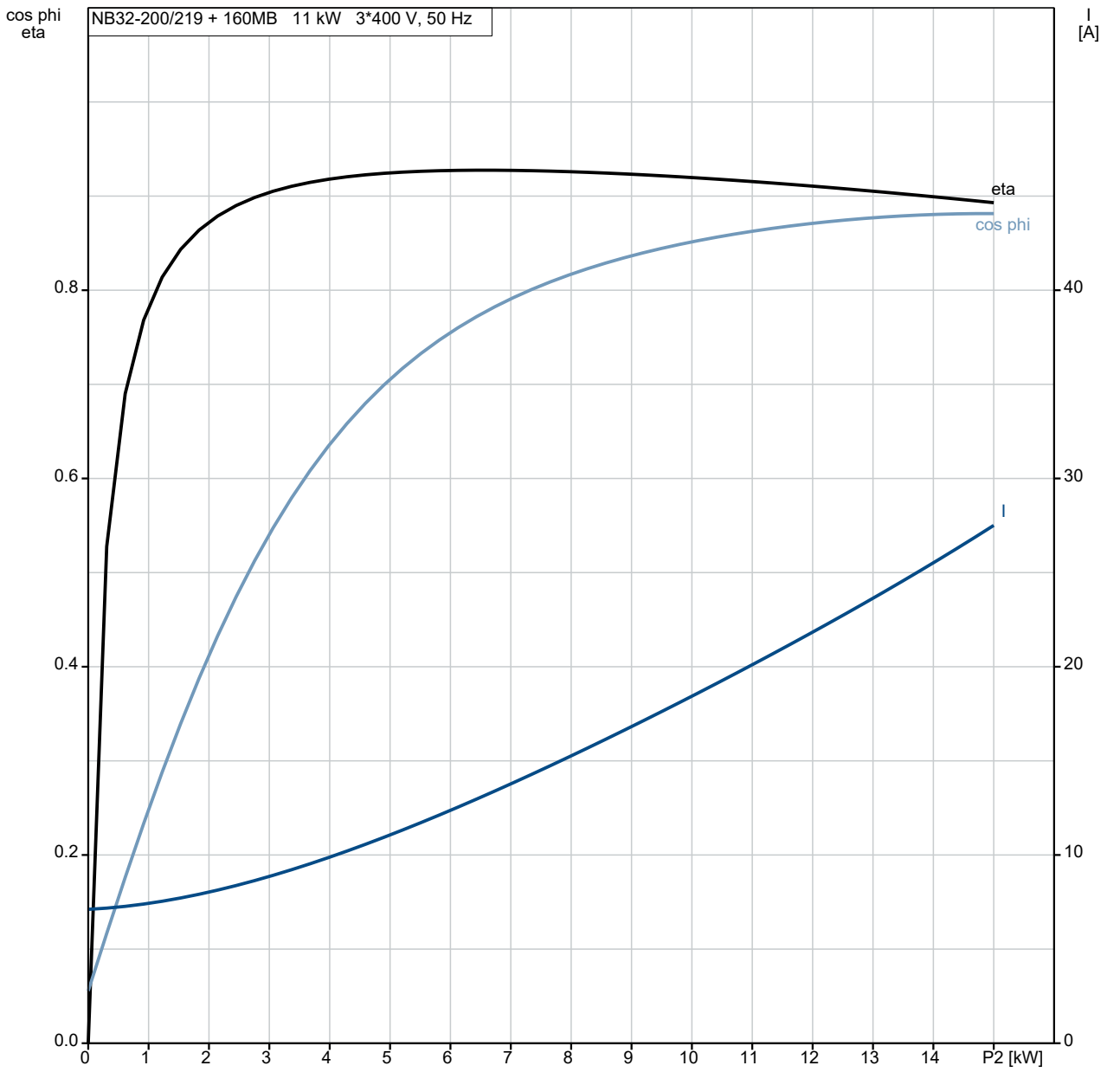

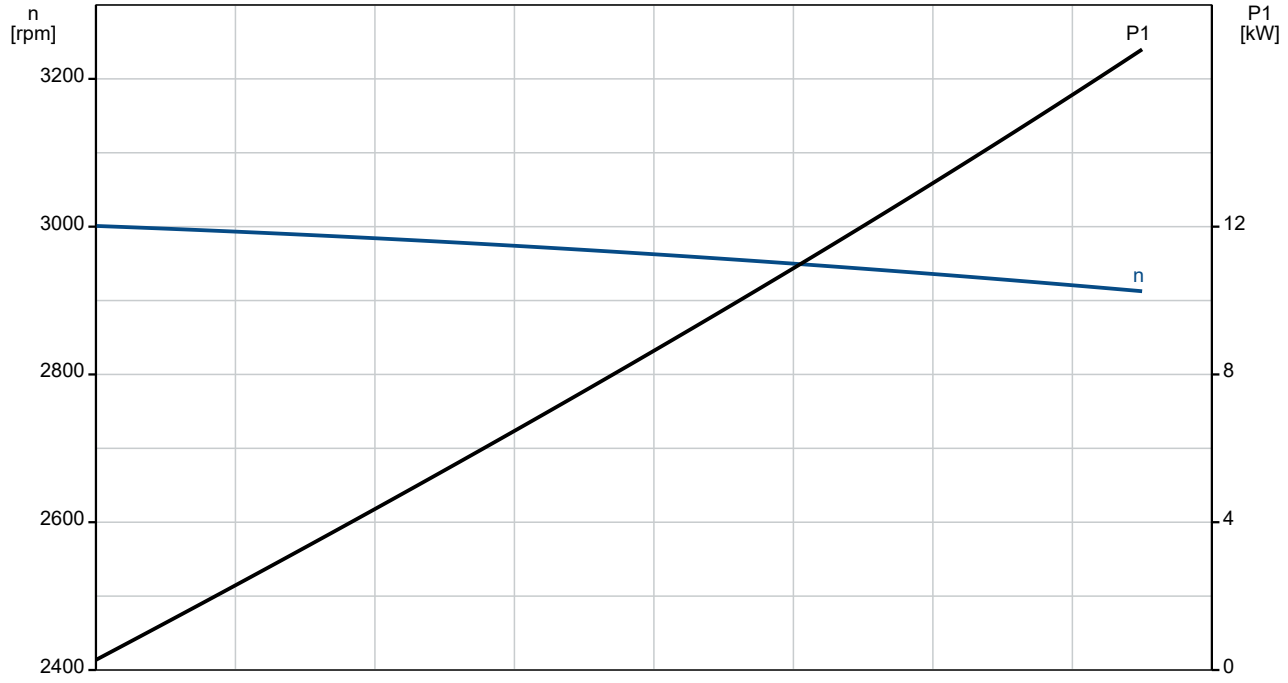

98389241 NB 32-200/219 AF2ABQQE 50 Hz

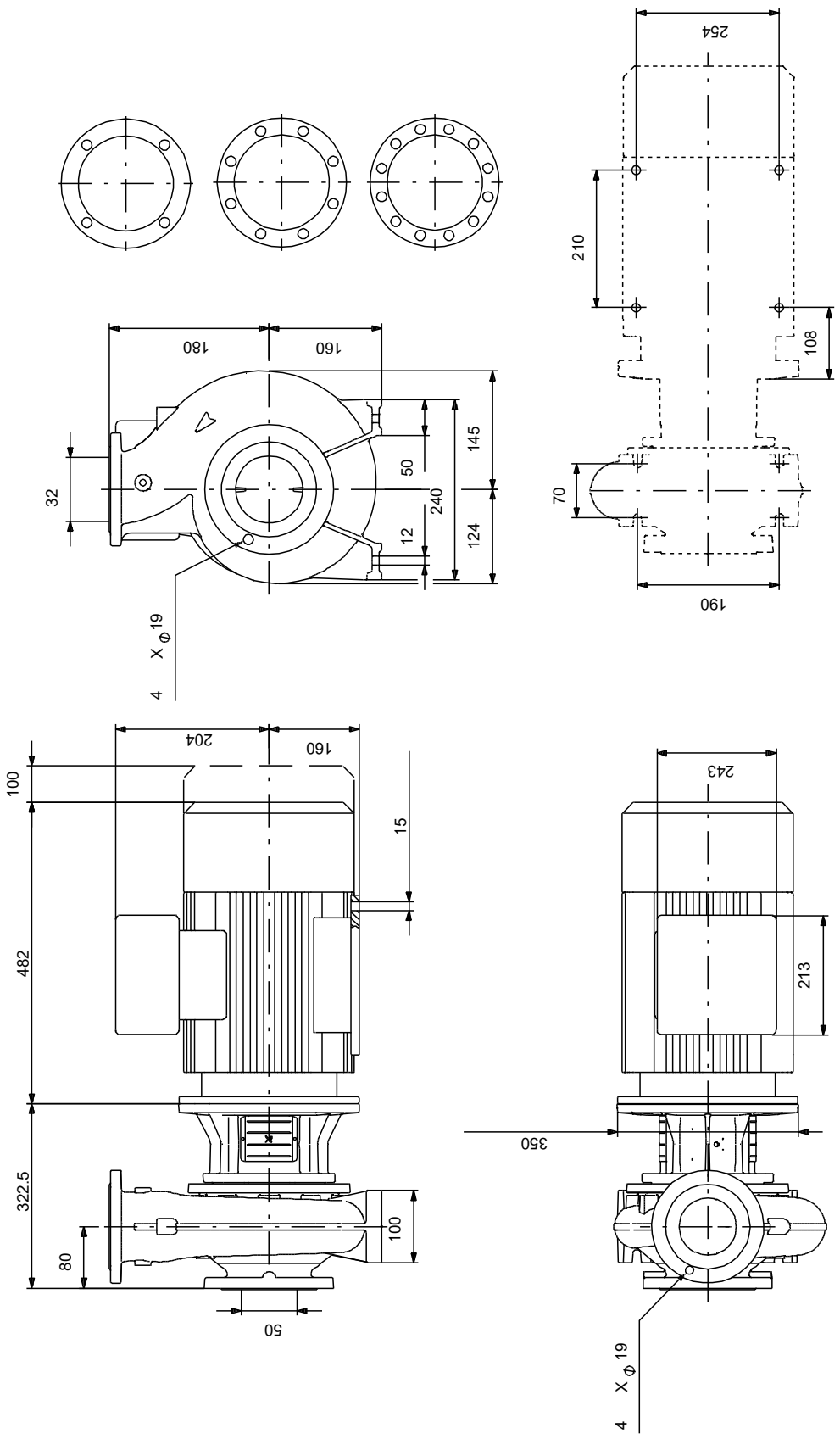

Opm! Alle unit's zijn in [mm] tenzij anders aangegeven.
Disclaimer: Deze eenvoudige maatschets toont u niet alle details.

Service onderdelen NB 32-200/219, Artikelnr. 98389241
Geproduceerd na 2053 (productiejaar en weeknummer)

Pos	Omschrijving	Opmerking tekst	Classificatie Gegevens	Onderdeelnr.	Aantal	Eenheid
-	Bulk, Nut			92514630	1	pcs
67	Moer		Draad: M14		5	
-	Bulk, o-ring			92547617	1	pcs
72.a	O-ring		Diameter: 221,84		5	
			Materiaal type: EPDM			
			Dikte: 3,53			
-	Bulk, Plug vent			96620482	1	pcs
18	Plug				5	
-	Bulk, asafdichting			99380916	1	pcs
105	Asafdichting				5	
-	Kit, koppelingsbeschermer			96809946	1	pcs
7a	Pan head screw				4	
7	Koppelingsbeschermer				2	
-	Kit, motor stool			98990913	1	pcs
1a	Motor stoel				1	
7	Koppelingsbeschermer				2	
18	Plug				1	
28	Hex head screw				4	
36	Hex nut		Draad: M16		4	
36	Moer		Draad: M10		8	
76a	Klinknagel				2	
77a	Pan head screw				4	
-	Kit, nut			96939128	1	pcs
11	Parallel sleutel		Afmeting: 6X6X35		1	
- 36	Moer				1	
66a	Spring lock washer					1
66	Ring					1
67	Moer		Draad: M14			1
-	Kit, pomphuis			95131707	1	pcs
- 6	Pomphuis				1	
26	Ankerbout		Lengte: 35			8
			Draad: M10			
45	Slijtring					1
20	Pijp plug		Draad: R 3/8		2	
36	Moer		Draad: M10		8	
-	Kit, stub shaft			96039354	1	pcs
9	Socket set screw		Lengte: 10		2	
			Draad: M8			
11	Parallel sleutel		Afmeting: 6X6X35		1	
51	Pompas				1	
66a	Spring lock washer				1	
66	Ring				1	
67	Moer		Draad: M14		1	
+	Spare, O-ring			97757671	1	pcs
-	Spare, plug vent			98164277	1	pcs
18	Plug				1	
-	Spare, shaft seal			98434904	1	pcs
105	Asafdichting				1	
-	Spare, wear ring			99208825	1	pcs
45	Slijtring				1	
-	Motor				1	pcs
-	Kit, bearing cpl.			96796674	1	
32b	Waved washer					1
111	Kogellager					1
154	Kogellager					1
157	O-ring					1
-	Kit, bearing plate			96796664	1	
155.a	Lagerplaat					1

Pos	Omschrijving	Opmerking tekst	Classificatie Gegevens	Onderdeelnr.	Aantal	Eenheid
208a	Pakking					3
208	Hex socket head cap screw		Aanduiding: DIN912			3
			Lengte: 40			
			Draad: M5			
-	Kit, Transport oog			96796712	1	
189	Eyebolt					2
-	Kit, ventilator			96796648	1	
156.c	Ringhouder					1
156	Ventilator					1
-	Kit, ventilatorhuis			96796647	1	
151	Ventilatorkap					1
152.a	Rubber bus					4
152	Hex head cap screw					4
196	Diafragma					1
-	Kit, flens			96796662	1	
156.b	Flens					1
159.b	Afdichtingsring					1
185.b	Moer					4
185	Hex socket head cap screw					4
186	Aftapplug					4
195.a	Grease nipple					1
-	Kit, voet			96796666	1	
191	voet					2
192	Hex socket head cap screw					4
194	Borgring					4
194	Moer					4
-	Kit, Pakkingen			96798508	1	
184	O-ring		Diameter: 235			2
-	Kit, sleutel			96279873	1	
40	Parallel sleutel		Aanduiding: DS96 DIN 6885			1
			Afmeting: 12X8X90			
-	Kit, smeernippel			96796671	1	
195.b	Grease nipple					2
195.a	Grease nipple					1
-	Kit, ND-end shield cpl.			96796669	1	
32b	Waved washer					1
156.a	End shield NDE					1
157	O-ring					1
159	V-ring					1
185.c	Moer					4
185.a	Hex socket head cap screw					4
195.b	Grease nipple					1
-	Kit, asafdichting			96843459	1	
159.b	V-ring					1
159	V-ring					1
-	Kit, terminal board			96796657	1	
	Terminal aansluiting					3
	Ring					12
36	Hex nut					12
173	Torx Screw					1
176.d	Aansluitstrip					1
176	Aansluitstrip					1

Pos	Omschrijving	Opmerking tekst	Classificatie Gegevens	Onderdeelnr.	Aantal	Eenheid
177	Torx Screw					1
-	Kit, aansluitkast deksel			96796659	1	
164	Aansluitkast deksel					1
273a	Pan head thread forming screw					4
49	Waaier		Buitendiameter: 219	96591293	1	pcs