Inventflow: Grundfos A-partner

Grundfos CRE 3-11 A-FGJ-A-E-HQQE

Bekijk de pomp hier:
https://inventflow.nl/nl/pompenfilter/cre/grundfos-cre-3-11-a-fgj-a-e-hqqe

Contact

info@inventflow.nl
+31 (0) 546 45 80 72

Datablad

Aantal	Omschrijving
1	**CRE 3-11 A-FGJ-A-E-HQQE**

Opm. De foto kan afwijken van het eigenlijke product

Artikelnr.: 98389704

Verticale, meertraps centrifugaalpomp met zuig- en persopeningen op hetzelfde niveau (inline). De pompkop en voet zijn van gietijzer – alle andere natte delen van roestvaststaal. Een cartridgeasafdichting waarborgt een hoge betrouwbaarheid, veilige hantering en gemakkelijke service en toegankelijkheid. Krachtoverbrenging via een gedeelde koppeling. Aansluiting leidingwerk via gecombineerde DIN-ANSI-JIS-flenzen.

De pomp is uitgerust met een 3-fase, ventilatorgekoelde synchrone motor met permanente magneet. De motorefficiëncy wordt aangeduid als IE5, overeenkomstig IEC 60034-30-2.

De motor omvat een frequentieregelaar en PI-regelaar in de motorklemmenkast. Hierdoor is een continu variabele regeling van het motortoerental mogelijk, hetgeen aanpassing van de prestaties op een bepaalde vereiste mogelijk maakt. Een bedieningspaneel op de motorklemmenkast maakt de instelling mogelijk van het gewenste setpoint alsmede het instellen van de pomp op "Min." of "Max." bedrijf of op "Stop". De Grundfos Eye-indicator op het bedieningspaneel biedt een visuele indicatie van de pompstatus:

- "Ingeschakeld": Motor loopt (roterende groene indicator is aan) of loopt niet (groene indicator is continu aan)
- "Waarschuwing": Motor loopt nog (roterende gele indicator is aan) of is gestopt (gele indicator is continu aan)
- "Alarm": Motor is gestopt (knipperende rode indicator is aan).

Communicatie met de pomp is mogelijk via Grundfos GO Remote (accessoire). Met de afstandsbediening is verdere instelling mogelijk en tevens het uitlezen van een aantal parameters zoals "Actuele waarde", "Toerental", "Vermogen" en totaal "Opgenomen vermogen".

De klemmenbox is voorzien van een aantal ingangen en uitgangen waardoor de motor gebruikt kan worden in geavanceerde toepassingen waar veel ingangen en uitgangen nodig zijn:

- twee vaste digtale ingangen
- drie analoge ingangen, 0(4)-20 mA, 0-5 V, 0-10 V, 0,5 - 3,5 V
- 5 V voedingsspanning naar potentiometer en sensor
- één analoge uitgang, 0-10 V, 0(4)-20 mA
- twee configureerbare digitale ingangen of open-collector uitgangen
- twee Pt100/Pt1000 ingangen
- LiqTec, droogloopbeveiliging sensoringang
- Grundfos Digital Sensor ingang en uitgang
- 24 V voedingsspanning voor sensoren
- twee signaalrelaisuitgangen (potentiaalvrije contacten)
- GENIbus aansluiting
- interface voor Grundfos CIM fieldbus-module.

Vloeistof:

Te verpompen medium:	Water
Bereik vloeistoftemperatuur:	-20 .. 120 °C
Medium temperatuur tijdens bedrijf:	20 °C
Dichtheid:	998.2 kg/m³

Technisch:

Toerental waarop de pompgegevens zijn gebaseerd:	3501 omw/min
Nominaal debiet:	3.5 m³/u
Nominale opvoerhoogte:	79.2 m
Plaatsing:	Verticaal
Asafdichting arrangement:	Enkel
Code voor asafdichting:	HQQE
Keurmerken op typeplaat:	CE,EAC,UKCA,WRAS,ACS

Aantal	Omschrijving	
	Curve tolerantie:	ISO9906:2012 3B
	Materialen:	
	Pomphuis:	Gietijzer
		EN 1561 EN-GJL-200
		ASTM A48-25B
	Waaier:	Roestvast staal
		EN 1.4301
		AISI 304
	Lager:	SIC
	Installatie:	
	Maximum ambient temperature:	50 °C
	Maximale bedrijfsdruk:	25 bar
	Max. druk bij toegestane temp:	25 bar / 120 °C
		25 bar / -20 °C
	Type aansluiting:	DIN / ANSI / JIS
	Maat van de zuigaansluiting:	DN 25/32
	Maat van de persaansluiting:	DN 25/32
	Druktrap voor leidingaansluiting:	PN 25
	Druktrap van de zuigaansluiting:	250 lb
	Flensmaat van de motor:	FT115
	Elektrische gegevens:	
	Motor standaard:	IEC
	Motortype:	90SC
	IE efficiëntieklasse:	IE5
	Nominaal vermogen - P2:	1.5 kW
	Vermogen (P2) benodigd voor pomp:	1.5 kW
	Netfrequentie:	50 / 60 Hz
	Nominale spanning:	3 x 380-500 V
	Nominaalstroom:	2.90-2.40 A
	Cos phi - power factor:	0.92-0.85
	Nominaal toerental:	360-4000 omw/min
	Rendement:	88.9%
	Motorrendement bij nominale belasting:	88.9 %
	Dichtheidsklasse (IEC 34-5):	IP55
	Isolatie klasse (IEC 85):	F
	Motor Nr.:	98190189
	Regeling:	
	Frequency converter:	Geïntegreerd
	Druksensor:	N
	Overige:	
	Minimale Efficiëntie Index, MEI ≥:	0.70
	Netto gewicht:	35.2 kg
	Bruto gewicht:	38.1 kg
	Transportvolume:	0.143 m³
	Danish VVS No.:	385941711
	Land van herkomst:	HU
	HS code:	84137075

98389704 CRE 3-11 A-FGJ-A-E-HQQE

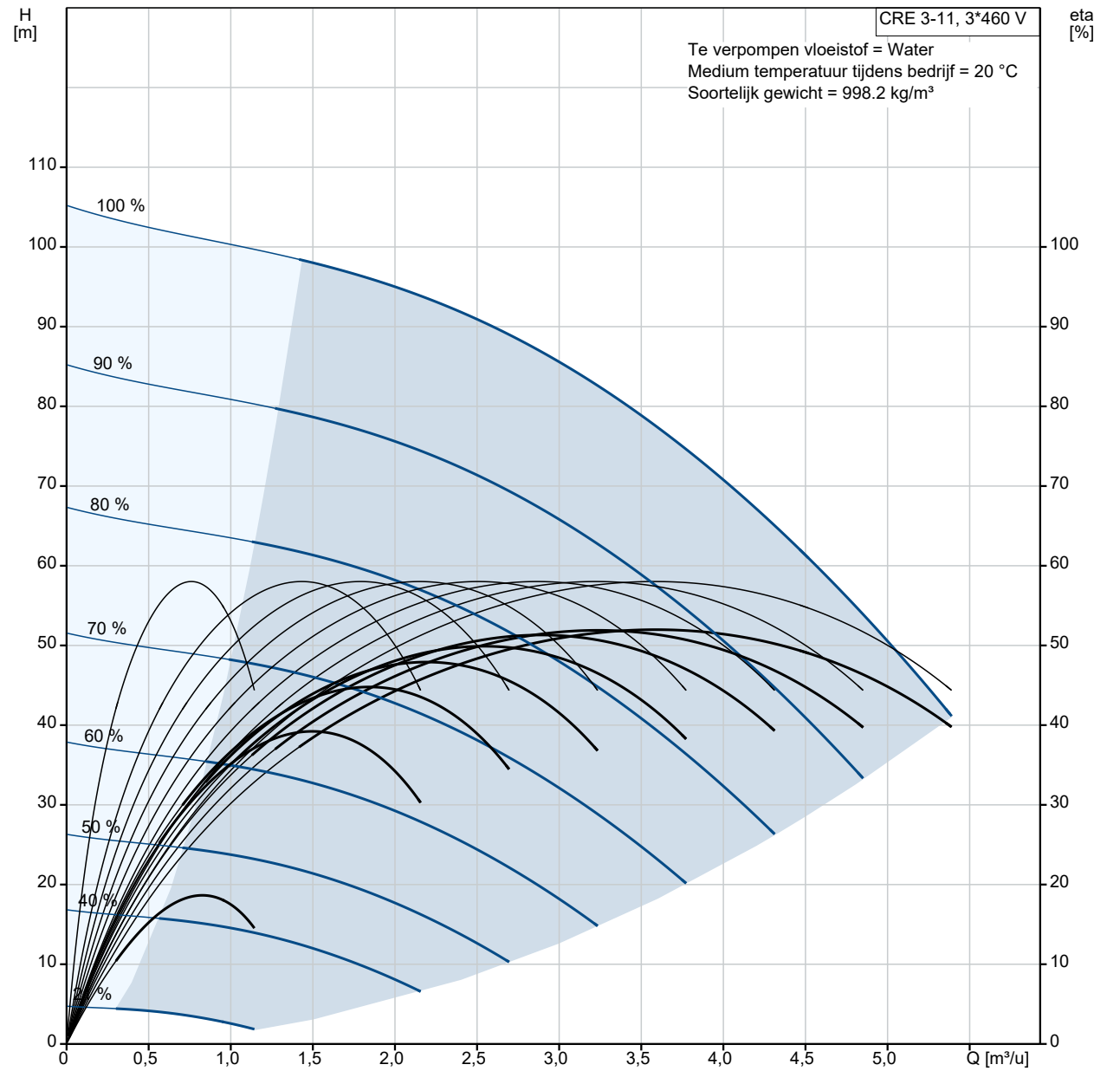

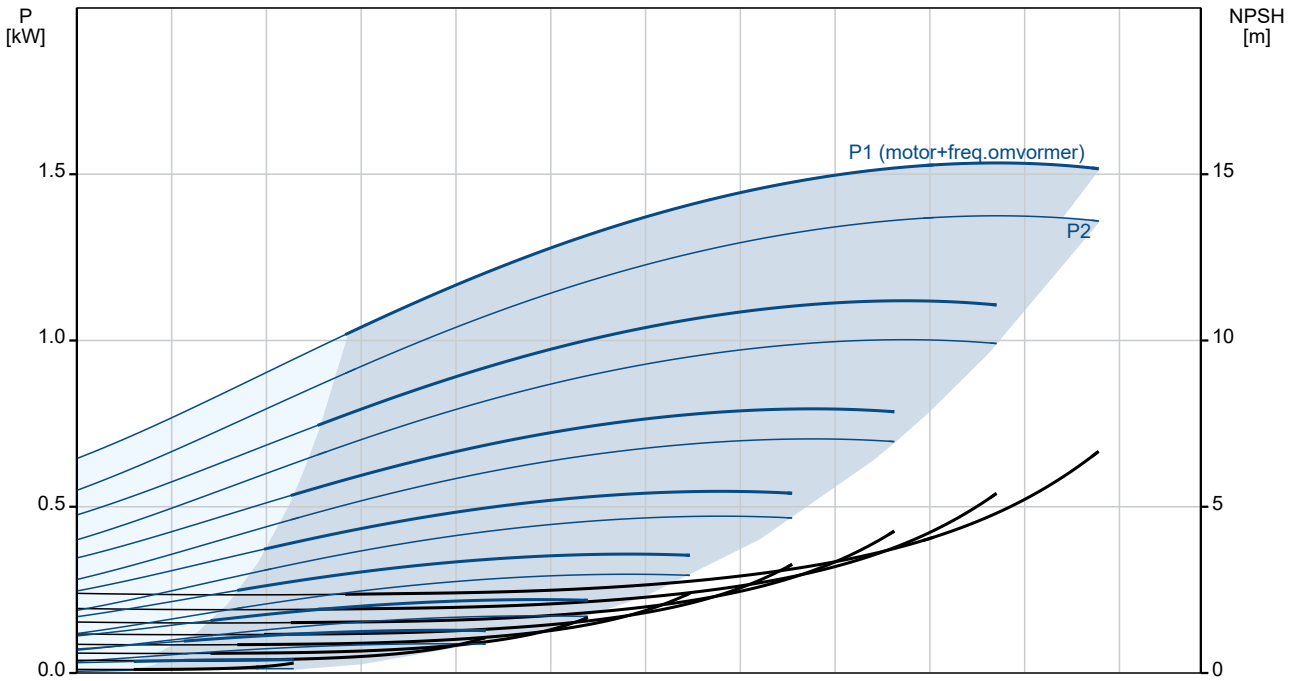

Omschrijving	Specificatie
Algemene informatie:	
Productnaam::	CRE 3-11 A-FGJ-A-E-HQQE
Productnummer::	98389704
EAN nummer::	5711494182626
Technisch:	
Toerental waarop de pompgegevens zijn gebaseerd:	3501 omw/min
Nominaal debiet:	3.5 m³/u
Nominale opvoerhoogte:	79.2 m
Maximale opvoerhoogte:	105.3 m
Trappen:	11
Waaiers:	11
Aantal gereduceerde waaiers:	0
Lage NPSH:	N
Plaatsing:	Verticaal
Asafdichting arrangement:	Enkel
Code voor asafdichting:	HQQE
Keurmerken op typeplaat:	CE,EAC,UKCA,WRAS,ACS
Curve tolerantie:	ISO9906:2012 3B
Pomp versie:	A
Model:	A
Materialen:	
Pomphuis:	Gietijzer
Pomphuis:	EN 1561 EN-GJL-200
Pomphuis:	ASTM A48-25B
Waaier:	Roestvast staal
Waaier:	EN 1.4301
Waaier:	AISI 304
Materiaal code:	A
Code voor rubber:	E
Lager:	SIC
Installatie:	
Maximum ambient temperature:	50 °C
Maximale bedrijfsdruk:	25 bar
Max. druk bij toegestane temp:	25 bar / 120 °C
Max. druk bij toegestane temp:	25 bar / -20 °C
Type aansluiting:	DIN / ANSI / JIS
Maat van de zuigaansluiting:	DN 25/32
Maat van de persaansluiting:	DN 25/32
Druktrap voor leidingaansluiting:	PN 25
Druktrap van de zuigaansluiting:	250 lb
Flensmaat van de motor:	FT115
Code voor leidingaansluiting:	FGJ
Vloeistof:	
Te verpompen medium:	Water
Bereik vloeistoftemperatuur:	-20 .. 120 °C
Medium temperatuur tijdens bedrijf:	20 °C
Dichtheid:	998.2 kg/m³
Elektrische gegevens:	
Motor standaard:	IEC
Motortype:	90SC
IE efficiëntieklasse:	IE5
Nominaal vermogen - P2:	1.5 kW
Vermogen (P2) benodigd voor pomp:	1.5 kW
Netfrequentie:	50 / 60 Hz
Nominale spanning:	3 x 380-500 V
Nominaalstroom:	2.90-2.40 A
Cos phi - power factor:	0.92-0.85
Nominaal toerental:	360-4000 omw/min
Rendement:	88.9%
Motorrendement bij nominale belasting:	88.9 %
Dichtheidsklasse (IEC 34-5):	IP55
Isolatie klasse (IEC 85):	F

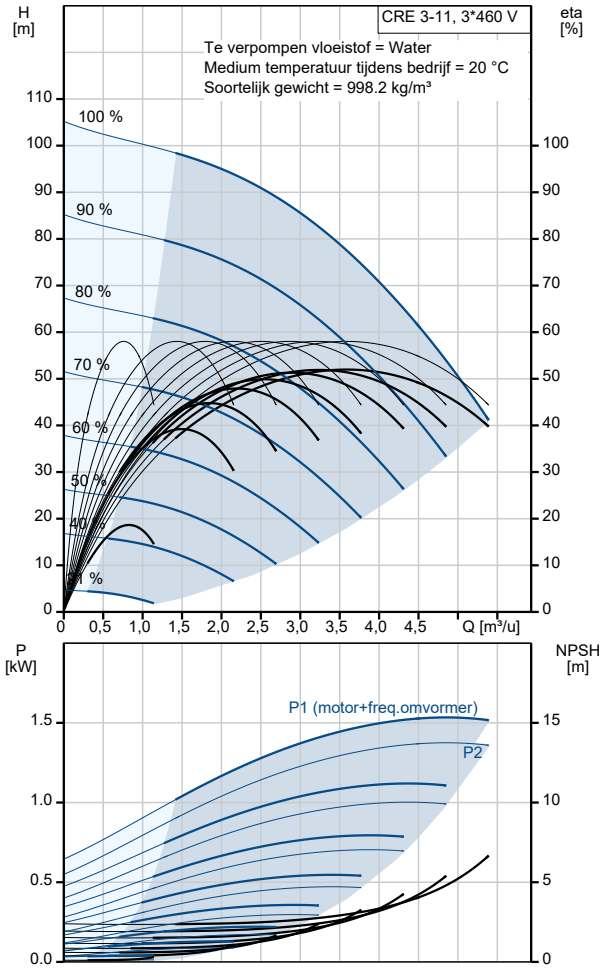

Omschrijving	Specificatie
Motorbeveiliging:	ELEC
Motor Nr.:	98190189
Regeling:	
Controle panel:	Standard
Functionele Module:	FM300-ADVANCED
Frequentie omvormer:	Geïntegreerd
Druksensor:	N
Overige:	
Minimale Efficiëntie Index, MEI ≥:	0.70
Netto gewicht:	35.2 kg
Bruto gewicht:	38.1 kg
Transportvolume:	0.143 m^3
Configuratie bestand nr:	98498728
Danish VVS No.:	385941711
Land van herkomst:	HU
HS code:	84137075

98389704 CRE 3-11 A-FGJ-A-E-HQQE

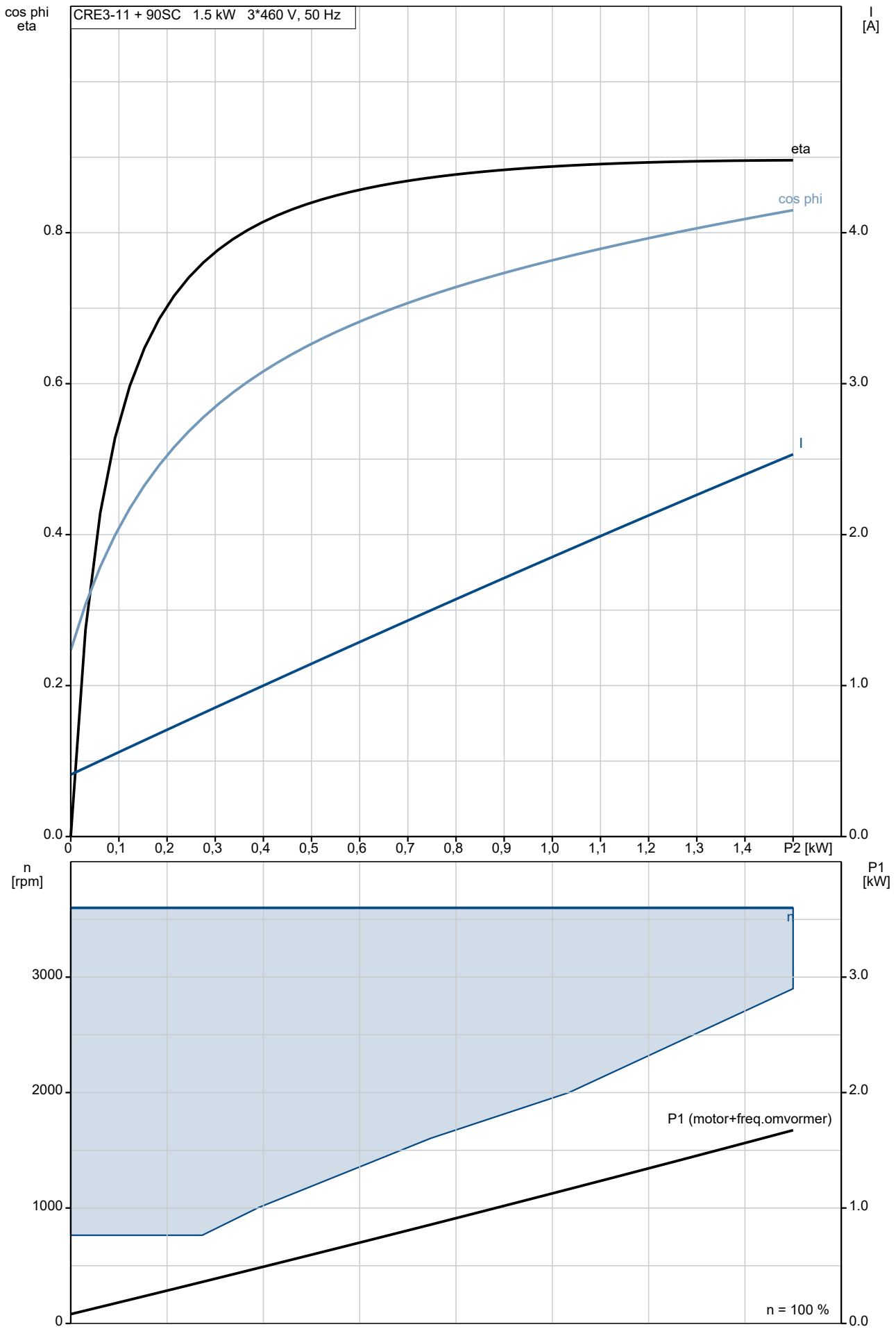

98389704 CRE 3-11 A-FGJ-A-E-HQQE

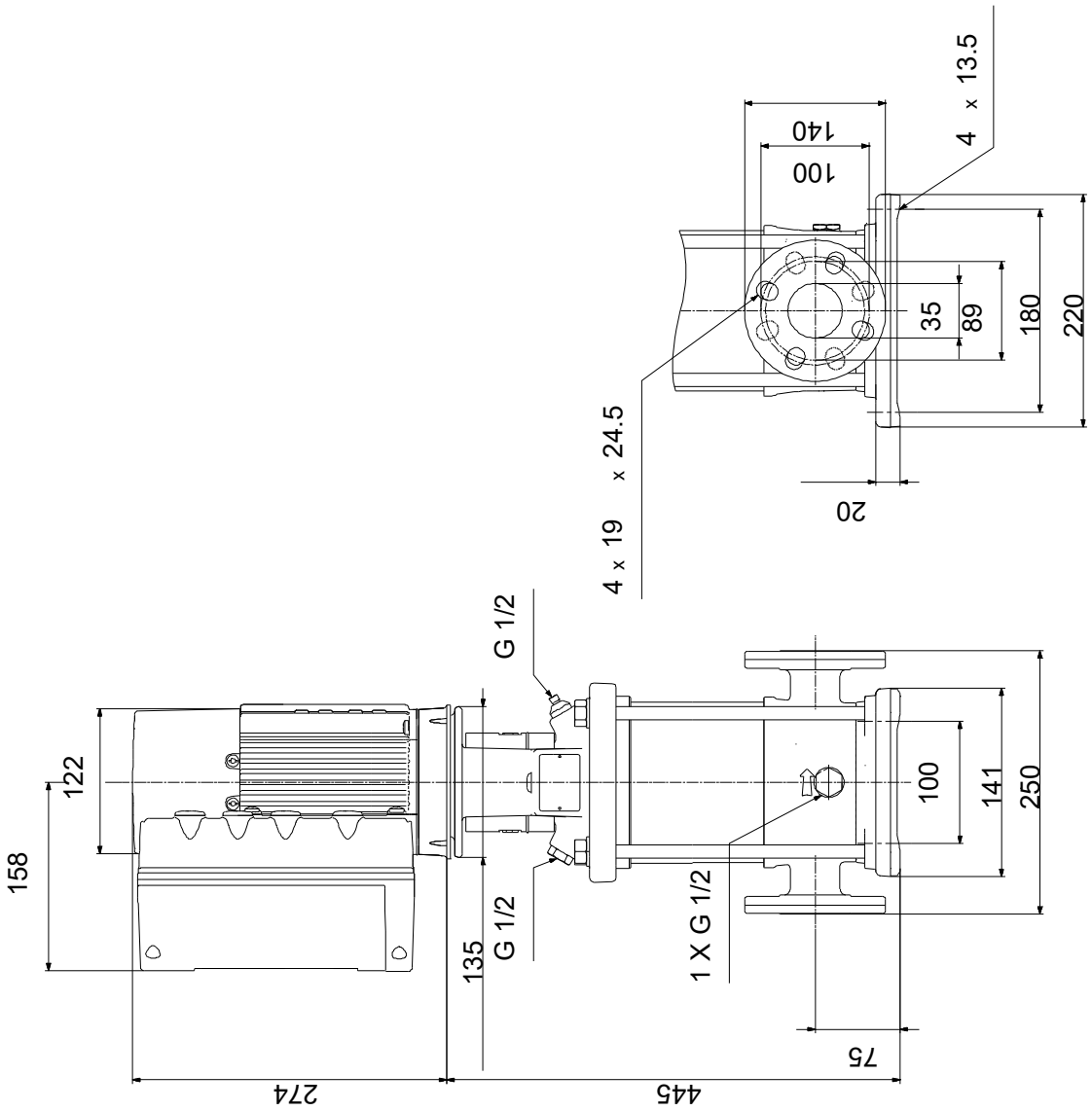

Opm! Alle unit's zijn in [mm] tenzij anders aangegeven.
Disclaimer: Deze eenvoudige maatschets toont u niet alle details.

Service onderdelen CRE 3-11, Artikelnr. 98389704
Geproduceerd na 1252 (productiejaar en weeknummer)

Pos	Omschrijving	Opmerking tekst	Classificatie Gegevens	Onderdeelnr	Aanta	Eenhei
-	Kit, chamber stack		Lager type: SILICON CARBIDE	96453538	1	pcs
- 80	Kamer boom				1	
- 4a	Chamber w. bearing cpl.					2
	Vane					
	Intermediate chamber					
	Houder voor lager					
	Guide vane					
45	Nekring					
47	Lagerbus					
65	Retainer					
65	Retainer					
- 4	Chamber cpl.					8
	Vane					
	Intermediate chamber					
	Plaat					
	Guide vane					
45	Nekring					
65	Retainer					
65	Retainer					
- 5a	Chamber cpl.					1
	Vane					
	Intermediate chamber					
45	Nekring					
65	Retainer					
65	Retainer					
- 44a	Guide vane cpl.					1
	Plaat					
	Guide vane					
50	Top plate					
47a	Lager ring					2
49	Impeller cpl.					11
51	Shaft, spline, cpl.					1
64d	Afstandsbus		Binnendiameter: 12,85			2
			Buitendiameter: 15,85			
			Lengte: 4,50			
64c	Klem, splined		Binnendiameter: 8,5			1
			Buitendiameter: 15			
64a	Afstandsbus					8
66	Wedge lock washer					1
67	Borgmoer		Draad: M8			1
-	Kit, koppeling			00415062	1	pcs
9	Hex socket head cap screw		Aanduiding: DIN 912		4	
			Lengte: 25			
			Draad: M8			
10a	Koppelingshelft				2	
10	As-pen		Diameter: 5		1	
			Lengte: 26			
-	Kit, koppelingsbeschermer			96505131	1	pcs
7a	Combi Slot Torx screw				4	
7	Koppelingsbeschermer				2	
-	Kit, Pakkingen			96455090	1	pcs
37	O-ring				2	
38	O-ring				1	
38	O-ring				2	
109	O-ring		Diameter: 22,00		1	
			Materiaal type: EPDM			
			Dikte: 2,75			
-	Kit, plug			96505133	1	pcs
- 18	Ontluchtingsschroef				1	

Pos	Omschrijving	Opmerking tekst	Classificatie Gegevens	Onderdeelnr	Aanta	Eenhei
	Spindle					1
	Plug					1
23b	Spindle				1	
25	Plug				1	
25	Plug				1	
38	O-ring				1	
38	O-ring				2	
38	O-ring		Diameter: 16,3		1	
			Materiaal type: FKM			
			Dikte: 2,4			
38	O-ring		Diameter: 16,3		2	
			Materiaal type: FKM			
			Dikte: 2,4			
-	Kit, asafdichting HQQE			96455086	1	pcs
105	Asafdichting		Materiaal type: HQQE		1	
-	Kit, slijtdelen		Materiaal type: SILICON CARBIDE	96455092	1	pcs
- 4a	Chamber w. bearing cpl.				2	
	Vane					1
	Retainer					1
	Guide vane					6
4a	Intermediate chamber					1
45	Nekring					1
47	Lagerbus					1
65	Houder voor afasafdichtingsring					1
65	Nekring houder					1
45	Nekring				17	
47a	Lager ring				2	
64d	Afstandsbus		Binnendiameter: 12,85		2	
			Buitendiameter: 15,85			
			Lengte: 4,50			
64c	Klem, splined		Binnendiameter: 8,5		1	
			Buitendiameter: 15			
65	Nekring houder				17	
66	Wedge lock washer				1	
67	Borgmoer		Draad: M8		1	
441 b	Pakking				2	
-	Motor			92566894	1	pcs
-	Kit, adapter			98345796	1	
- 252 a	Adapter set					1
	Adapter					
	Adapter					
167	Kabel doorvoer					
-	Kit, bearing cpl.			98330605	1	
111	Kogellager		Aanduiding: 6204.2Z.C3.SYN			1
154	Kogellager					1
156 d	Pakking		Binnendiameter: 114,80			1
			Buitendiameter: 121,20			
			Dikte: 0,25			
156 c	Afdichtingsring					1
156 c	Afdichtingsring					1
157	O-ring		Diameter: 47			1
			Materiaal type: NBR			
			Dikte: 3			
158	Waved washer					1
-	Kit, Blanking plug			98334761	1	
252 b	Plug cpl.					4
-	Kit, kabelwartel			98337336	1	
- 293	Cable glands set			98271484		1

Pos	Omschrijving	Opmerking tekst	Classificatie Gegevens	Onderdeelnr	Aanta	Eenhei
167	Kabel doorvoer					
167	Kabel doorvoer					
-	Kit, connectoren			98403113	1	
266	Connector plug 10-pole					1
266	Connector plug 2-pole					1
266	Connector plug 8-pole					1
266	Connector plug 8-pole					1
266	Connector plug 8-pole					1
266	Connector plug 3-pole					1
266	Connector plug 3-pole					1
266	Connector plug 3-pole					1
-	Kit, control box			98406659	1	
152	Pan head thread forming screw					1
166	Torx Screw					2
178	Pan head thread forming screw					4
251 d	Pan head thread forming screw					4
251 b	Regelunit					1
251 a	Regelunit					1
252 b	Plug cpl.					4
266	Connector plug 8-pole					1
266	Connector plug 3-pole					1
268 a	Pomphuis					1
268	Pan head screw					1
273 b	Accu					1
273	Funct. Module cpl.					1
275 a	Pen					1
277 a	Cross recess Pan head screw					1
277 a	Cross recess Pan head screw					1
277 a	Cross recess Pan head screw					5
277	Isolation cover					1
286	Spacer					1
286	Spacer					1
287	Deksel					1
288 b	Ringhouder					6
288 a	Pan head thread forming screw					6
288	Kabelklem					3
289	Kabelklem					1
290	Bedieningspaneel, compl.					1
-	Kit, Control box upper			98334765	1	
251 d	Pan head thread forming screw					4
251 b	Regelunit					1
	Kit, Control panel			98939973	1	
-	Kit, cover			98330622	1	
287	Deksel					1
-	Kit, ventilator			98290124	1	
152	Pan head thread forming screw					4
156 c	Afdichtingsring					1
156	Ventilator					1
-	Kit, flange (DE)			98290128	1	
156 d	Pakking		Binnendiameter: 114,80			1
			Buitendiameter: 121,20			

Pos	Omschrijving	Opmerking tekst	Classificatie Gegevens	Onderdeelnr	Aanta	Eenhei
			Dikte: 0,25			
156 b	Flens					1
185	Cross recess Pan head screw					4
186	Aftapplug					1
188	Ringhouder					1
-	Kit, Funct. module			98334777	1	
273 a	Cross recess Pan head screw					5
273	Funct. Module cpl.					1
275 a	Pen					1
286	Spacer					1
-	Kit, Isolation cover			98330625	1	
277 a	Cross recess Pan head screw					1
277	Isolation cover					1
-	Kit, Lower part cpl.			98330619	1	
178	Pan head thread forming screw					4
251 a	Control box cpl.					1
275 a	Pen					1
277 a	Cross recess Pan head screw					1
277	Isolation cover					1
-	Kit, motor			98293853	1	
	Terminal					3
99a	Ringhouder					1
99	Ringhouder					1
111	Kogellager		Aanduiding: 6204.2Z.C3.SYN			1
150	Stator					1
150	Statorhuis					1
151	Ventilatorkap					1
152	Pan head thread forming screw					4
154	Kogellager					1
156 d	Pakking		Binnendiameter: 114,80			1
			Buitendiameter: 121,20			
			Dikte: 0,25			
156 c	Afdichtingsring					1
156 c	Afdichtingsring					1
156 b	Flens					1
156	Ventilator					1
157	O-ring		Diameter: 47			1
			Materiaal type: NBR			
			Dikte: 3			
158	Waved washer					1
172	Shaft w/rotor					1
178	Pan head thread forming screw					4
185	Cross recess Pan head screw					4
186	Aftapplug					1
203	Terminal plug					1
289 a	Pan head thread forming screw					1
-	Kit, plug			99369622	1	
	Terminal					3
203	Terminal plug					1
205	Pan head thread forming screw					1
-	Kit, schroeven			98330627	1	
268 a	Pomphuis					1
268	Pan head screw					1

Pos	Omschrijving	Opmerking tekst	Classificatie Gegevens	Onderdeelnr	Aanta	Eenhei
288 b	Ringhouder					6
288 a	Pan head thread forming screw					6
288	Kabelklem					3
289 a	Pan head thread forming screw					1
289	Kabelklem					1
	Pan head thread forming screw			99598708	4	
111	Kogellager		Aanduiding: 6204.2Z.C3.SYN	97914979	1	
152	Pan head thread forming screw			99834207	4	
152	Pan head thread forming screw			99814578	4	
156 d	Pakking		Binnendiameter: 114,80	99406425	1	
			Buitendiameter: 121,20			
			Dikte: 0,25			
156	Ventilator			96591801	1	
159 a	Afdichtingsring			97689816	1	
186	Aftapplug			99980519	1	
251 d	Pan head thread forming screw			98995460	4	
266	Connector plug 3-pole			99421265	1	
2a	Pompkop			96588194	1	pcs
4a	Chamber w. bearing cpl.			98371208	2	pcs
4a	Chamber w. bearing cpl.			97690601	2	pcs
4a	Chamber w. bearing cpl.			97690590	2	pcs
4a	Chamber w. bearing cpl.			96547660	2	pcs
4a	Chamber w. bearing cpl.			98371207	2	pcs
- 4	Chamber cpl.			97690020	8	pcs
45	Nekring			96536194	1	
65	Retainer			92501765	1	
65	Retainer			98270018	1	
65	Retainer			92501764	1	
4	Chamber cpl.			96547662	8	pcs
4	Chamber cpl.			98371206	8	pcs
5a	Chamber cpl.			98371205	1	pcs
5a	Chamber cpl.			96588148	1	pcs
6	Pomphuis			96588146	1	pcs
7a	Combi Slot Torx screw			96886324	4	pcs
7	Koppelingsbeschermer			96603690	2	pcs
10	As-pen		Diameter: 5	96536473	1	pcs
			Lengte: 26			
10	As-pen		Diameter: 5	96587588	1	pcs
			Lengte: 26			
18	Ontluchtingsschroef			96547461	1	pcs
18	Ontluchtingsschroef			95061351	1	pcs
- 25a	Priming valve cpl.			96588242	1	pcs
38	O-ring			99198815	1	
38	O-ring			99412727	1	
25	Plug			96536013	1	pcs
26	Ankerbout		Lengte: 223	98986255	4	pcs
			Draad: M12			
28	Hex head screw		Lengte: 20	99932722	4	pcs
			Draad: M8			
32	Ring		Aanduiding: DIN 125 A	99883474	4	pcs
			Binnendiameter: 13			
			Buitendiameter: 24			
			Dikte: 2,5			
36	Moer		Draad: M12	96620479	4	pcs
37	O-ring			96547656	2	pcs
38	O-ring			99198815	2	pcs
38	O-ring			99412727	2	pcs
44a	Guide vane cpl.			96547659	1	pcs
47a	Lager ring			97905743	2	pcs

Pos	Omschrijving	Opmerking tekst	Classificatie Gegevens	Onderdeelnr	Aanta	Eenhei
47a	Lager ring			96547649	2	pcs
49	Impeller cpl.			98426771	11	pcs
49	Impeller cpl.			96547599	11	pcs
49	Impeller cpl.			98394415	11	pcs
51	Shaft, spline, cpl.			98368516	1	pcs
55	Buitenste bus			98811288	1	pcs
60	Formed wire spring			99935918	1	pcs
64c	Klem, splined		Binnendiameter: 8,5	98496968	1	pcs
			Buitendiameter: 15			
64a	Afstandsbus			96536198	8	pcs
66	Wedge lock washer			96536157	1	pcs
66	Wedge lock washer			92575609	1	pcs
67	Borgmoer		Draad: M8	98277008	1	pcs
105	Asafdichting		Materiaal type: HQQE	96983415	1	pcs