Inventflow: Grundfos A-partner

Grundfos CRIE 10-2 A-FGJ-A-E-HQQE

Bekijk de pomp hier:
https://inventflow.nl/nl/pompenfilter/crie/grundfos-crie-10-2-a-fgj-a-e-hqqe

Contact

info@inventflow.nl
+31 (0) 546 45 80 72

Datablad

Aantal	Omschrijving
1	**CRIE 10-2 A-FGJ-A-E-HQQE**

Opm. De foto kan afwijken van het eigenlijke product

Artikelnr.: 98390288

Verticale, meertraps centrifugaalpomp met zuig- en persopeningen op hetzelfde niveau (inline). Pompmaterialen in contact met de vloeistof zijn uitgevoerd in roestvaststaal. Een cartridgeasafdichting waarborgt een hoge betrouwbaarheid, veilige hantering en gemakkelijke service en toegankelijkheid. Krachtoverbrenging via een gedeelde koppeling. Aansluiting leidingwerk via gecombineerde DIN-ANSI-JIS-flenzen.

De pomp is uitgerust met een 3-fase, ventilatorgekoelde synchrone motor met permanente magneet. De motorefficiëncy wordt aangeduid als IE5, overeenkomstig IEC 60034-30-2.

De motor omvat een frequentieregelaar en PI-regelaar in de motorklemmenkast. Hierdoor is een continu variabele regeling van het motortoerental mogelijk, hetgeen aanpassing van de prestaties op een bepaalde vereiste mogelijk maakt. Een bedieningspaneel op de motorklemmenkast maakt de instelling mogelijk van het gewenste setpoint alsmede het instellen van de pomp op "Min." of "Max." bedrijf of op "Stop". De Grundfos Eye-indicator op het bedieningspaneel biedt een visuele indicatie van de pompstatus:

- "Ingeschakeld": Motor loopt (roterende groene indicator is aan) of loopt niet (groene indicator is continu aan)
- "Waarschuwing": Motor loopt nog (roterende gele indicator is aan) of is gestopt (gele indicator is continu aan)
- "Alarm": Motor is gestopt (knipperende rode indicator is aan).

Communicatie met de pomp is mogelijk via Grundfos GO Remote (accessoire). Met de afstandsbediening is verdere instelling mogelijk en tevens het uitlezen van een aantal parameters zoals "Actuele waarde", "Toerental", "Vermogen" en totaal "Opgenomen vermogen".

De klemmenbox is voorzien van een aantal ingangen en uitgangen waardoor de motor gebruikt kan worden in geavanceerde toepassingen waar veel ingangen en uitgangen nodig zijn:

- twee vaste digtale ingangen
- drie analoge ingangen, 0(4)-20 mA, 0-5 V, 0-10 V, 0,5 - 3,5 V
- 5 V voedingsspanning naar potentiometer en sensor
- één analoge uitgang, 0-10 V, 0(4)-20 mA
- twee configureerbare digitale ingangen of open-collector uitgangen
- twee Pt100/Pt1000 ingangen
- LiqTec, droogloopbeveiliging sensoringang
- Grundfos Digital Sensor ingang en uitgang
- 24 V voedingsspanning voor sensoren
- twee signaalrelaisuitgangen (potentiaalvrije contacten)
- GENIbus aansluiting
- interface voor Grundfos CIM fieldbus-module.

Vloeistof:

Te verpompen medium:	Water
Bereik vloeistoftemperatuur:	-20 .. 120 °C
Medium temperatuur tijdens bedrijf:	20 °C
Dichtheid:	998.2 kg/m³

Technisch:

Toerental waarop de pompgegevens zijn gebaseerd:	3501 omw/min
Nominaal debiet:	12.1 m³/u
Nominale opvoerhoogte:	22.9 m
Plaatsing:	Verticaal
Asafdichting arrangement:	Enkel
Code voor asafdichting:	HQQE

Aantal	Omschrijving	
	Keurmerken op typeplaat:	CE,EAC,UKCA,WRAS,ACS
	Curve tolerantie:	ISO9906:2012 3B
	Materialen:	
	Pomphuis:	Roestvast staal EN 1.4408 AISI 316
	Waaier:	Roestvast staal EN 1.4301 AISI 304
	Lager:	SIC
	Installatie:	
	Maximum ambient temperature:	50 °C
	Maximale bedrijfsdruk:	16 bar
	Max. druk bij toegestane temp:	16 bar / 120 °C 16 bar / -20 °C
	Type aansluiting:	DIN / ANSI / JIS
	Maat van de zuigaansluiting:	DN 40
	Maat van de persaansluiting:	DN 40
	Druktrap voor leidingaansluiting:	PN 25
	Druktrap van de zuigaansluiting:	300 lb
	Flensmaat van de motor:	FT115
	Elektrische gegevens:	
	Motor standaard:	IEC
	Motortype:	90SC
	IE efficiëntieklasse:	IE5
	Nominaal vermogen - P2:	1.5 kW
	Vermogen (P2) benodigd voor pomp:	1.5 kW
	Netfrequentie:	50 / 60 Hz
	Nominale spanning:	3 x 380-500 V
	Nominaalstroom:	2.90-2.40 A
	Cos phi - power factor:	0.92-0.85
	Nominaal toerental:	360-4000 omw/min
	Rendement:	88.9%
	Motorrendement bij nominale belasting:	88.9 %
	Dichtheidsklasse (IEC 34-5):	IP55
	Isolatie klasse (IEC 85):	F
	Motor Nr.:	98190189
	Regeling:	
	Frequency converter:	Geïntegreerd
	Druksensor:	N
	Overige:	
	Minimale Efficiëntie Index, MEI ≥:	0.70
	DOE Pump Energy Index CL:	0.00
	DOE Pump Energy Index VL:	0.00
	Netto gewicht:	41 kg
	Bruto gewicht:	45 kg
	Transportvolume:	0.143 m³
	Land van herkomst:	HU
	HS code:	84137075

98390288 CRIE 10-2 A-FGJ-A-E-HQQE

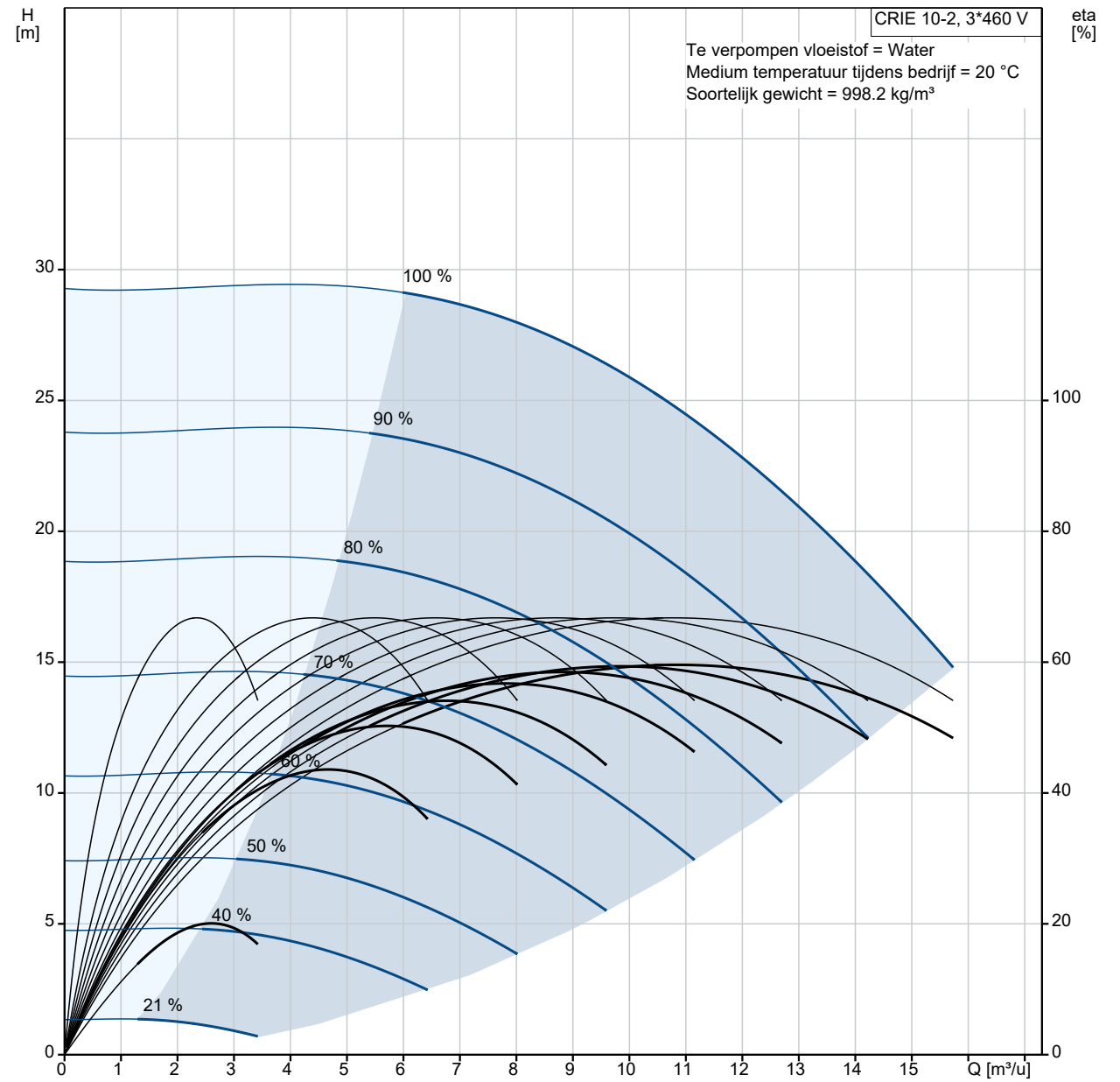

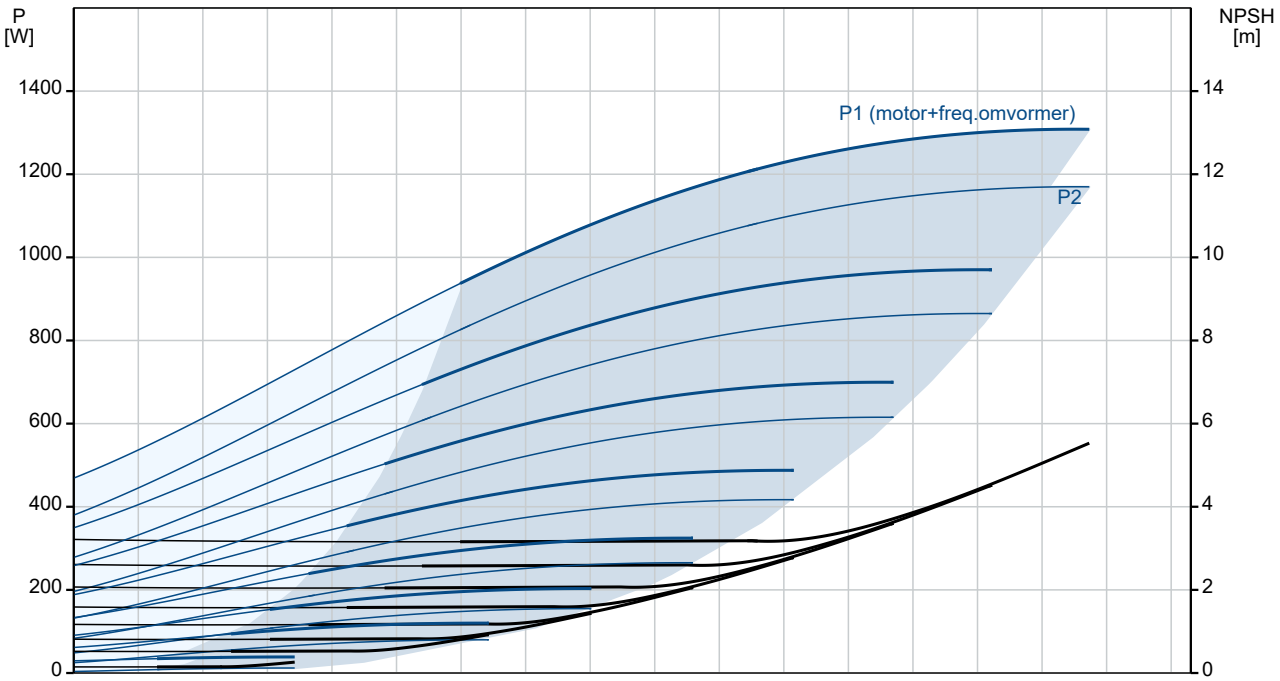

Omschrijving	Specificatie
Algemene informatie:	
Productnaam::	CRIE 10-2 A-FGJ-A-E-HQQE
Productnummer::	98390288
EAN nummer::	5711494194520
Technisch:	
Toerental waarop de pompgegevens zijn gebaseerd:	3501 omw/min
Nominaal debiet:	12.1 m³/u
Nominale opvoerhoogte:	22.9 m
Maximale opvoerhoogte:	29.4 m
Trappen:	2
Waaiers:	2
Aantal gereduceerde waaiers:	0
Lage NPSH:	N
Plaatsing:	Verticaal
Asafdichting arrangement:	Enkel
Code voor asafdichting:	HQQE
Keurmerken op typeplaat:	CE,EAC,UKCA,WRAS,ACS
Curve tolerantie:	ISO9906:2012 3B
Pomp versie:	A
Model:	A
Materialen:	
Pomphuis:	Roestvast staal
Pomphuis:	EN 1.4408
Pomphuis:	AISI 316
Waaier:	Roestvast staal
Waaier:	EN 1.4301
Waaier:	AISI 304
Materiaal code:	A
Code voor rubber:	E
Lager:	SIC
Installatie:	
Maximum ambient temperature:	50 °C
Maximale bedrijfsdruk:	16 bar
Max. druk bij toegestane temp:	16 bar / 120 °C
Max. druk bij toegestane temp:	16 bar / -20 °C
Type aansluiting:	DIN / ANSI / JIS
Maat van de zuigaansluiting:	DN 40
Maat van de persaansluiting:	DN 40
Druktrap voor leidingaansluiting:	PN 25
Druktrap van de zuigaansluiting:	300 lb
Flensmaat van de motor:	FT115
Code voor leidingaansluiting:	FGJ
Vloeistof:	
Te verpompen medium:	Water
Bereik vloeistoftemperatuur:	-20 .. 120 °C
Medium temperatuur tijdens bedrijf:	20 °C
Dichtheid:	998.2 kg/m³
Elektrische gegevens:	
Motor standaard:	IEC
Motortype:	90SC
IE efficiëntieklasse:	IE5
Nominaal vermogen - P2:	1.5 kW
Vermogen (P2) benodigd voor pomp:	1.5 kW
Netfrequentie:	50 / 60 Hz
Nominale spanning:	3 x 380-500 V
Nominaalstroom:	2.90-2.40 A
Cos phi - power factor:	0.92-0.85
Nominaal toerental:	360-4000 omw/min
Rendement:	88.9%
Motorrendement bij nominale belasting:	88.9 %
Dichtheidsklasse (IEC 34-5):	IP55
Isolatie klasse (IEC 85):	F

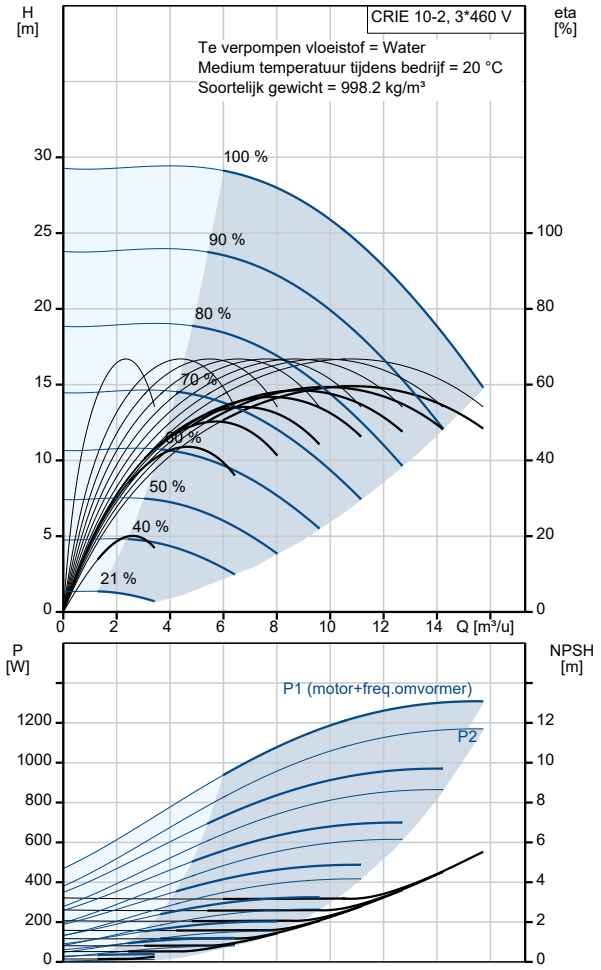

Omschrijving	Specificatie
Motorbeveiliging:	ELEC
Motor Nr.:	98190189
Regeling:	
Controle panel:	Standard
Functionele Module:	FM300-ADVANCED
Frequentie omvormer:	Geïntegreerd
Druksensor:	N
Overige:	
Minimale Efficiëntie Index, MEI ≥:	0.70
DOE Pump Energy Index CL:	0.00
DOE Pump Energy Index VL:	0.00
Netto gewicht:	41 kg
Bruto gewicht:	45 kg
Transportvolume:	0.143 m³
Configuratie bestand nr:	98500483
Land van herkomst:	HU
HS code:	84137075

98390288 CRIE 10-2 A-FGJ-A-E-HQQE

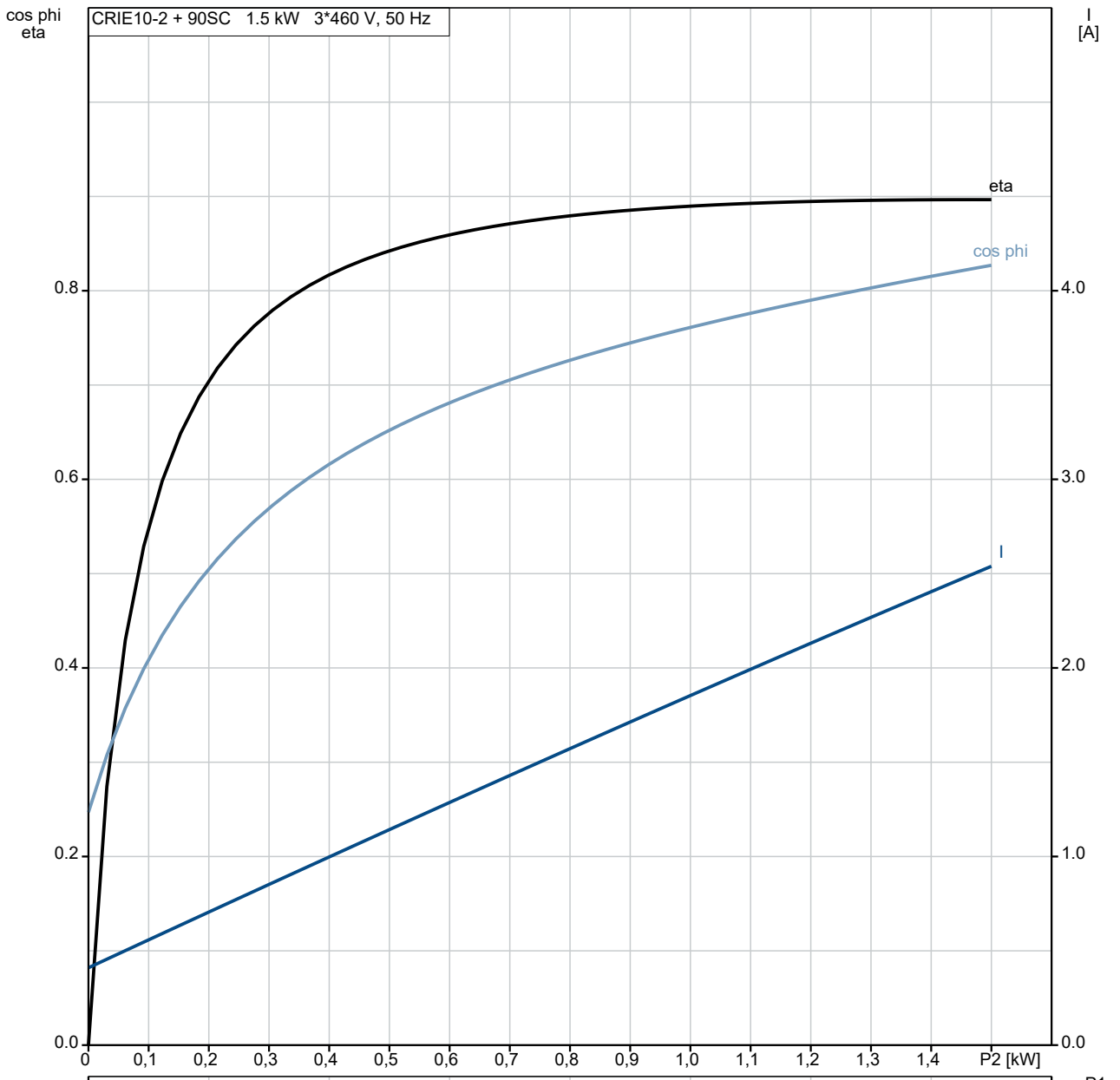

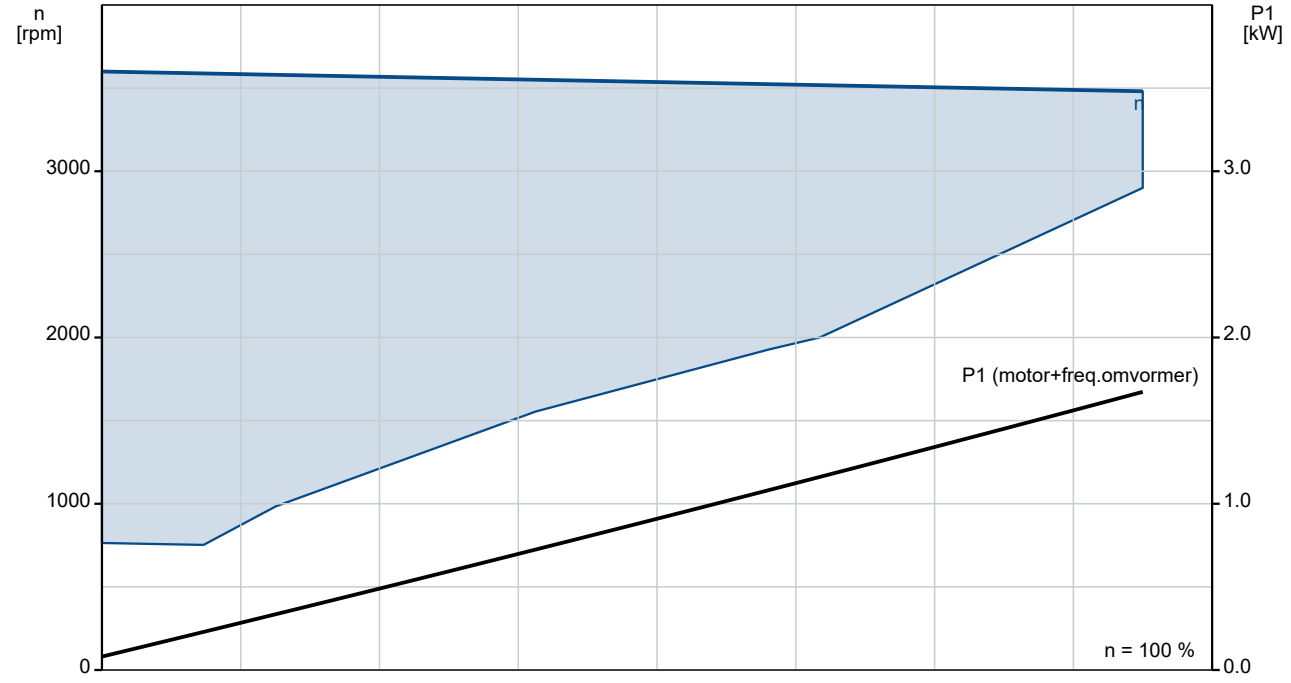

98390288 CRIE 10-2 A-FGJ-A-E-HQQE

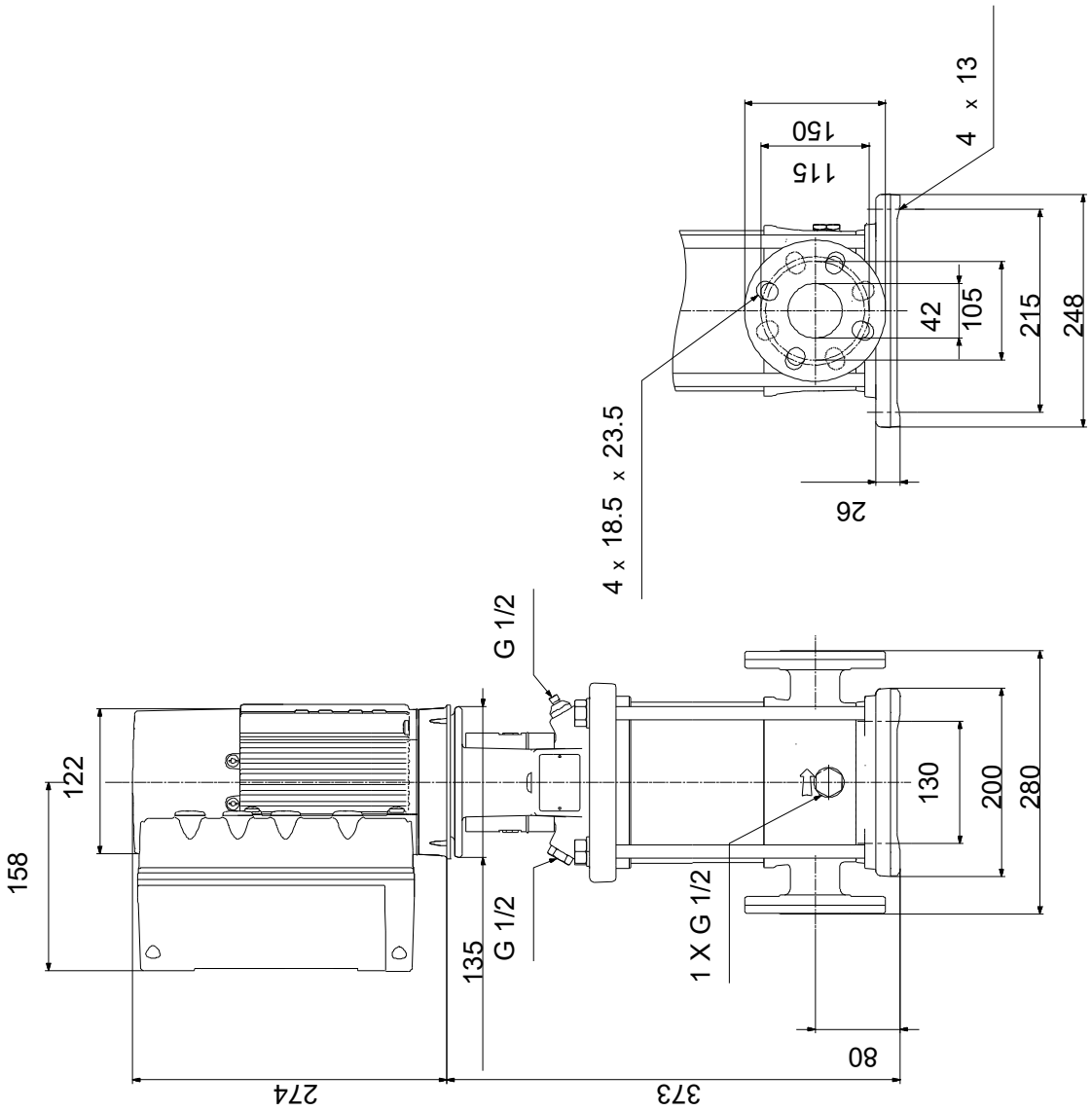

Opm! Alle unit's zijn in [mm] tenzij anders aangegeven.
Disclaimer: Deze eenvoudige maatschets toont u niet alle details.

Service onderdelen CRIE 10-2, Artikelnr. 98390288
Geproduceerd na 1252 (productiejaar en weeknummer)

Pos	Omschrijving	Opmerking tekst	Classificatie Gegevens	Onderdeelnr.	Aanta	Eenhei
-	Kit, chamber stack			96491695	1	pcs
- 80	Kamer boom		Lager type: SIC		1	
- 3	Top intermediate chamber					1
	Spare, turbulence optimizer KP					
	Guide vane					
- 4a	Intermediate chamber cpl.					1
	Guide cup					
	Lagerplaat					
	Guide vane					
3	Intermediate chamber					
45	Neck ring cpl.					
47	Lagerbus					
65	Retainer					
26a	Strap cpl.					2
26.c	Ring		Aanduiding: DIN 125A			2
			Dikte: 1,6			
26.b	Hex head screw					2
44b	Inlaatdeel					1
- 44a	Inlet part cpl.					1
	Guide cup					
	Inlaatdeel					
45	Neck ring cpl.					
65	Retainer					
47a	Lager ring					1
49	Impeller cpl.					2
- 51	Shaft, spline, cpl.					1
	Staaf					
62	Stopring					
64c	Spacer					1
64a	Afstandsbus		Lengte: 9.00			1
64.d	Spacer					1
66	Wedge lock washer					1
67	Borgmoer		Draad: M8			1
69	Afstandsbus		Lengte: 18.00			1
-	Kit, koppeling			96511319	1	pcs
	Verwijderingsvork				1	
9	Hex socket head cap screw		Aanduiding: DIN 912		4	
			Lengte: 25			
			Draad: M8			
10a	Koppelingshelft				2	
10	As-pen		Diameter: 5		1	
			Lengte: 26			
-	Kit, koppelingsbeschermer			96509612	1	pcs
7.a	Combi Slot Torx screw				4	
7	Koppelingsbeschermer				2	
-	Kit, Pakkingen			96509609	1	pcs
	Pakking				2	
24	O-ring				2	
37	O-ring				2	
38	O-ring				1	
38	O-ring				1	
38	O-ring				2	
60	Veer				4	
415	Pakking		Binnendiameter: 44		2	
			Buitendiameter: 60			
			Dikte: 2			

Pos	Omschrijving	Opmerking tekst	Classificatie Gegevens	Onderdeelnr.	Aanta	Eenhei
441 b	Pakking		Binnendiameter: 49		2	
			Buitendiameter: 92			
			Dikte: 2			
-	Kit, plug			96511312	1	pcs
- 18	Ontluchtingsschroef				1	
	Spindle					1
	Plug					1
25a	Aftapplug				1	
25	Plug				1	
38	O-ring				1	
38	O-ring				1	
38	O-ring				2	
38	O-ring		Diameter: 5,3		1	
			Materiaal type: FKM			
			Dikte: 2,4			
38	O-ring		Diameter: 16,3		1	
			Materiaal type: FKM			
			Dikte: 2,4			
38	O-ring		Diameter: 16,3		2	
			Materiaal type: FKM			
			Dikte: 2,4			
-	Kit, asafdichting HQQE			96511844	1	pcs
105	Asafdichting		Materiaal type: HQQE		1	
-	Kit, slijtdelen			96511889	1	pcs
- 4a	Intermediate chamber cpl.				1	
	Sand Lifter					1
	Guide cup					1
	Lagerplaat					1
	Guide vane					10
3	Intermediate chamber					1
45	Neck ring cpl.					1
47	Lagerbus					1
65	Retainer					1
26.c	Ring		Aanduiding: DIN 125A		2	
			Dikte: 1,6			
26.b	Hex head screw				2	
45	Neck ring cpl.				7	
47a	Lager ring				1	
62	Ringhouder				1	
64c	Spacer				1	
64a	Afstandsbus		Lengte: 9.00		1	
64.d	Spacer				1	
65	Retainer				7	
66	Wedge lock washer				1	
67	Borgmoer		Draad: M8		1	
-	Motor			92566894	1	pcs
-	Kit, adapter			98345796	1	
- 252 a	Adapter set					1
	Adapter					
	Adapter					
167	Kabel doorvoer					
-	Kit, bearing cpl.			98330605	1	
111	Kogellager		Aanduiding: 6204.2Z.C3.SYN			1
154	Kogellager					1
156 d	Pakking		Binnendiameter: 114,80			1
			Buitendiameter: 121,20			
			Dikte: 0,25			
156 c	Afdichtingsring					1

Pos	Omschrijving	Opmerking tekst	Classificatie Gegevens	Onderdeelnr.	Aanta	Eenhei
156 c	Afdichtingsring					1
157	O-ring		Diameter: 47			1
			Materiaal type: NBR			
			Dikte: 3			
158	Waved washer					1
-	Kit, Blanking plug			98334761	1	
252 b	Plug cpl.					4
-	Kit, kabelwartel			98337336	1	
- 293	Cable glands set			98271484		1
167	Kabel doorvoer					
167	Kabel doorvoer					
-	Kit, connectoren			98403113	1	
266	Connector plug 10-pole					1
266	Connector plug 2-pole					1
266	Connector plug 8-pole					1
266	Connector plug 8-pole					1
266	Connector plug 8-pole					1
266	Connector plug 3-pole					1
266	Connector plug 3-pole					1
266	Connector plug 3-pole					1
-	Kit, control box			98406659	1	
152	Pan head thread forming screw					1
166	Torx Screw					2
178	Pan head thread forming screw					4
251 d	Pan head thread forming screw					4
251 b	Regelunit					1
251 a	Regelunit					1
252 b	Plug cpl.					4
266	Connector plug 8-pole					1
266	Connector plug 3-pole					1
268 a	Pomphuis					1
268	Pan head screw					1
273 b	Accu					1
273	Funct. Module cpl.					1
275 a	Pen					1
277 a	Cross recess Pan head screw					1
277 a	Cross recess Pan head screw					1
277 a	Cross recess Pan head screw					5
277	Isolation cover					1
286	Spacer					1
286	Spacer					1
287	Deksel					1
288 b	Ringhouder					6
288 a	Pan head thread forming screw					6
288	Kabelklem					3
289	Kabelklem					1
290	Bedieningspaneel, compl.					1
-	Kit, Control box upper			98334765	1	
251 d	Pan head thread forming screw					4
251 b	Regelunit					1
	Kit, Control panel			98939973	1	

Pos	Omschrijving	Opmerking tekst	Classificatie Gegevens	Onderdeelnr.	Aanta	Eenhei
-	Kit, cover			98330622	1	
287	Deksel					1
-	Kit, ventilator			98290124	1	
152	Pan head thread forming screw					4
156 c	Afdichtingsring					1
156	Ventilator					1
-	Kit, flange (DE)			98290128	1	
156 d	Pakking		Binnendiameter: 114,80			1
			Buitendiameter: 121,20			
			Dikte: 0,25			
156 b	Flens					1
185	Cross recess Pan head screw					4
186	Aftapplug					1
188	Ringhouder					1
-	Kit, Funct. module			98334777	1	
273 a	Cross recess Pan head screw					5
273	Funct. Module cpl.					1
275 a	Pen					1
286	Spacer					1
-	Kit, Isolation cover			98330625	1	
277 a	Cross recess Pan head screw					1
277	Isolation cover					1
-	Kit, Lower part cpl.			98330619	1	
178	Pan head thread forming screw					4
251 a	Control box cpl.					1
275 a	Pen					1
277 a	Cross recess Pan head screw					1
277	Isolation cover					1
-	Kit, motor			98293853	1	
	Terminal					3
99a	Ringhouder					1
99	Ringhouder					1
111	Kogellager		Aanduiding: 6204.2Z.C3.SYN			1
150	Stator					1
150	Statorhuis					1
151	Ventilatorkap					1
152	Pan head thread forming screw					4
154	Kogellager					1
156 d	Pakking		Binnendiameter: 114,80			1
			Buitendiameter: 121,20			
			Dikte: 0,25			
156 c	Afdichtingsring					1
156 c	Afdichtingsring					1
156 b	Flens					1
156	Ventilator					1
157	O-ring		Diameter: 47			1
			Materiaal type: NBR			
			Dikte: 3			
158	Waved washer					1
172	Shaft w/rotor					1
178	Pan head thread forming screw					4
185	Cross recess Pan head screw					4
186	Aftapplug					1

Pos	Omschrijving	Opmerking tekst	Classificatie Gegevens	Onderdeelnr.	Aanta	Eenhei
203	Terminal plug					1
289 a	Pan head thread forming screw					1
-	Kit, plug			99369622	1	
	Terminal					3
203	Terminal plug					1
205	Pan head thread forming screw					1
-	Kit, schroeven			98330627	1	
268 a	Pomphuis					1
268	Pan head screw					1
288 b	Ringhouder					6
288 a	Pan head thread forming screw					6
288	Kabelklem					3
289 a	Pan head thread forming screw					1
289	Kabelklem					1
	Pan head thread forming screw			99598708	4	
111	Kogellager		Aanduiding: 6204.2Z.C3.SYN	97914979	1	
152	Pan head thread forming screw			99834207	4	
152	Pan head thread forming screw			99814578	4	
156 d	Pakking		Binnendiameter: 114,80	99406425	1	
			Buitendiameter: 121,20			
			Dikte: 0,25			
156	Ventilator			96591801	1	
159 a	Afdichtingsring			97689816	1	
186	Aftapplug			99980519	1	
251 d	Pan head thread forming screw			98995460	4	
266	Connector plug 3-pole			99421265	1	
1a	Pompkop			98933809	1	pcs
2	Pump cover			98481138	1	pcs
3	Top intermediate chamber			96538970	1	pcs
3	Top intermediate chamber			98415149	1	pcs
- 4a	Intermediate chamber cpl.			96538850	1	pcs
3	Intermediate chamber			96536045	1	
3	Intermediate chamber			98415145	1	
45	Neck ring cpl.			96538856	1	
65	Retainer			98354675	1	
4a	Intermediate chamber cpl.			98371073	1	pcs
6	Pomphuis			98892305	1	pcs
7.a	Combi Slot Torx screw			96886324	4	pcs
10	As-pen		Diameter: 5	96536473	1	pcs
			Lengte: 26			
10	As-pen		Diameter: 5	96587588	1	pcs
			Lengte: 26			
18	Ontluchtingsschroef			96547461	1	pcs
18	Ontluchtingsschroef			95061351	1	pcs
25	Plug			96536013	1	pcs
26a	Strap cpl.			98984427	2	pcs
26.c	Ring		Aanduiding: DIN 125A	99262704	2	pcs
			Dikte: 1,6			
26.c	Ring		Aanduiding: DIN 125A	99886930	2	pcs
			Dikte: 1,6			
26	Ankerbout			98982853	4	pcs
28	Hex head screw		Lengte: 20	99932722	4	pcs
			Draad: M8			
32	Ring		Aanduiding: DIN 125 A	98923051	4	pcs
			Binnendiameter: 17			

Pos	Omschrijving	Opmerking tekst	Classificatie Gegevens	Onderdeelnr.	Aanta	Eenhei
			Buitendiameter: 30			
			Dikte: 3			
36	Hex nut		Draad: M16	96620480	4	pcs
37.a	O-ring			96538857	1	pcs
38	O-ring			99198791	1	pcs
38	O-ring			99198815	2	pcs
38	O-ring			99412727	2	pcs
44b	Inlaatdeel			98814593	1	pcs
44a	Inlet part cpl.			97973678	1	pcs
47a	Lager ring			96538795	1	pcs
49	Impeller cpl.			96538796	2	pcs
49	Impeller cpl.			98394441	2	pcs
51	Shaft, spline, cpl.			98368604	1	pcs
55	Buitenste bus			98812618	1	pcs
56	Fundatieplaat			98824711	1	pcs
60	Veer			96538963	4	pcs
64c	Spacer			97980241	1	pcs
64a	Afstandsbus		Lengte: 9.00	96538950	1	pcs
64.d	Spacer			97516851	1	pcs
66	Wedge lock washer			96536157	1	pcs
66	Wedge lock washer			92575609	1	pcs
67	Borgmoer		Draad: M8	98277008	1	pcs
69	Afstandsbus		Lengte: 18.00	96538948	1	pcs
76a	Klinknagel			96620489	2	pcs
105	Asafdichting		Materiaal type: HQQE	96538914	1	pcs
203	Helical compression spring			96547671	2	pcs