Inventflow: Grundfos A-partner

Grundfos TPE2 50-200 N-A-F-A-BQQE-HAC

Bekijk de pomp hier:
https://inventflow.nl/nl/pompenfilter/tpe2/grundfos-tpe2-50-200-n-a-f-a-bqqe-hac

Contact

info@inventflow.nl
+31 (0) 546 45 80 72

Datablad

Aantal	Omschrijving
1	**TPE2 50-200 N-A-F-A-BQQE-HAC**

Opm. De foto kan afwijken van het eigenlijke product

Artikelnr.: 98416579

Enkeltraps, close-coupled, slakkenhuis pomp met in-lijn zuig- en perspoorten van identieke diameter. De pomp is van het "van bovenaf uittrekbaar" ontwerp, d.w.z. de motor, pompkop en waaier kunnen voor onderhoud of service worden verwijderd terwijl het pomphuis in het leidingwerk blijft.

De asafdichting is conform EN 12756. Aansluiting van het leidingwerk via PN 16 DIN flenzen (EN 1092-2 en ISO 7005-2).

De pomp is uitgerust met een ventilatorgekoelde, synchrone motor met permanente magneet. De motorefficiëncy wordt aangeduid als IE5, overeenkomstig IEC 60034-30-2.

Regeling:

Frequency converter:	Geïntegreerd

Vloeistof:

Te verpompen medium:	Water
Bereik vloeistoftemperatuur:	-25 .. 120 °C
Medium temperatuur tijdens bedrijf:	20 °C
Dichtheid:	998.2 kg/m³

Technisch:

Toerental waarop de pompgegevens zijn gebaseerd:	4800 omw/min
Nominaal debiet:	29.2 m³/u
Nominale opvoerhoogte:	15 m
Werkelijke waaierdiameter:	74 mm
Code voor asafdichting:	BQQE
Curve tolerantie:	ISO9906:2012 3B2

Materialen:

Pomphuis:	Gietijzer
Pomp behuizing:	EN-GJL-250
Pomphuis:	ASTM class 35
Waaier:	Composiet PES+30% GF

Installatie:

Bereik van omgevingstemperatuur:	-20 .. 50 °C
Maximale bedrijfsdruk:	16 bar
Max. druk bij toegestane temp:	16 bar / 120 °C
Type aansluiting:	DIN
Grootte van aansluiting:	DN 50
Druktrap voor leidingaansluiting:	PN 16
Inbouwlengte:	280 mm
Flensmaat van de motor:	56C

Elektrische gegevens:

Motortype:	90SB
IE efficiëntieklasse:	IE5
Nominaal vermogen - P2:	1.5 kW

Aantal	Omschrijving
	Netfrequentie: 50 / 60 Hz Nominale spanning: 1 x 200-240 V Nominaalstroom: 9.20-7.60 A Cos phi - power factor: 0.99 Nominaal toerental: 480-5900 omw/min Rendement: 87.5% Motorrendement bij nominale belasting: 87.5 % Dichtheidsklasse (IEC 34-5): IP55 Isolatie klasse (IEC 85): F Motor Nr.: 99138031 Overige: Minimale Efficiëntie Index, MEI ≥: 0.70 Netto gewicht: 26.5 kg Bruto gewicht: 33.7 kg Transportvolume: 0.1 m³ Land van herkomst: HU HS code: 84137051

98416579 TPE2 50-200 N-A-F-A-BQQE-HAC

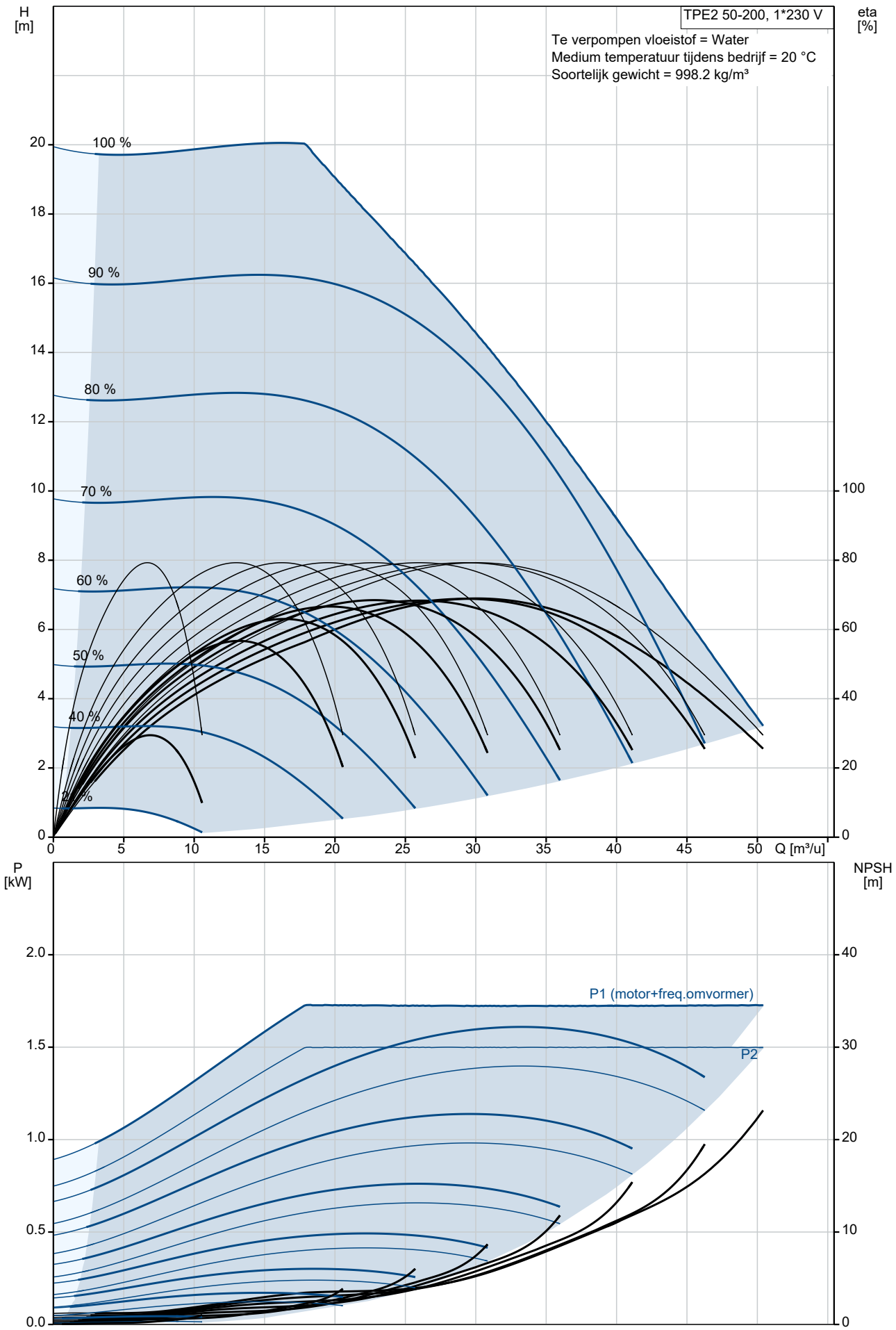

Omschrijving	Specificatie
Algemene informatie:	
Productnaam::	TPE2 50-200 N-A-F-A-BQQE-HAC
Productnummer::	98416579
EAN nummer::	5711494653355
Technisch:	
Toerental waarop de pompgegevens zijn gebaseerd:	4800 omw/min
Nominaal debiet:	29.2 m³/u
Nominale opvoerhoogte:	15 m
Maximale opvoerhoogte:	200 dm
Werkelijke waaierdiameter:	74 mm
Code voor asafdichting:	BQQE
Curve tolerantie:	ISO9906:2012 3B2
Pomp versie:	A
Materialen:	
Pomphuis:	Gietijzer
Pomp behuizing:	EN-GJL-250
Pomphuis:	ASTM class 35
Waaier:	Composiet
Waaier:	PES+30% GF
Materiaal code:	A
Installatie:	
Bereik van omgevingstemperatuur:	-20 .. 50 °C
Maximale bedrijfsdruk:	16 bar
Max. druk bij toegestane temp:	16 bar / 120 °C
Type aansluiting:	DIN
Grootte van aansluiting:	DN 50
Druktrap voor leidingaansluiting:	PN 16
Inbouwlengte:	280 mm
Flensmaat van de motor:	56C
Code voor leidingaansluiting:	F
Vloeistof:	
Te verpompen medium:	Water
Bereik vloeistoftemperatuur:	-25 .. 120 °C
Medium temperatuur tijdens bedrijf:	20 °C
Dichtheid:	998.2 kg/m³
Elektrische gegevens:	
Motortype:	90SB
IE efficiëntieklasse:	IE5
Nominaal vermogen - P2:	1.5 kW
Netfrequentie:	50 / 60 Hz
Nominale spanning:	1 x 200-240 V
Nominaalstroom:	9.20-7.60 A
Cos phi - power factor:	0.99
Nominaal toerental:	480-5900 omw/min
Rendement:	87.5%
Motorrendement bij nominale belasting:	87.5 %
Dichtheidsklasse (IEC 34-5):	IP55
Isolatie klasse (IEC 85):	F
Motorbeveiliging:	ELEC
Motor Nr.:	99138031
Regeling:	
Bedieningspaneel:	HMI200 - Standaard
Functionele Module:	FM300-ADVANCED
Frequentie omvormer:	Geïntegreerd
Overige:	
Minimale Efficiëntie Index, MEI ≥:	0.70
Netto gewicht:	26.5 kg
Bruto gewicht:	33.7 kg
Transportvolume:	0.1 m³
Configuratie bestand nr:	98819178
Land van herkomst:	HU
HS code:	84137051

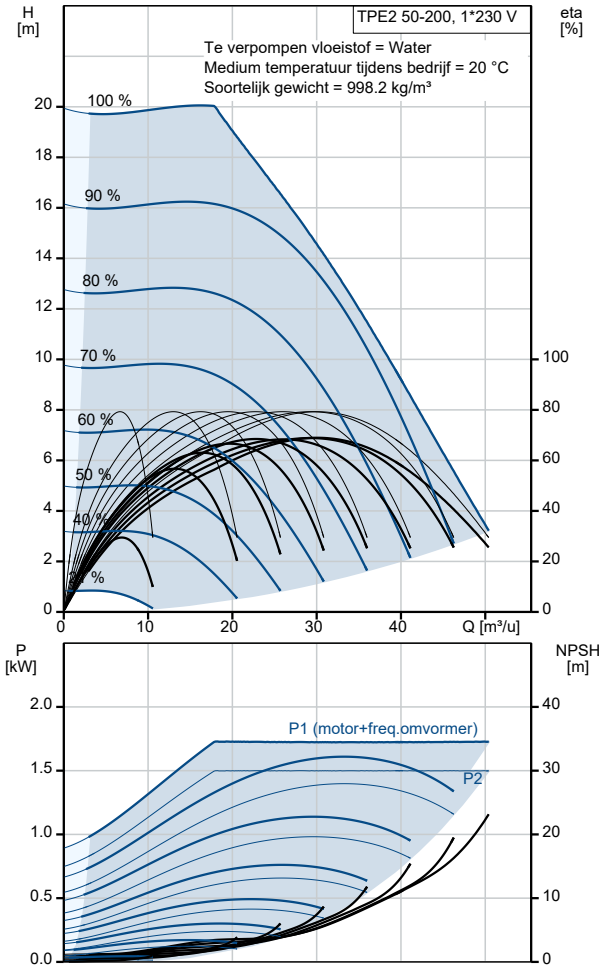

98416579 TPE2 50-200 N-A-F-A-BQQE-HAC

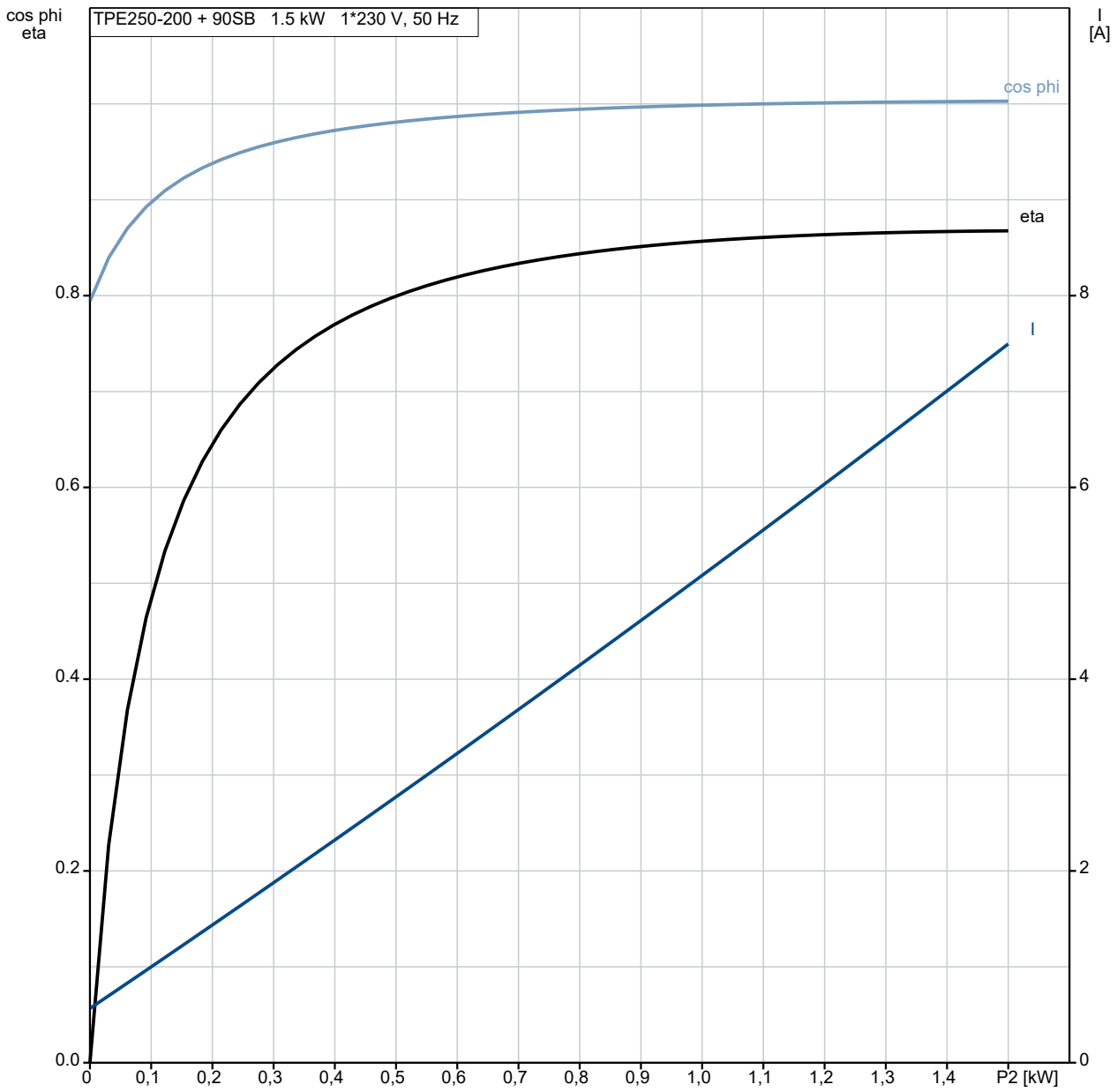

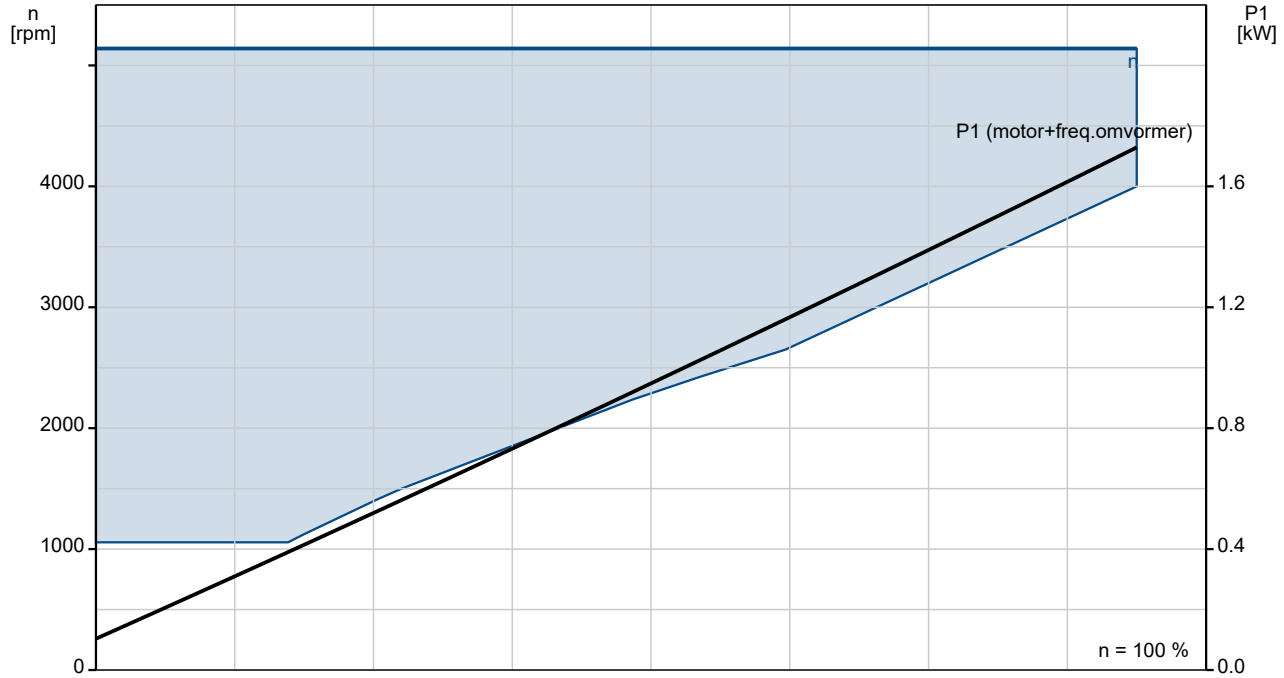

98416579 TPE2 50-200 N-A-F-A-BQQE-HAC

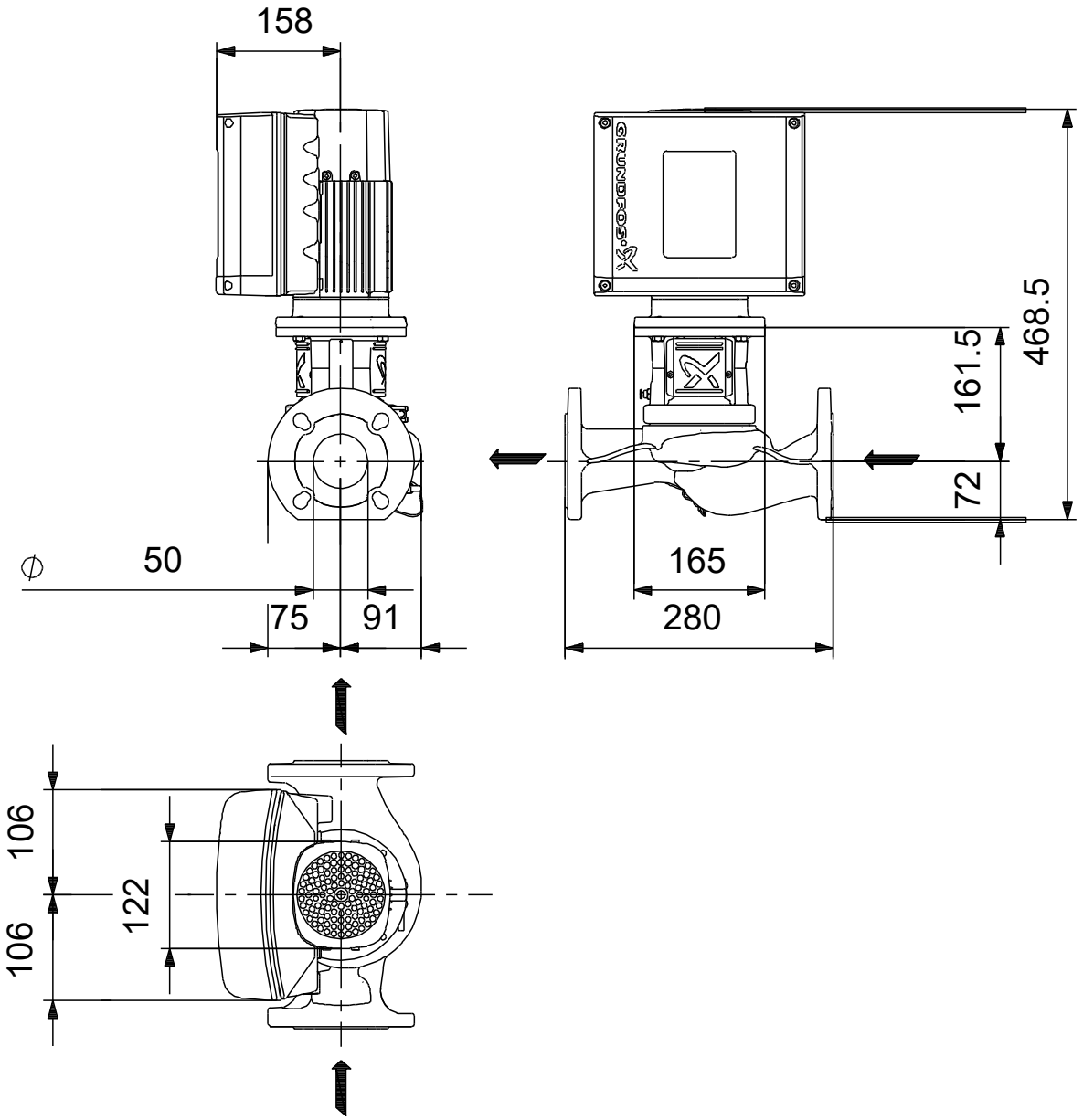

Opm! Alle unit's zijn in [mm] tenzij anders aangegeven.
Disclaimer: Deze eenvoudige maatschets toont u niet alle details.

Service onderdelen TPE2 50-200, Artikelnr. 98416579
Geproduceerd na 1804 (productiejaar en weeknummer)

Pos	Omschrijving	Opmerking tekst	Classificatie Gegevens	Onderdeelnr.	Aantal	Eenheid
-	Kit, klem			98660114	1	pcs
92	Clamp cpl.				1	
-	Kit, waaier			98660096	1	pcs
11b	Sleutel				1	
45	Neck ring cpl.				1	
- 49	Impeller cpl.				1	
	Impeller cpl.					1
66a	Wedge lock washer				1	
67	Borgmoer		Draad: M8		1	
-	Kit, pompas			99131304	1	pcs
9	Socket set screw				3	
51	Shaft				1	
-	Kit, asafdichting BQQE			98660103	1	pcs
105	Asafdichting				1	
301a	O-ring				1	
+	Pump housing cpl.			98660056	1	pcs
-	Motor				1	pcs
-	Kit, adapter			98345796	1	
- 252a	Adapter set					1
	Adapter					
	Adapter					
167	Kabel doorvoer					
-	Kit, bearing cpl.			98330606	1	
111	Kogellager					1
111	Kogellager		Aanduiding: 6204.2Z.C3.SYN			1
156d	Pakking		Binnendiameter: 114,80			1
			Buitendiameter: 121,20			
			Dikte: 0,25			
156c	Afdichtingsring					1
156c	Afdichtingsring					1
157	O-ring		Diameter: 47			1
			Materiaal type: NBR			
			Dikte: 3			
158	Waved washer					1
-	Kit, Blanking plug			98334761	1	
252b	Plug cpl.					4
-	Kit, kabelwartel			98337336	1	
- 293	Cable glands set			98271484		1
167	Kabel doorvoer					
167	Kabel doorvoer					
-	Kit, connectoren			98403113	1	
266	Connector plug 10-pole					1
266	Connector plug 2-pole					1
266	Connector plug 8-pole					1
266	Connector plug 8-pole					1
266	Connector plug 8-pole					1
266	Connector plug 3-pole					1
266	Connector plug 3-pole					1
266	Connector plug 3-pole					1
-	Kit, control box			98406654	1	
152	Pan head thread forming screw					1
178	Pan head thread forming screw					4
251d	Pan head thread forming screw					4

Pos	Omschrijving	Opmerking tekst	Classificatie Gegevens	Onderdeelnr.	Aantal	Eenheid
251b	Regelunit				1	
251a	Regelunit				1	
252b	Plug cpl.				4	
266	Connector plug 2-pole				1	
266	Connector plug 3-pole				1	
268a	Pomphuis				1	
268	Pan head screw				1	
273b	Accu				1	
273	Funct. Module cpl.				1	
275a	Pen				1	
277a	Cross recess Pan head screw				5	
277a	Cross recess Pan head screw				1	
277a	Cross recess Pan head screw				1	
277	Isolation cover				1	
286	Spacer				1	
287	Deksel				1	
288b	Ringhouder				6	
288a	Pan head thread forming screw				6	
288	Kabelklem				3	
289	Kabelklem				1	
290	Bedieningspaneel, compl.				1	
-	Kit, Control box upper			98334764	1	
251d	Pan head thread forming screw				4	
251b	Regelunit				1	
-	Kit, Control panel			98939973	1	
290	Bedieningspaneel, compl.				1	
-	Kit, cover			98330622	1	
287	Deksel				1	
-	Kit, ventilator			98290123	1	
152	Pan head thread forming screw				4	
156c	Afdichtingsring				1	
156	Ventilator				1	
-	Kit, flange (DE)			98330555	1	
156d	Pakking		Binnendiameter: 114,80		1	
			Buitendiameter: 121,20			
			Dikte: 0,25			
156b	Flens				1	
185	Cross recess Pan head screw				4	
186	Aftapplug				1	
187	Ringhouder				1	
-	Kit, Funct. module			98334777	1	
273a	Cross recess Pan head screw				5	
273	Funct. Module cpl.				1	
275a	Pen				1	
286	Spacer				1	
-	Kit, Isolation cover			98330624	1	
277a	Cross recess Pan head screw				1	
277	Isolation cover				1	
-	Kit, Lower part cpl.			98330615	1	

Pos	Omschrijving	Opmerking tekst	Classificatie Gegevens	Onderdeelnr.	Aantal	Eenheid
178	Pan head thread forming screw				4	
251a	Regelunit				1	
275a	Pen				1	
277a	Cross recess Pan head screw				1	
277	Isolation cover				1	
-	Kit, motor			99259925	1	
	Terminal				3	
99a	Ringhouder				1	
99	Ringhouder				1	
111	Kogellager				1	
111	Kogellager		Aanduiding: 6204.2Z.C3.SYN		1	
150	Stator				1	
150	Statorhuis				1	
151	Ventilatorkap				1	
152	Pan head thread forming screw				4	
156d	Pakking		Binnendiameter: 114,80		1	
			Buitendiameter: 121,20			
			Dikte: 0,25			
156c	Afdichtingsring				1	
156c	Afdichtingsring				1	
156b	Flens				1	
156	Ventilator				1	
157	O-ring		Diameter: 47		1	
			Materiaal type: NBR			
			Dikte: 3			
158	Waved washer				1	
171	Parallel sleutel				1	
172	Shaft w/rotor				1	
178	Pan head thread forming screw				4	
185	Cross recess Pan head screw				4	
186	Aftapplug				1	
203	Terminal plug				1	
289a	Pan head thread forming screw				1	
-	Kit, plug			99369622	1	
	Terminal				3	
203	Terminal plug				1	
205	Pan head thread forming screw				1	
-	Kit, schroeven			98330627	1	
268a	Pomphuis				1	
268	Pan head screw				1	
288b	Ringhouder				6	
288a	Pan head thread forming screw				6	
288	Kabelklem				3	
289a	Pan head thread forming screw				1	
289	Kabelklem				1	
	Pan head thread forming screw			99598708	4	
111	Kogellager			99083449	1	
111	Kogellager		Aanduiding: 6204.2Z.C3.SYN	97914979	1	
152	Pan head thread forming screw			99834207	1	
152	Pan head thread forming screw			99814578	1	
156d	Pakking		Binnendiameter: 114,80	99406425	1	
			Buitendiameter: 121,20			

Pos	Omschrijving	Opmerking tekst	Classificatie Gegevens	Onderdeelnr.	Aantal	Eenheid
			Dikte: 0,25			
186	Aftapplug			99980519	1	
251d	Pan head thread forming screw			98995460	4	
7a	Pan head screw			96536492	2	pcs
18	Plug			96620482	1	pcs
18	Plug			98164277	1	pcs
28	Hex head cap screw		Lengte: 25	99925951	4	pcs
			Draad: UNC 3/8"			
66a	Wedge lock washer			96536157	1	pcs
66a	Wedge lock washer			92575609	1	pcs
67	Borgmoer		Draad: M8	98277008	1	pcs
77	Motor stoel			98660053	1	pcs