Inventflow: Grundfos A-partner

Grundfos NB 65-250/270 AF2ABQQE

Bekijk de pomp hier:
https://inventflow.nl/nl/pompenfilter/nb/grundfos-nb-65-250-270-af2abqqe

Contact

info@inventflow.nl
+31 (0) 546 45 80 72

Datablad

Aantal	Omschrijving
1	**NB 65-250/270 AF2ABQQE**

Artikelnr.: 98439129

Niet zelfaanzuigende, eentraps centrifugaalpomp, ontworpen conform ISO 5199 met afmetingen en nominale prestaties conform EN 733 (10 bar). Flenzen zijn PN 16 met afmetingen overeenkomstig EN 1092-2. De pomp is voorzien van een axiale zuigpoort, radiale perspoort, horizontale as en een back pull-out design, waardoor het verwijderen van motor, motorstoel, deksel en waaier mogelijk is zonder de pompbehuizing of leidingwerk te verstoren.

De niet gebalanceerde rubberen balg is conform DIN EN 12756.

De pomp is gekoppeld aan en ventilatorgekoelde asynchrone motor.

Regeling:

Frequency converter:	NONE
Druksensor:	N

Vloeistof:

Te verpompen medium:	Water
Bereik vloeistoftemperatuur:	-25 .. 120 °C
Medium temperatuur tijdens bedrijf:	20 °C
Dichtheid:	998.2 kg/m³

Technisch:

Toerental waarop de pompgegevens zijn gebaseerd:	1465 omw/min
Nominaal debiet:	75.78 m³/u
Nominale opvoerhoogte:	22.87 m
Werkelijke waaierdiameter:	270 mm
Nominale waaierdiameter:	250
Asafdichting arrangement:	Enkel
Code voor asafdichting:	BQQE
Curve tolerantie:	ISO9906:2012 3B2
Lager ontwerp:	Standaard

Materialen:

Pomphuis:	Gietijzer
Pomp behuizing:	EN-GJL-250
Pomphuis:	ASTM class 35
Slijtring:	Brass
Waaier:	Gietijzer EN-GJL-200 ASTM class 30
As:	Stainless steel EN 1.4301 AISI 304
Interne coating pomphuis:	CED

Installatie:

Maximum ambient temperature:	55 °C
Maximale bedrijfsdruk:	16 bar
Leidingaansluiting standaard:	EN 1092-2
Maat van de zuigaansluiting:	DN 80
Maat van de persaansluiting:	DN 65
Druktrap voor leidingaansluiting:	PN 16
Lagersmering:	Grease
Pomphuis met voeten:	Yes
Vulblok:	N

Aantal	Omschrijving

Elektrische gegevens:

Motortype:	SIEMENS
IE efficiëntieklasse:	IE3
Nominaal vermogen - P2:	7.5 kW
Netfrequentie:	50 Hz
Nominale spanning:	3 x 380-420D/660-725Y V
Nominaalstroom:	15,12-13,7/8,72-7,89 A
Startstroom:	740-740 %
Cos phi - power factor:	0.84
Nominaal toerental:	1465 omw/min
Rendement:	IE3 90,4%
Motorrendement bij nominale belasting:	90.4-90.4 %
Motor efficientie bij 3/4 vermogen:	91.1-91.1 %
Motor efficientie bij half vermogen:	90.8-90.8 %
Pooltal:	4
Dichtheidsklasse (IEC 34-5):	IP55
Isolatie klasse (IEC 85):	F
Motor Nr.:	83V15222

Overige:

Minimale Efficiëntie Index, MEI ≥:	0.70
Netto gewicht:	150 kg
Bruto gewicht:	172 kg
Transportvolume:	0.509 m³
Land van herkomst:	HU
HS code:	84137051

98439129 NB 65-250/270 AF2ABQQE 50 Hz

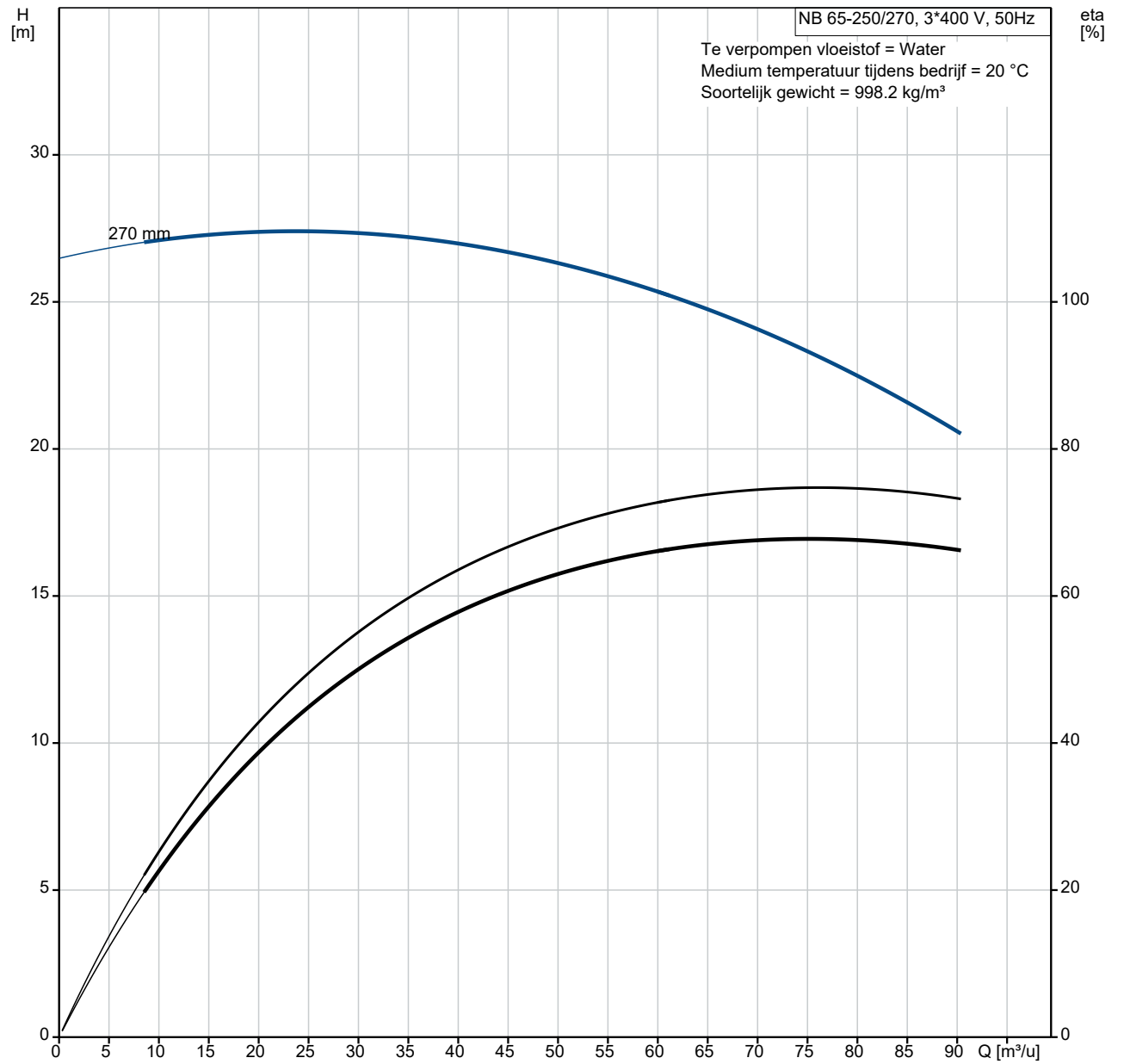

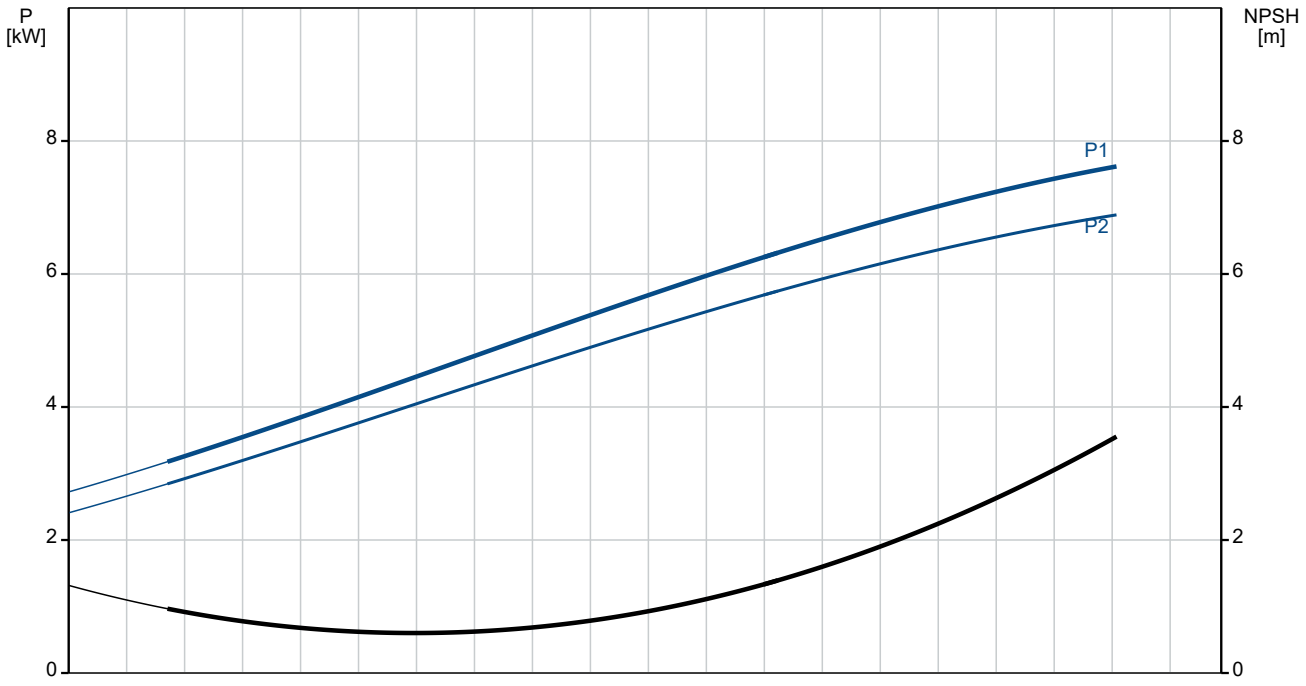

Omschrijving	Specificatie
Algemene informatie:	
Productnaam::	NB 65-250/270 AF2ABQQE
Productnummer::	98439129
EAN nummer::	5711495034191
Technisch:	
Toerental waarop de pompgegevens zijn gebaseerd:	1465 omw/min
Nominaal debiet:	75.78 m³/u
Nominale opvoerhoogte:	22.87 m
Werkelijke waaierdiameter:	270 mm
Nominale waaierdiameter:	250
Asafdichting arrangement:	Enkel
Asdiameter:	32 mm
Code voor asafdichting:	BQQE
Curve tolerantie:	ISO9906:2012 3B2
Pomp versie:	A
Lager ontwerp:	Standaard
Materialen:	
Pomphuis:	Gietijzer
Pomp behuizing:	EN-GJL-250
Pomphuis:	ASTM class 35
Slijtring:	Brass
Waaier:	Gietijzer
Waaier:	EN-GJL-200
Waaier:	ASTM class 30
As:	Stainless steel
As:	EN 1.4301
As:	AISI 304
Interne coating pomphuis:	CED
Materiaal code:	A
Code voor rubber:	E
Installatie:	
Maximum ambient temperature:	55 °C
Maximale bedrijfsdruk:	16 bar
Leidingaansluiting standaard:	EN 1092-2
Maat van de zuigaansluiting:	DN 80
Maat van de persaansluiting:	DN 65
Druktrap voor leidingaansluiting:	PN 16
Lagersmering:	Grease
Pomphuis met voeten:	Yes
Vulblok:	N
Code voor leidingaansluiting:	F2
Vloeistof:	
Te verpompen medium:	Water
Bereik vloeistoftemperatuur:	-25 .. 120 °C
Medium temperatuur tijdens bedrijf:	20 °C
Dichtheid:	998.2 kg/m³
Elektrische gegevens:	
Motortype:	SIEMENS
IE efficiëntieklasse:	IE3
Nominaal vermogen - P2:	7.5 kW
Netfrequentie:	50 Hz
Nominale spanning:	3 x 380-420D/660-725Y V
Nominaalstroom:	15,12-13,7/8,72-7,89 A
Startstroom:	740-740 %
Cos phi - power factor:	0.84
Nominaal toerental:	1465 omw/min
Rendement:	IE3 90,4%
Motorrendement bij nominale belasting:	90.4-90.4 %
Motor efficientie bij 3/4 vermogen:	91.1-91.1 %
Motor efficientie bij half vermogen:	90.8-90.8 %
Pooltal:	4
Dichtheidsklasse (IEC 34-5):	IP55

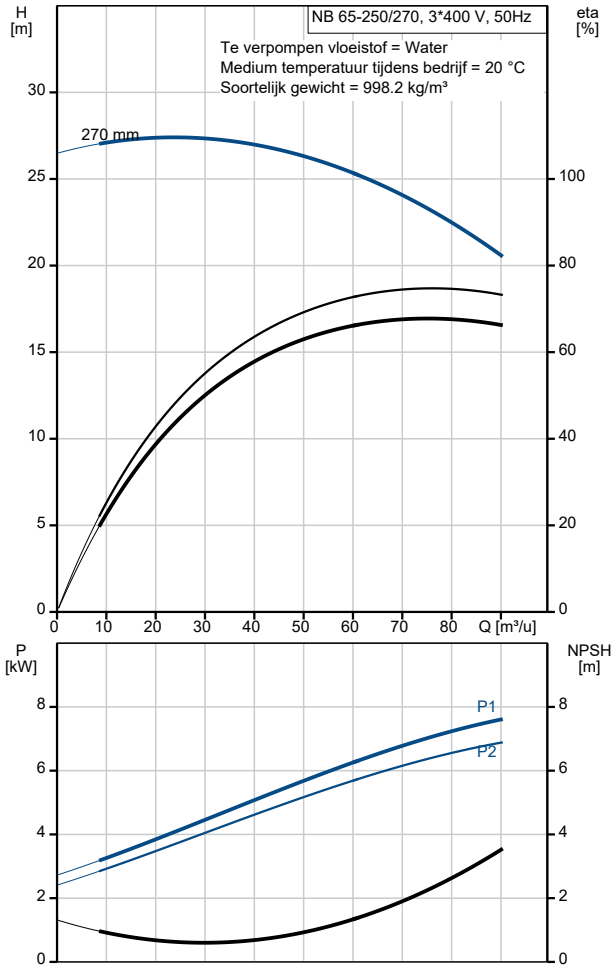

Omschrijving	Specificatie
Isolatie klasse (IEC 85):	F
Motorbeveiliging:	PTC
Motor Nr.:	83V15222
Mont. voorschriften volgens IEC 34-7:	IM V1
Regeling:	
Frequentie omvormer:	NONE
Druksensor:	N
Overige:	
Minimale Efficiëntie Index, MEI ≥:	0.70
Netto gewicht:	150 kg
Bruto gewicht:	172 kg
Transportvolume:	0.509 m³
Land van herkomst:	HU
HS code:	84137051

98439129 NB 65-250/270 AF2ABQQE 50 Hz

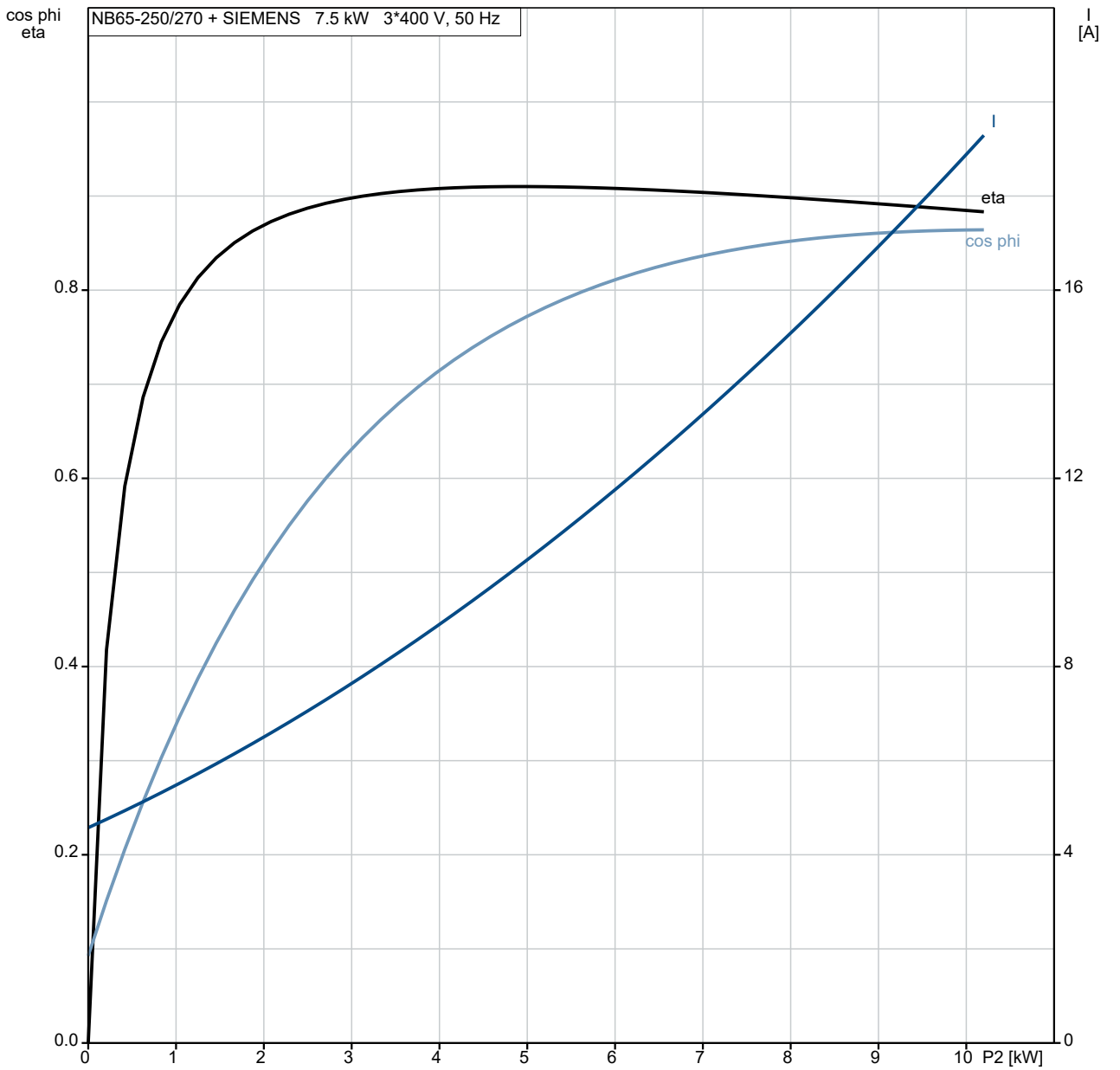

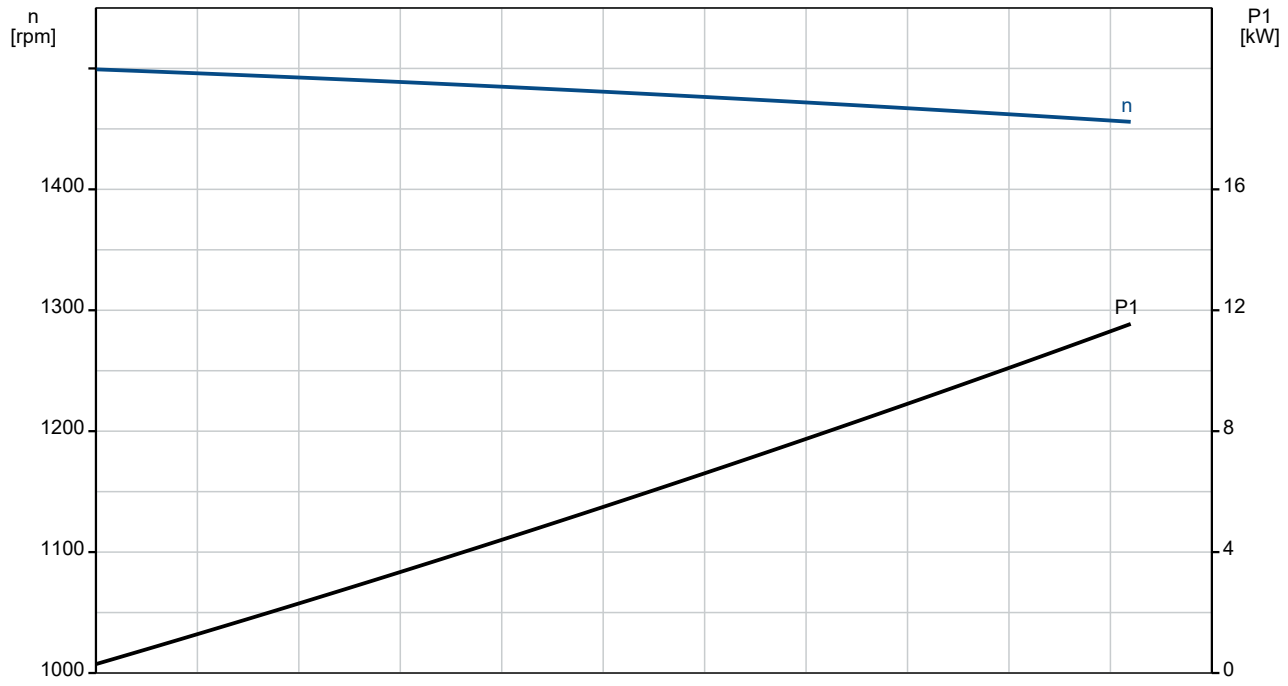

98439129 NB 65-250/270 AF2ABQQE 50 Hz

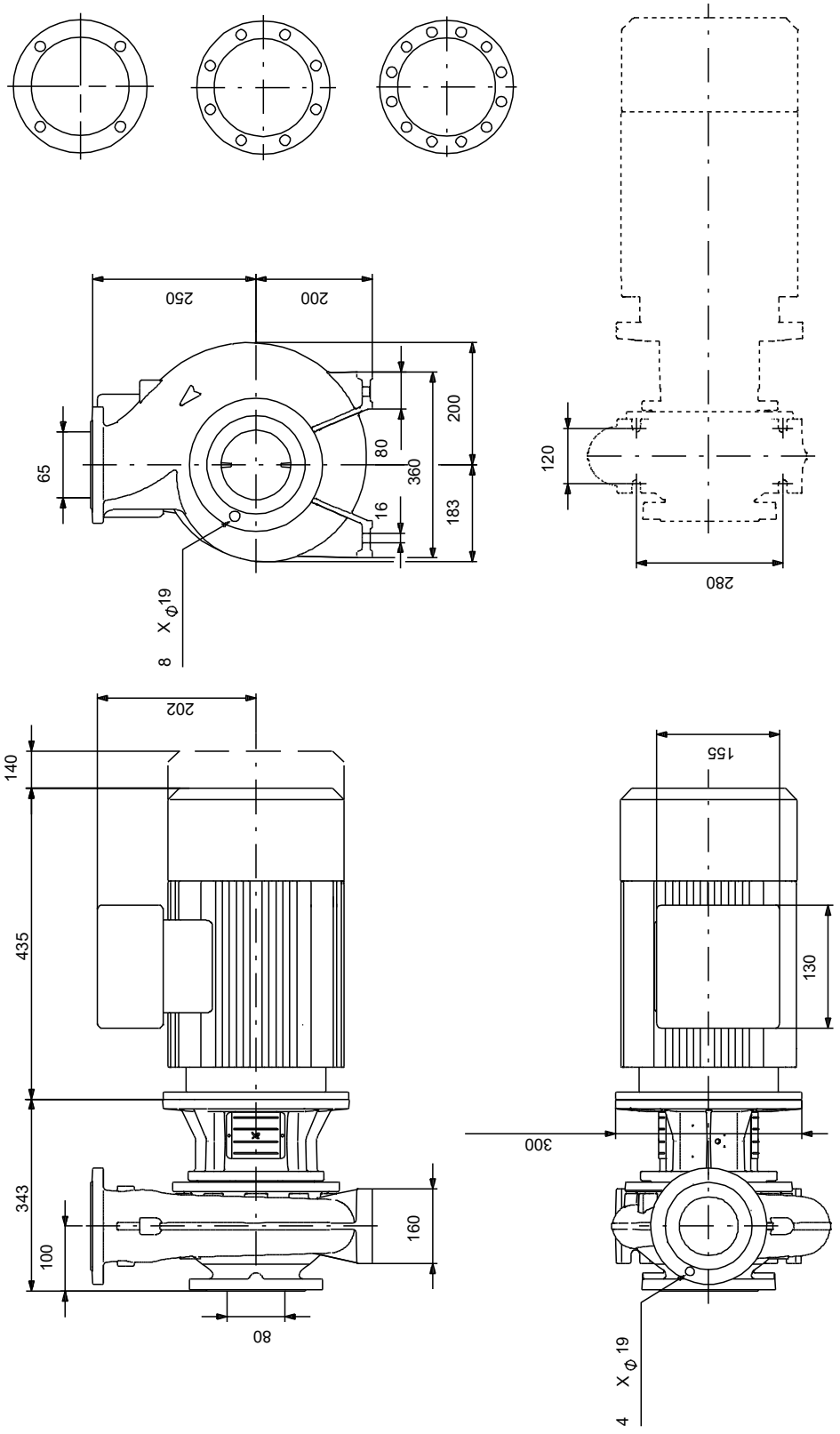

Opm! Alle unit's zijn in [mm] tenzij anders aangegeven.
Disclaimer: Deze eenvoudige maatschets toont u niet alle details.

Service onderdelen NB 65-250/270, Artikelnr. 98439129
Geproduceerd na 2053 (productiejaar en weeknummer)

Pos	Omschrijving	Opmerking tekst	Classificatie Gegevens	Onderdeelnr.	Aantal	Eenheid
-	Bulk, Nut			92514631	1	pcs
67	Moer		Draad: M18		5	
-	Bulk, o-ring			92547634	1	pcs
72.a	O-ring		Diameter: 278,99		5	
			Materiaal type: EPDM			
			Dikte: 3,53			
-	Bulk, Plug vent			96620482	1	pcs
18	Plug				5	
-	Bulk, asafdichting			92514302	1	pcs
105	Asafdichting				5	
-	Kit, koppelingsbeschermer			96591145	1	pcs
7a	Pan head screw				4	
7	Koppelingsbeschermer				2	
-	Kit, cover			98990964	1	pcs
18	Plug				1	
36	Moer		Draad: M12		10	
36	Moer		Draad: M10		8	
77	Deksel				1	
-	Kit, motor stool			95131784	1	pcs
1a	Motor stoel				1	
7	Koppelingsbeschermer				2	
28	Hex head screw		Lengte: 50 MM		4	
			Draad: M12			
36	Moer		Draad: M12		4	
36	Moer		Draad: M10		8	
76a	Klinknagel				2	
77a	Pan head screw				4	
-	Kit, nut			96939130	1	pcs
11	Parallel sleutel				1	
- 36	Moer				1	
66a	Spring lock washer				1	
66	Ring				1	
67	Moer		Draad: M18		1	
-	Kit, pomphuis			96930832	1	pcs
6	Pomphuis				1	
20	Plug				2	
36	Moer		Draad: M12		10	
-	Kit, stub shaft			96039358	1	pcs
9	Socket set screw		Lengte: 10		2	
			Draad: M8			
11	Parallel sleutel				1	
51	Pompas				1	
66a	Spring lock washer				1	
66	Ring				1	
67	Moer		Draad: M18		1	
-	Spare, O-ring			97757673	1	pcs
72.a	O-ring		Diameter: 278,99		1	
			Materiaal type: EPDM			
			Dikte: 3,53			
-	Spare, plug vent			98164277	1	pcs
18	Plug				1	
-	Spare, shaft seal			98434906	1	pcs
105	Asafdichting				1	
-	Spare, spacer for shaft seal			96591277	1	pcs
105b	Spacer				1	
-	Spare, wear ring			99208817	1	pcs
45	Slijtring				1	
-	Motor				1	pcs
156	Spare, motor fan			98507836	1	

Pos	Omschrijving	Opmerking tekst	Classificatie Gegevens	Onderdeelnr.	Aantal	Eenheid
151	Spare, motor fan cover			97644232	1	
176	Spare, Terminal board			98505507	1	
164a	Spare, Terminal box			98505711	1	
49	Waaier			96794890	1	pcs