Inventflow: Grundfos A-partner

Grundfos NB 125-315/317 AF2ABQQE

Bekijk de pomp hier:
https://inventflow.nl/nl/pompenfilter/nb/grundfos-nb-125-315-317-af2abqqe

Contact

info@inventflow.nl
+31 (0) 546 45 80 72

Datablad

Aantal	Omschrijving
1	**NB 125-315/317 AF2ABQQE**

Artikelnr.: 98602155

Niet zelfaanzuigende, eentraps centrifugaalpomp, ontworpen conform ISO 5199 met afmetingen en nominale prestaties conform EN 733 (10 bar). Flenzen zijn PN 16 met afmetingen overeenkomstig EN 1092-2. De pomp is voorzien van een axiale zuigpoort, radiale perspoort, horizontale as en een back pull-out design, waardoor het verwijderen van motor, motorstoel, deksel en waaier mogelijk is zonder de pompbehuizing of leidingwerk te verstoren.

De niet gebalanceerde rubberen balg is conform DIN EN 12756.

De pomp is gekoppeld aan en ventilatorgekoelde asynchrone motor.

Regeling:

Frequency converter:	NONE
Druksensor:	N

Vloeistof:

Te verpompen medium:	Water
Bereik vloeistoftemperatuur:	-25 .. 120 °C
Medium temperatuur tijdens bedrijf:	20 °C
Dichtheid:	998.2 kg/m³

Technisch:

Toerental waarop de pompgegevens zijn gebaseerd:	1470 omw/min
Nominaal debiet:	236.8 m³/u
Nominale opvoerhoogte:	31.76 m
Werkelijke waaierdiameter:	317 mm
Nominale waaierdiameter:	315
Asafdichting arrangement:	Enkel
Code voor asafdichting:	BQQE
Curve tolerantie:	ISO9906:2012 3B
Lager ontwerp:	Standaard

Materialen:

Pomphuis:	Gietijzer
Pomp behuizing:	EN-GJL-250
Pomphuis:	ASTM class 35
Slijtring:	Brass
Waaier:	Gietijzer EN-GJL-200 ASTM class 30
As:	Stainless steel EN 1.4301 AISI 304
Interne coating pomphuis:	CED

Installatie:

Maximum ambient temperature:	55 °C
Maximale bedrijfsdruk:	16 bar
Leidingaansluiting standaard:	EN 1092-2
Maat van de zuigaansluiting:	DN 150
Maat van de persaansluiting:	DN 125
Druktrap voor leidingaansluiting:	PN 16
Lagersmering:	Grease
Pomphuis met voeten:	Yes
Vulblok:	N

Aantal	Omschrijving

Elektrische gegevens:

Motortype:	SIEMENS
IE efficiëntieklasse:	IE3
Nominaal vermogen - P2:	30 kW
Netfrequentie:	50 Hz
Nominale spanning:	3 x 380-420D/660-725Y V
Nominaalstroom:	57,5-54,0/33,5-31,5 A
Startstroom:	690-690 %
Cos phi - power factor:	0.8
Nominaal toerental:	1470 omw/min
Rendement:	IE3 93,6%
Motorrendement bij nominale belasting:	93.6-93.6 %
Motor efficientie bij 3/4 vermogen:	94.3-94.3 %
Motor efficientie bij half vermogen:	94.4-94.4 %
Pooltal:	4
Dichtheidsklasse (IEC 34-5):	IP55
Isolatie klasse (IEC 85):	F
Motor Nr.:	99032198

Overige:

Minimale Efficiëntie Index, MEI ≥:	0.68
Netto gewicht:	400 kg
Bruto gewicht:	433 kg
Transportvolume:	0.951 m³
Land van herkomst:	HU
HS code:	84137051

98602155 NB 125-315/317 AF2ABQQE 50 Hz

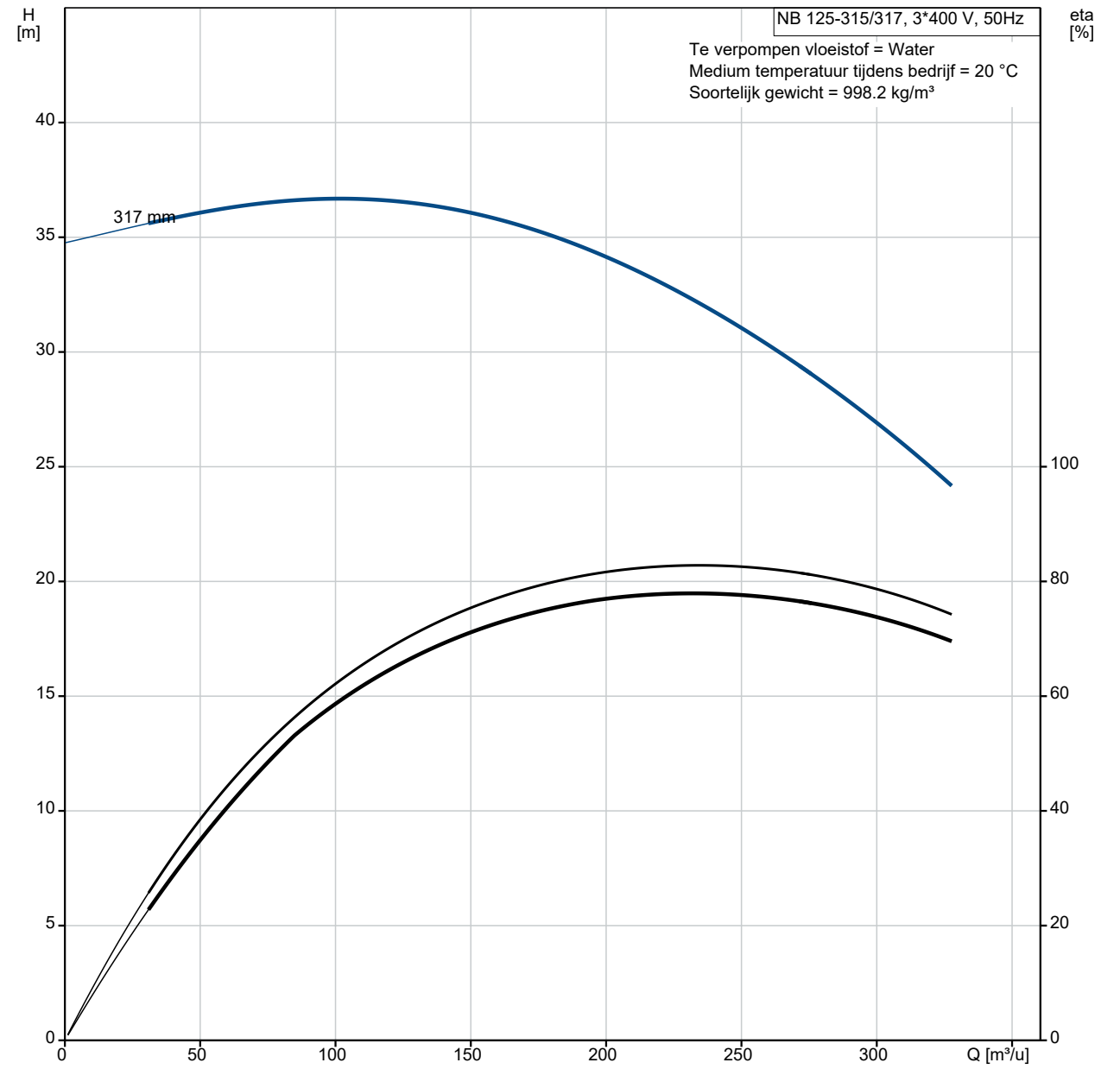

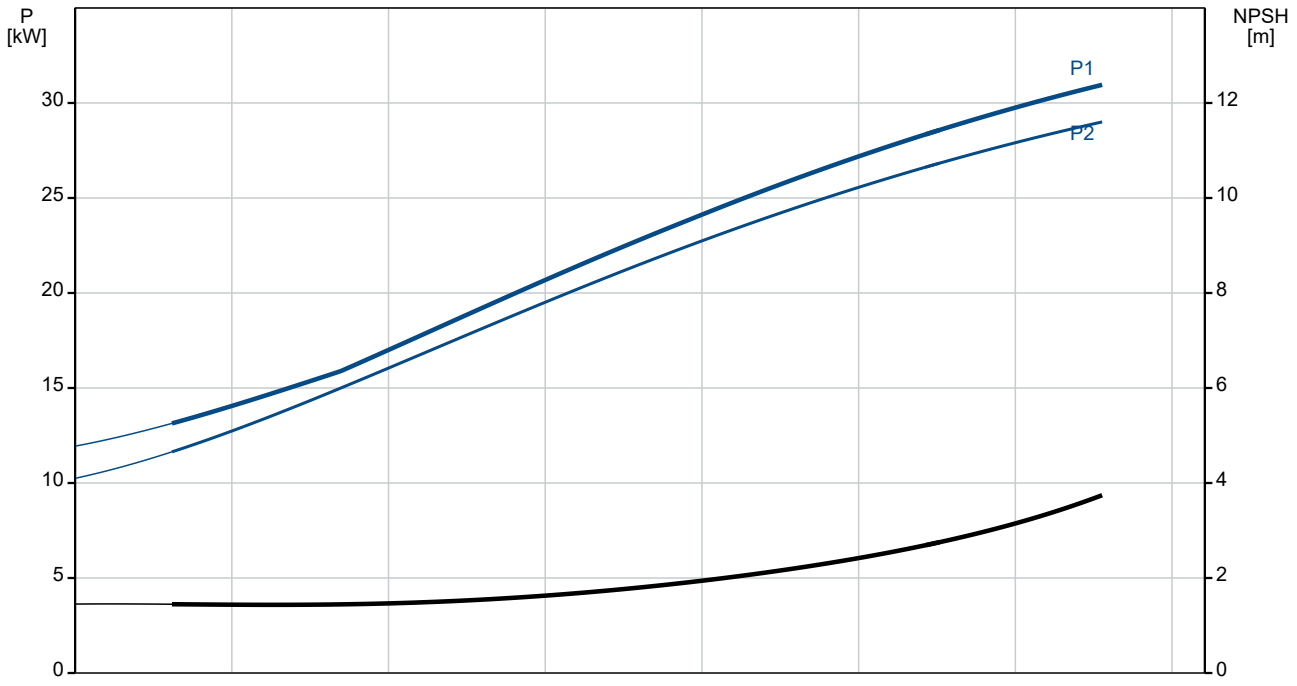

Omschrijving	Specificatie
Algemene informatie:	
Productnaam::	NB 125-315/317 AF2ABQQE
Productnummer::	98602155
EAN nummer::	5711498020818
Technisch:	
Toerental waarop de pompgegevens zijn gebaseerd:	1470 omw/min
Nominaal debiet:	236.8 m³/u
Nominale opvoerhoogte:	31.76 m
Werkelijke waaierdiameter:	317 mm
Nominale waaierdiameter:	315
Asafdichting arrangement:	Enkel
Asdiameter:	42 mm
Code voor asafdichting:	BQQE
Curve tolerantie:	ISO9906:2012 3B
Pomp versie:	A
Lager ontwerp:	Standaard
Materialen:	
Pomphuis:	Gietijzer
Pomp behuizing:	EN-GJL-250
Pomphuis:	ASTM class 35
Slijtring:	Brass
Waaier:	Gietijzer
Waaier:	EN-GJL-200
Waaier:	ASTM class 30
As:	Stainless steel
As:	EN 1.4301
As:	AISI 304
Interne coating pomphuis:	CED
Materiaal code:	A
Code voor rubber:	E
Installatie:	
Maximum ambient temperature:	55 °C
Maximale bedrijfsdruk:	16 bar
Leidingaansluiting standaard:	EN 1092-2
Maat van de zuigaansluiting:	DN 150
Maat van de persaansluiting:	DN 125
Druktrap voor leidingaansluiting:	PN 16
Lagersmering:	Grease
Pomphuis met voeten:	Yes
Vulblok:	N
Code voor leidingaansluiting:	F2
Vloeistof:	
Te verpompen medium:	Water
Bereik vloeistoftemperatuur:	-25 .. 120 °C
Medium temperatuur tijdens bedrijf:	20 °C
Dichtheid:	998.2 kg/m³
Elektrische gegevens:	
Motortype:	SIEMENS
IE efficiëntieklasse:	IE3
Nominaal vermogen - P2:	30 kW
Netfrequentie:	50 Hz
Nominale spanning:	3 x 380-420D/660-725Y V
Nominaalstroom:	57,5-54,0/33,5-31,5 A
Startstroom:	690-690 %
Cos phi - power factor:	0.8
Nominaal toerental:	1470 omw/min
Rendement:	IE3 93,6%
Motorrendement bij nominale belasting:	93.6-93.6 %
Motor efficientie bij 3/4 vermogen:	94.3-94.3 %
Motor efficientie bij half vermogen:	94.4-94.4 %
Pooltal:	4
Dichtheidsklasse (IEC 34-5):	IP55

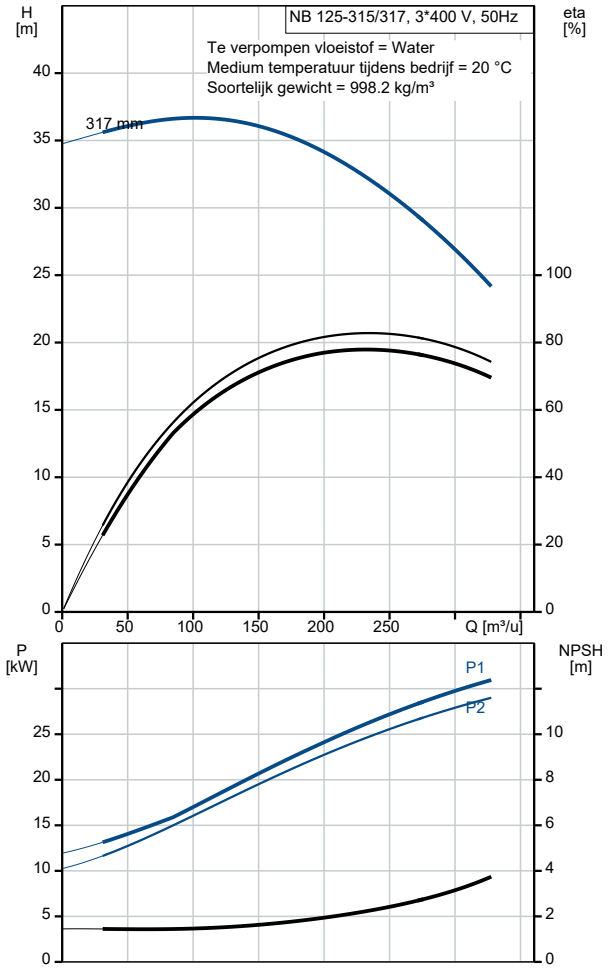

Omschrijving	Specificatie
Isolatie klasse (IEC 85):	F
Motorbeveiliging:	PTC
Motor Nr.:	99032198
Mont. voorschriften volgens IEC 34-7:	IM B35
Regeling:	
Frequentie omvormer:	NONE
Druksensor:	N
Overige:	
Minimale Efficiëntie Index, MEI ≥:	0.68
Netto gewicht:	400 kg
Bruto gewicht:	433 kg
Transportvolume:	0.951 m^3
Land van herkomst:	HU
HS code:	84137051

98602155 NB 125-315/317 AF2ABQQE 50 Hz

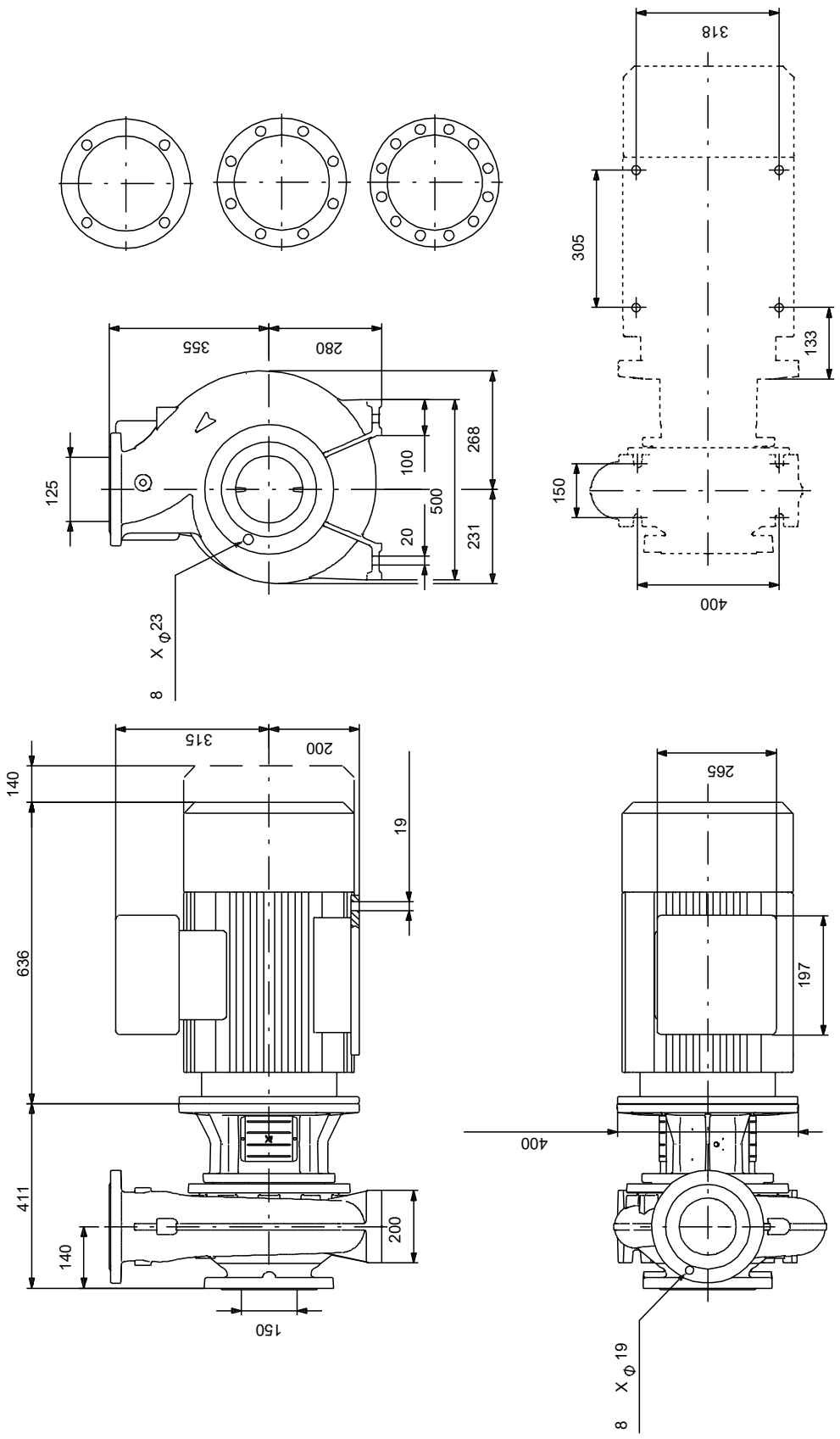

Opm! Alle unit's zijn in [mm] tenzij anders aangegeven.
Disclaimer: Deze eenvoudige maatschets toont u niet alle details.

Service onderdelen NB 125-315/317, Artikelnr. 98602155
Geproduceerd na 2053 (productiejaar en weeknummer)

Pos	Omschrijving	Opmerking tekst	Classificatie Gegevens	Onderdeelnr.	Aantal	Eenheid
-	Bulk, Nut			92514632	1	pcs
67	Moer		Draad: M24		5	
-	Bulk, o-ring			92547632	1	pcs
72a	O-ring		Diameter: 329,79		5	
			Materiaal type: EPDM			
			Dikte: 3,53			
-	Bulk, Plug vent			96620482	1	pcs
18	Plug				5	
-	Bulk, asafdichting			92514334	1	pcs
105	Asafdichting				5	
-	Kit, koppelingsbeschermer			96956222	1	pcs
7a	Pan head screw				4	
7	Koppelingsbeschermer				2	
-	Kit, cover			98990973	1	pcs
18	Plug				1	
36	Moer		Draad: M12		10	
77	Deksel				1	
-	Kit, motor stool			96935193	1	pcs
1.a	Motor stoel				1	
7	Koppelingsbeschermer				2	
28	Hex head screw				4	
36	Hex nut		Draad: M16		8	
36	Moer		Draad: M12		10	
76a	Klinknagel				2	
77a	Pan head screw				4	
-	Kit, nut			96939132	1	pcs
11	Sleutel				1	
- 36	Moer				1	
66a	Spring lock washer					1
66	Ring					1
67	Moer		Draad: M24			1
-	Kit, pomphuis			96930837	1	pcs
6	Pomphuis				1	
20	Plug				2	
36	Moer		Draad: M12		14	
-	Kit, stub shaft			99248522	1	pcs
9	Socket set screw		Lengte: 10		2	
			Draad: M8			
11	Sleutel				1	
51	Stub shaft				1	
66a	Spring lock washer				1	
66	Ring				1	
67	Moer		Draad: M25		1	
+	Spare, O-ring			97757675	1	pcs
-	Spare, plug vent			98164277	1	pcs
18	Plug				1	
-	Spare, shaft seal			98434909	1	pcs
105	Asafdichting				1	
-	Spare, wear ring			99208792	1	pcs
45	Slijtring				1	
	Motor				1	pcs
49	Waaier			98517864	1	pcs