POMPTECHNIEK • SERVICE • ONDERHOUD

Inventflow: Grundfos A-partner

Grundfos NK 80-200/200 A2F2AE-SBQQE

Bekijk de pomp hier:
https://inventflow.nl/nl/pompenfilter/nk/grundfos-nk-80-200-200-a2f2ae-sbqqe

Contact

info@inventflow.nl
+31 (0) 546 45 80 72

Datablad

Aantal	Omschrijving
1	**NK 80-200/200 A2F2AE-SBQQE**

Opm. De foto kan afwijken van het eigenlijke product

Artikelnr.: 98742088

Niet zelfaanzuigende, eentraps centrifugaalpomp, ontworpen conform ISO 5199 met afmetingen en nominale prestaties conform EN 733. Flenzen zijn PN 16 met afmetingen overeenkomstig EN 1092-2. De pomp is voorzien van een axiale zuigpoort, een radiale perspoort en horizontale as. De pompen zijn van het 'back pull-out' type waarbij het mogelijk is om de motor, de koppeling, de lagerbeugel en de waaier te verwijderen zonder het pomphuis of het leidingwerk van zijn plaats te halen.

De pomp is uitgerust met een op de voet gemonteerde, ventilatorgekoelde asynchrone motor. Pomp en motor zijn gemonteerd op een gemeenschappelijk basisframe.

Regeling:

Frequency converter:	NONE
Druksensor:	N

Vloeistof:

Te verpompen medium:	Water
Bereik vloeistoftemperatuur:	-25 .. 120 °C
Medium temperatuur tijdens bedrijf:	20 °C
Dichtheid:	998.2 kg/m³

Technisch:

Toerental waarop de pompgegevens zijn gebaseerd:	2955 omw/min
Nominaal debiet:	199.5 m³/u
Pomp met motor:	Y
Nominale opvoerhoogte:	46.41 m
Werkelijke waaierdiameter:	200 mm
Nominale waaierdiameter:	200
Code voor asafdichting:	BQQE
Curve tolerantie:	ISO9906:2012 3B
Lager ontwerp:	Standaard

Materialen:

Pomphuis:	Gietijzer
Pomp behuizing:	EN-GJL-250
Pomphuis:	ASTM class 35
Slijtring:	Brass
Waaier:	Gietijzer
	EN-GJL-200
	ASTM class 30
As:	Stainless steel
	EN 1.4301
	AISI 304
Interne coating pomphuis:	CED

Installatie:

Maximum ambient temperature:	55 °C
Maximale bedrijfsdruk:	16 bar
Leidingaansluiting standaard:	EN 1092-2
Type zuig aansluiting:	DIN
Type persaansluiting:	DIN
Maat van de zuigaansluiting:	DN 100
Maat van de persaansluiting:	DN 80
Druktrap voor leidingaansluiting:	PN 16
Type koppeling:	Flexible w/spacer
Base frame design:	EN/ISO

Aantal	Omschrijving	
	Grouting:	N
	Elektrische gegevens:	
	Motortype:	SIEMENS
	IE efficiëntieklasse:	IE3
	Nominaal vermogen - P2:	37 kW
	Netfrequentie:	50 Hz
	Nominale spanning:	3 x 380-420D/660-725Y V
	Nominaalstroom:	68,0-63,0/39,0-36,0 A
	Startstroom:	670-670 %
	Cos phi - power factor:	0.87
	Nominaal toerental:	2955 omw/min
	Rendement:	IE3 93,7%
	Motorrendement bij nominale belasting:	93.7-93.7 %
	Motor efficientie bij 3/4 vermogen:	93.9-93.9 %
	Motor efficientie bij half vermogen:	93.5-93.5 %
	Pooltal:	2
	Dichtheidsklasse (IEC 34-5):	IP55
	Isolatie klasse (IEC 85):	F
	Motor Nr.:	98943371
	Overige:	
	Minimale Efficiëntie Index, MEI ≥:	0.65
	Netto gewicht:	468 kg
	Bruto gewicht:	495 kg
	Transportvolume:	0.962 m³
	Land van herkomst:	HU
	HS code:	84137059

98742088 NK 80-200/200 A2F2AE-SBQQE 50 Hz

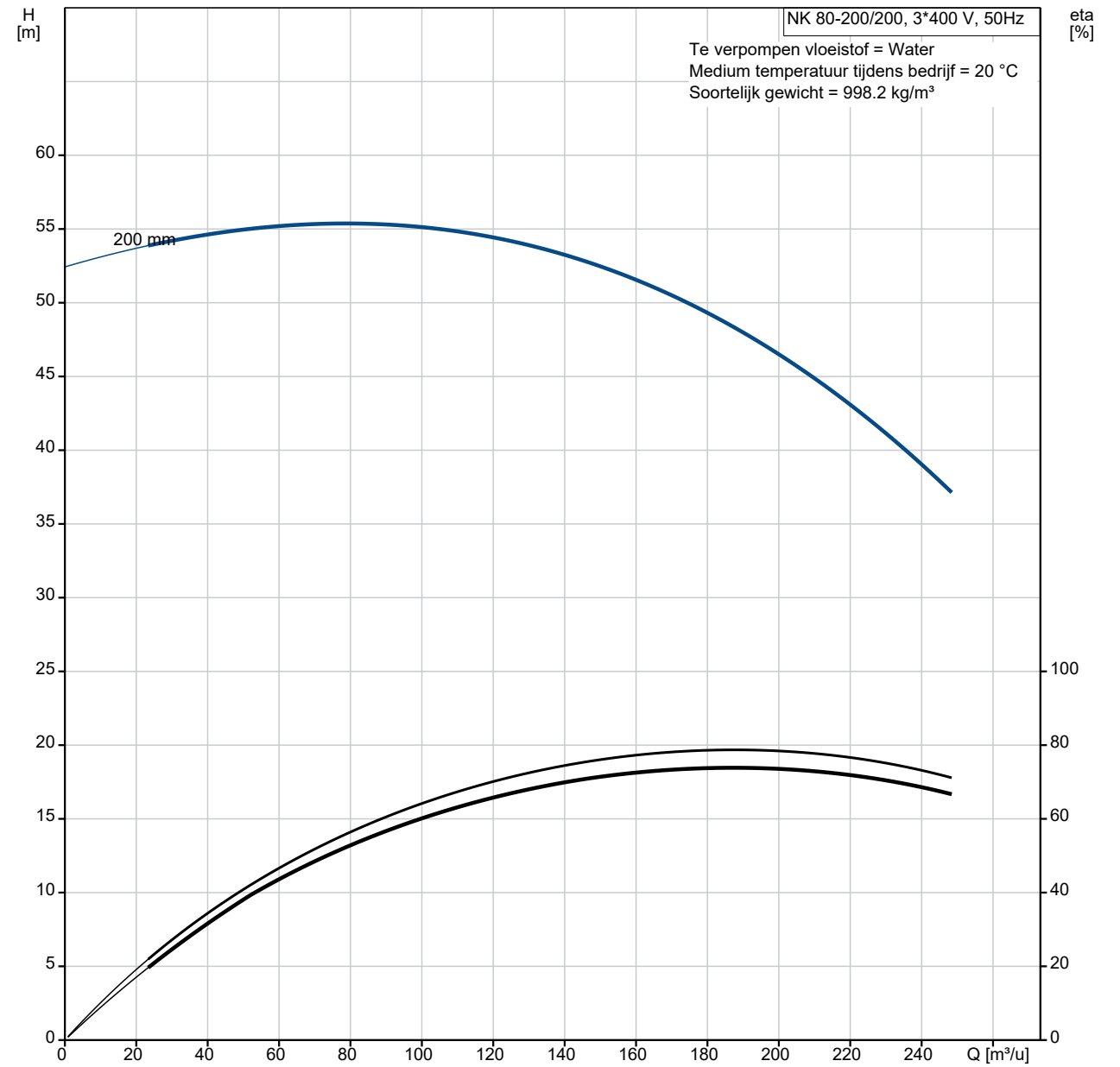

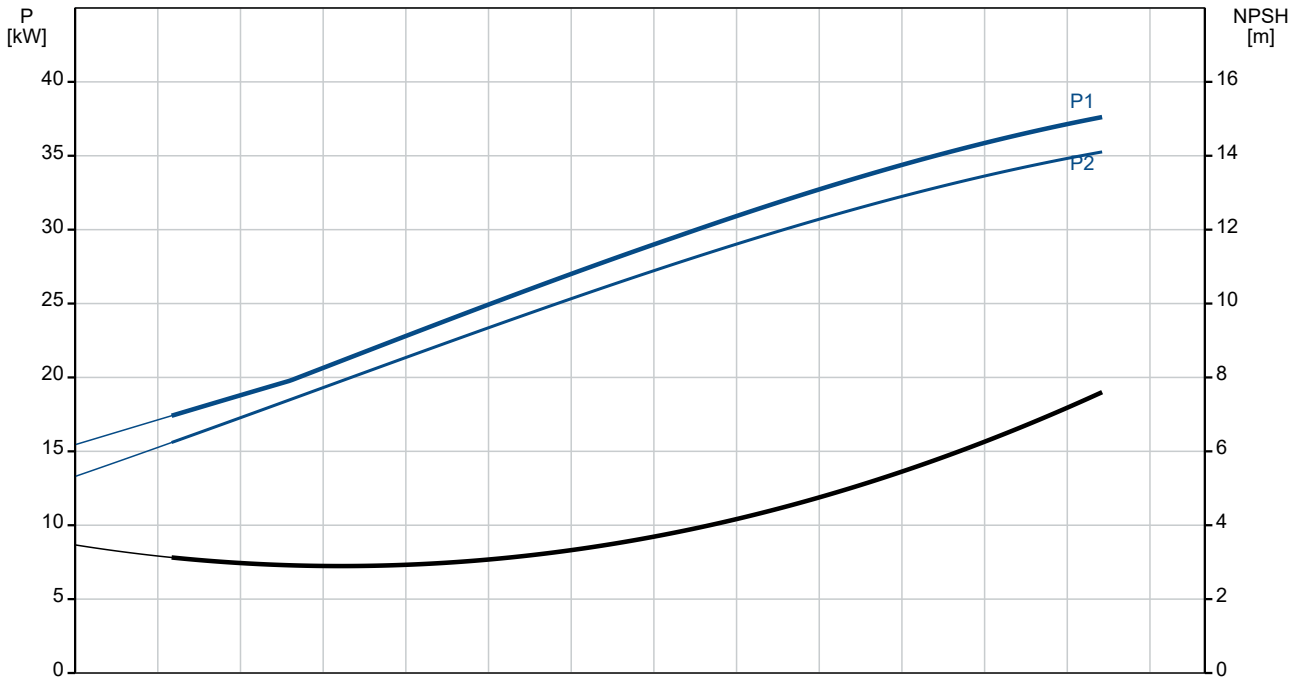

Omschrijving	Specificatie
Algemene informatie:	
Productnaam::	NK 80-200/200 A2F2AE-SBQQE
Productnummer::	98742088
EAN nummer::	5712600806887
Technisch:	
Toerental waarop de pompgegevens zijn gebaseerd:	2955 omw/min
Nominaal debiet:	199.5 m³/u
Pomp met motor:	Y
Nominale opvoerhoogte:	46.41 m
Werkelijke waaierdiameter:	200 mm
Nominale waaierdiameter:	200
Asdiameter:	32 mm
Code voor asafdichting:	BQQE
Curve tolerantie:	ISO9906:2012 3B
Pomp versie:	A2
Lager ontwerp:	Standaard
Materialen:	
Pomphuis:	Gietijzer
Pomp behuizing:	EN-GJL-250
Pomphuis:	ASTM class 35
Slijtring:	Brass
Waaier:	Gietijzer
Waaier:	EN-GJL-200
Waaier:	ASTM class 30
As:	Stainless steel
As:	EN 1.4301
As:	AISI 304
Interne coating pomphuis:	CED
Materiaal code:	A
Code voor rubber:	E
Installatie:	
Maximum ambient temperature:	55 °C
Maximale bedrijfsdruk:	16 bar
Leidingaansluiting standaard:	EN 1092-2
Type zuig aansluiting:	DIN
Type persaansluiting:	DIN
Maat van de zuigaansluiting:	DN 100
Maat van de persaansluiting:	DN 80
Druktrap voor leidingaansluiting:	PN 16
Type koppeling:	Flexible w/spacer
Base frame design:	EN/ISO
Grouting:	N
Code voor leidingaansluiting:	F
Vloeistof:	
Te verpompen medium:	Water
Bereik vloeistoftemperatuur:	-25 .. 120 °C
Medium temperatuur tijdens bedrijf:	20 °C
Dichtheid:	998.2 kg/m³
Elektrische gegevens:	
Motortype:	SIEMENS
IE efficiëntieklasse:	IE3
Nominaal vermogen - P2:	37 kW
Netfrequentie:	50 Hz
Nominale spanning:	3 x 380-420D/660-725Y V
Nominaalstroom:	68,0-63,0/39,0-36,0 A
Startstroom:	670-670 %
Cos phi - power factor:	0.87
Nominaal toerental:	2955 omw/min
Rendement:	IE3 93,7%
Motorrendement bij nominale belasting:	93.7-93.7 %
Motor efficientie bij 3/4 vermogen:	93.9-93.9 %
Motor efficientie bij half vermogen:	93.5-93.5 %

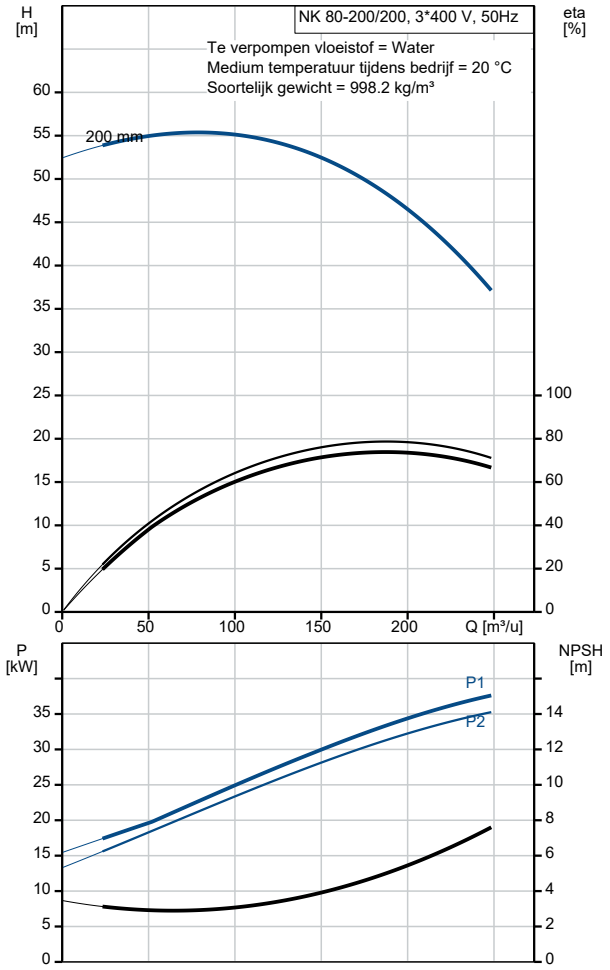

Omschrijving	Specificatie
Pooltal:	2
Dichtheidsklasse (IEC 34-5):	IP55
Isolatie klasse (IEC 85):	F
Motorbeveiliging:	PTC
Motor Nr.:	98943371
Regeling:	
Frequentie omvormer:	NONE
Druksensor:	N
Overige:	
Minimale Efficiëntie Index, MEI ≥:	0.65
Netto gewicht:	468 kg
Bruto gewicht:	495 kg
Transportvolume:	0.962 m³
Land van herkomst:	HU
HS code:	84137059

98742088 NK 80-200/200 A2F2AE-SBQQE 50 Hz

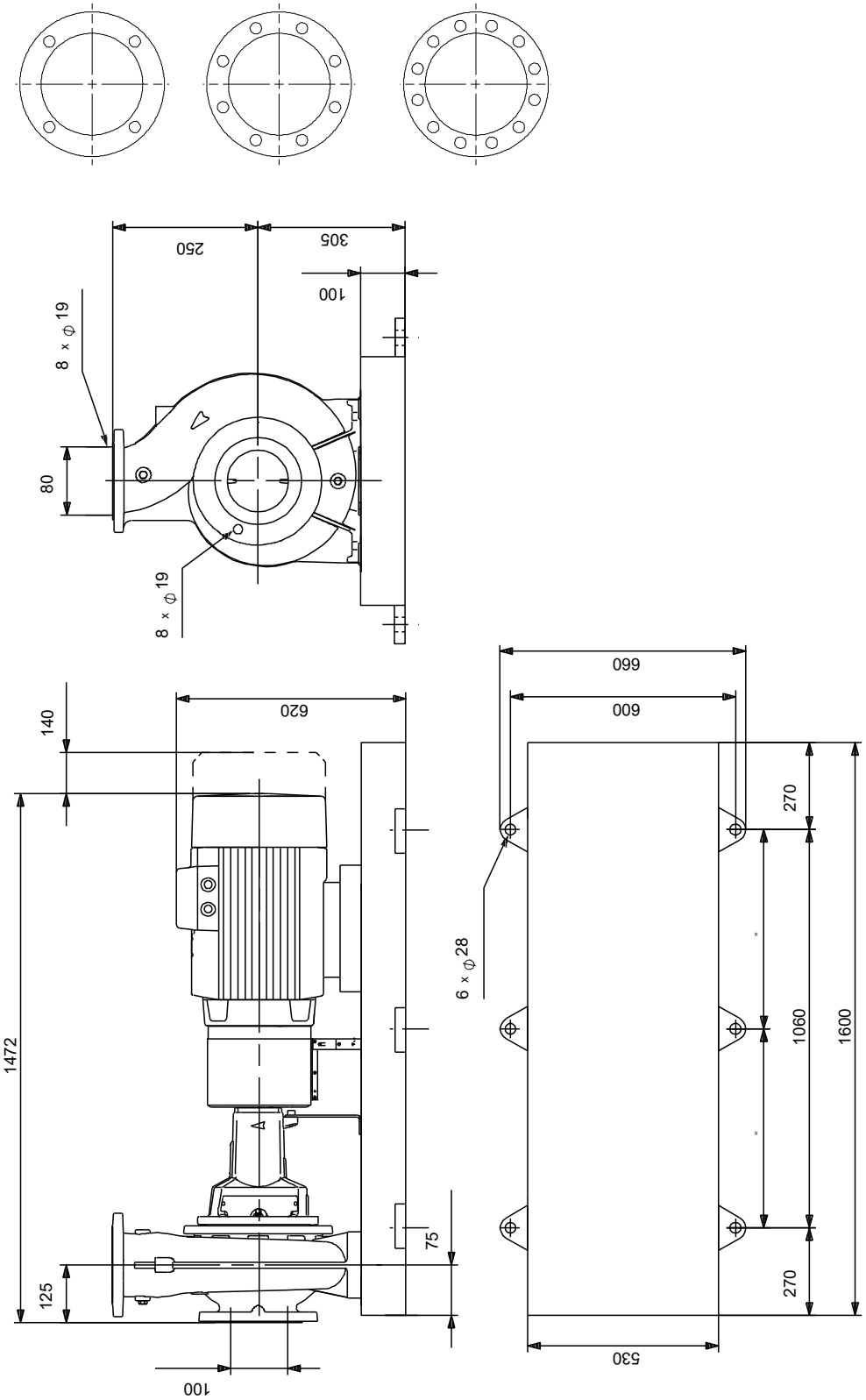

Opm! Alle unit's zijn in [mm] tenzij anders aangegeven.
Disclaimer: Deze eenvoudige maatschets toont u niet alle details.

Service onderdelen NK 80-200/200, Artikelnr. 98742088
Geproduceerd na 1009 (productiejaar en weeknummer)

Pos	Omschrijving	Opmerking tekst	Classificatie Gegevens	Onderdeelnr.	Aantal	Eenheid
-	Kit, lager			96579599	1	pcs
111	Kogellager			96607904	1	
53	Kogellager			96607904	1	
53.a	O-ring		Diameter: 89,5		1	
			Materiaal type: EPDM			
			Dikte: 3			
109	O-ring		Diameter: 89,5		1	
			Materiaal type: EPDM			
			Dikte: 3			
156a	Lagerplaat				2	
159f	Ringhouder				2	
159a	V-ring				2	
-	Kit, bearing bracket			95131794	1	pcs
7.k	Hex socket head cap screw		Lengte: 10		4	
			Draad: M6			
36.a	Moer		Draad: M10		6	
76a	Klinknagel				2	
86	Lagerschaal				1	
124d	Shaft guard				1	
124d	Shaft guard				1	
124.d	Pan head screw				4	
-	Kit, koppeling			96579804	1	pcs
- 8	Coupling cpl.				1	
89s	Afstandsring					1
89r	Spacer sleeve					1
89o	Coupling part spacer side					1
89.p	Coupling female					1
89.d	Hex socket head cap screw		Lengte: 20			6
			Draad: M8			
89.a	Socket set screw		Lengte: 10			1
			Draad: M8			
89	Rubber blocks for coupling					6
11.a	Parallel sleutel				1	
-	Kit, koppelingsbeschermer			96913418	1	pcs
7.k	Hex socket head cap screw		Lengte: 10		4	
			Draad: M6			
7.b	Retainer				1	
7	Coupling guard cpl.				1	
-	Kit, cover			95131788	1	pcs
18	Plug				1	
36	Moer		Draad: M10		8	
77	Cover f/mech. seal				1	
-	Kit, foot for bearing bracket			96909164	1	pcs
	Moer		Draad: M12		2	
66	Ring				2	
90.e	Hex head screw		Lengte: 25		1	
			Draad: M12			
90.d	Hex head bolt		Lengte: 100		2	
			Draad: M12			
90.d	Hex head bolt		Lengte: 80		2	
			Draad: M12			
90.d	Hex head bolt		Lengte: 55		2	
			Draad: M12			
90.d	Hex socket head cap screw				2	
90.d	Hex head screw		Lengte: 35MM		2	
			Draad: M12			
90.d	Hex head screw		Lengte: 30		2	
			Draad: M12			
90.c	voet				1	

Pos	Omschrijving	Opmerking tekst	Classificatie Gegevens	Onderdeelnr.	Aantal	Eenheid
-	Kit, foot for coupling guard			96848499	1	pcs
7h	Hex head screw		Lengte: 16		2	
			Draad: M8			
- 7.d	Foot cpl.				1	
7l	Support f/coupling guard foot					1
7h	Hex socket head cap screw					2
7d	Foot for coupling guard					1
66	Ring					2
66	Ring				2	
-	Kit, nut			96939130	1	pcs
11	Parallel sleutel				1	
- 36	Moer				1	
66a	Spring lock washer					1
66	Ring					1
67	Moer		Draad: M18			1
-	Kit, pomphuis			95131730	1	pcs
- 6	Pomphuis				1	
26	Ankerbout		Lengte: 45			8
			Draad: M10			
45	Slijtring					1
20	Pijp plug		Draad: R 3/8		2	
36	Moer		Draad: M10		8	
-	Kit, rubber blocks f. coupling			96480018	1	pcs
89	Rubber blocks for coupling				6	
-	Kit, shaft			96039655	1	pcs
11.a	Parallel sleutel				1	
11	Parallel sleutel				1	
51	Shaft				1	
66a	Spring lock washer				1	
66	Ring				1	
67	Moer		Draad: M18		1	
-	Kit, shaft cover			96809957	1	pcs
124d	Shaft guard				1	
124d	Shaft guard				1	
124.d	Pan head screw				4	
-	Spare, wear ring			96797628	1	pcs
45	Slijtring				1	
-	Spare, wear ring			96797626	1	pcs
45	Slijtring				1	
-	V-ring			96871238	1	pcs
159a	V-ring				2	
-	Motor				1	pcs
156	Kit, ventilator			98062265	1	
151	Kit, ventilatorhuis			98062275	1	
176	Kit, terminal board			98062236	1	
164a	Kit, aansluitkast			98062262	1	
28	Hex head screw		Lengte: 50 MM	96620477	2	pcs
			Draad: M12			
28	Hex head screw		Lengte: 25	99522923	1	pcs
			Draad: M12			
36	Moer		Draad: M10	96620484	8	pcs
49	Waaier			98296637	1	pcs
54	Kogellager			98638919	2	pcs
67	Moer		Draad: M18	92526535	1	pcs
72.a	O-ring		Diameter: 221,84	92547617	1	pcs
			Materiaal type: EPDM			
			Dikte: 3,53			
72.a	O-ring		Diameter: 221,84	97511825	1	pcs
			Materiaal type: EPDM			
			Dikte: 3,53			
72.a	O-ring		Diameter: 221,84	97757671	1	pcs
			Materiaal type: EPDM			
			Dikte: 3,53			
77a	Pan head screw			99266550	4	pcs

Pos	Omschrijving	Opmerking tekst	Classificatie Gegevens	Onderdeelnr.	Aantal	Eenheid
89	Rubber blocks for coupling			96591292	6	pcs
105b	Spacer			96591277	1	pcs
109	O-ring		Diameter: 89,5	97511809	2	pcs
			Materiaal type: EPDM			
			Dikte: 3			
156a	Lagerplaat			97506937	2	pcs
186	Hex socket head cap screw		Lengte: 10	97506946	4	pcs
			Draad: M6			