Inventflow: Grundfos A-partner

Grundfos TP 50-120/4 A-F-A-BQQE-GX3

Bekijk de pomp hier:
https://inventflow.nl/nl/pompenfilter/tp/grundfos-tp-50-120-4-a-f-a-bqqe-gx3

Contact

info@inventflow.nl
+31 (0) 546 45 80 72

Datablad

Aantal	Omschrijving
1	**TP 50-120/4 A-F-A-BQQE-GX3**

Opm. De foto kan afwijken van het eigenlijke product

Artikelnr.: 98742942

Enkeltraps, close-coupled, slakkenhuis pomp met in-lijn zuig- en perspoorten van identieke diameter. De pomp is van het "van bovenaf uittrekbaar" ontwerp, d.w.z. de motor, pompkop en waaier kunnen voor onderhoud of service worden verwijderd terwijl het pomphuis in het leidingwerk blijft.

De pomp is uitgerust met een niet-gebalanceerde rubberen balgafdichting. De asafdichting is conform EN 12756. Aansluiting van het leidingwerk via PN 16 DIN flenzen (EN 1092-2 en ISO 7005-2).

De pomp is uitgerust met een ventilatorgekoelde asynchrone motor.

Regeling:

Frequency converter:	NONE

Vloeistof:

Te verpompen medium:	Water
Bereik vloeistoftemperatuur:	-25 .. 120 °C
Medium temperatuur tijdens bedrijf:	20 °C
Dichtheid:	998.2 kg/m³

Technisch:

Toerental waarop de pompgegevens zijn gebaseerd:	1450 omw/min
Nominaal debiet:	22.9 m³/u
Nominale opvoerhoogte:	9.77 m
Werkelijke waaierdiameter:	198 mm
Code voor asafdichting:	BQQE
Curve tolerantie:	ISO9906:2012 3B2

Materialen:

Pomphuis:	Gietijzer
Pomp behuizing:	EN-GJL-250
Pomphuis:	ASTM class 35
Waaier:	Gietijzer
	EN-GJL-200
	ASTM class 30

Installatie:

Bereik van omgevingstemperatuur:	-20 .. 55 °C
Maximale bedrijfsdruk:	16 bar
Max. druk bij toegestane temp:	16 bar / 120 °C
Type aansluiting:	DIN
Grootte van aansluiting:	DN 50
Druktrap voor leidingaansluiting:	PN 16

Aantal	Omschrijving

Inbouwlengte:	440 mm
Flensmaat van de motor:	FF165

Elektrische gegevens:

Motortype:	SIEMENS
IE efficiëntieklasse:	IE3
Nominaal vermogen - P2:	1.1 kW
Netfrequentie:	50 Hz
Nominale spanning:	3 x 220-240D/380-420Y V
Nominaalstroom:	4,41-3,99/2,52-2,28 A
Startstroom:	690-690 %
Cos phi - power factor:	0.78
Nominaal toerental:	1440 omw/min
Rendement:	IE3 84,1%
Motorrendement bij nominale belasting:	84.1-84.1 %
Motor efficientie bij 3/4 vermogen:	84.7-84.7 %
Motor efficientie bij half vermogen:	83.4-83.4 %
Pooltal:	4
Dichtheidsklasse (IEC 34-5):	IP55
Isolatie klasse (IEC 85):	F
Motor Nr.:	83V02205

Overige:

Minimale Efficiëntie Index, MEI ≥:	0.70
Netto gewicht:	62.1 kg
Bruto gewicht:	81 kg
Transportvolume:	0.39 m³
Finnish LVI No.:	4616050
Norwegian NRF no.:	9043562
Land van herkomst:	HU
HS code:	84137051

98742942 TP 50-120/4 A-F-A-BQQE-GX3 50 Hz

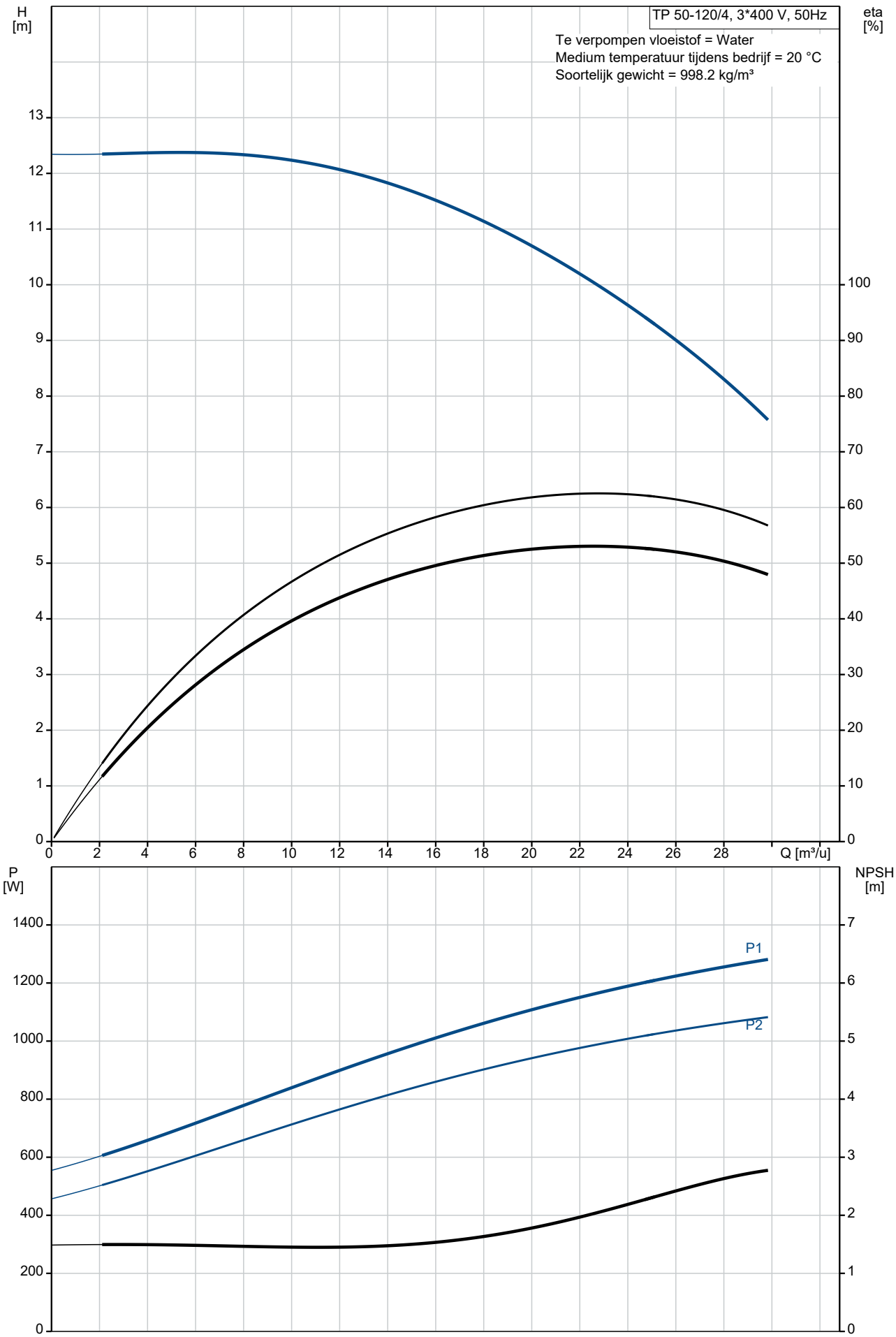

Omschrijving	Specificatie
Algemene informatie:	
Productnaam::	TP 50-120/4 A-F-A-BQQE-GX3
Productnummer::	98742942
EAN nummer::	5712600816534
Technisch:	
Toerental waarop de pompgegevens zijn gebaseerd:	1450 omw/min
Nominaal debiet:	22.9 m³/u
Nominale opvoerhoogte:	9.77 m
Maximale opvoerhoogte:	120 dm
Werkelijke waaierdiameter:	198 mm
Code voor asafdichting:	BQQE
Curve tolerantie:	ISO9906:2012 3B2
Pomp versie:	A
Materialen:	
Pomphuis:	Gietijzer
Pomp behuizing:	EN-GJL-250
Pomphuis:	ASTM class 35
Waaier:	Gietijzer
Waaier:	EN-GJL-200
Waaier:	ASTM class 30
Materiaal code:	A
Installatie:	
Bereik van omgevingstemperatuur:	-20 .. 55 °C
Maximale bedrijfsdruk:	16 bar
Max. druk bij toegestane temp:	16 bar / 120 °C
Type aansluiting:	DIN
Grootte van aansluiting:	DN 50
Druktrap voor leidingaansluiting:	PN 16
Inbouwlengte:	440 mm
Flensmaat van de motor:	FF165
Code voor leidingaansluiting:	F
Vloeistof:	
Te verpompen medium:	Water
Bereik vloeistoftemperatuur:	-25 .. 120 °C
Medium temperatuur tijdens bedrijf:	20 °C
Dichtheid:	998.2 kg/m³
Elektrische gegevens:	
Motortype:	SIEMENS
IE efficiëntieklasse:	IE3
Nominaal vermogen - P2:	1.1 kW
Netfrequentie:	50 Hz
Nominale spanning:	3 x 220-240D/380-420Y V
Nominaalstroom:	4,41-3,99/2,52-2,28 A
Startstroom:	690-690 %
Cos phi - power factor:	0.78
Nominaal toerental:	1440 omw/min
Rendement:	IE3 84,1%
Motorrendement bij nominale belasting:	84.1-84.1 %
Motor efficientie bij 3/4 vermogen:	84.7-84.7 %
Motor efficientie bij half vermogen:	83.4-83.4 %
Pooltal:	4
Dichtheidsklasse (IEC 34-5):	IP55
Isolatie klasse (IEC 85):	F
Motorbeveiliging:	GEEN
Motor Nr.:	83V02205
Regeling:	
Frequentie omvormer:	NONE
Overige:	
Minimale Efficiëntie Index, MEI ≥:	0.70
Netto gewicht:	62.1 kg
Bruto gewicht:	81 kg
Transportvolume:	0.39 m³

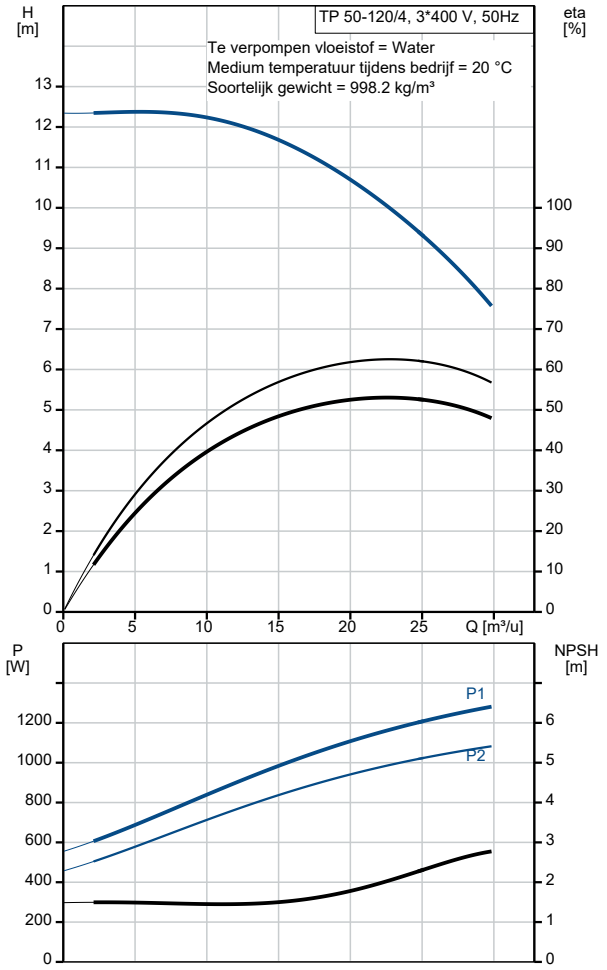

Omschrijving	Specificatie
Finnish LVI No.:	4616050
Norwegian NRF no.:	9043562
Land van herkomst:	HU
HS code:	84137051

98742942 TP 50-120/4 A-F-A-BQQE-GX3 50 Hz

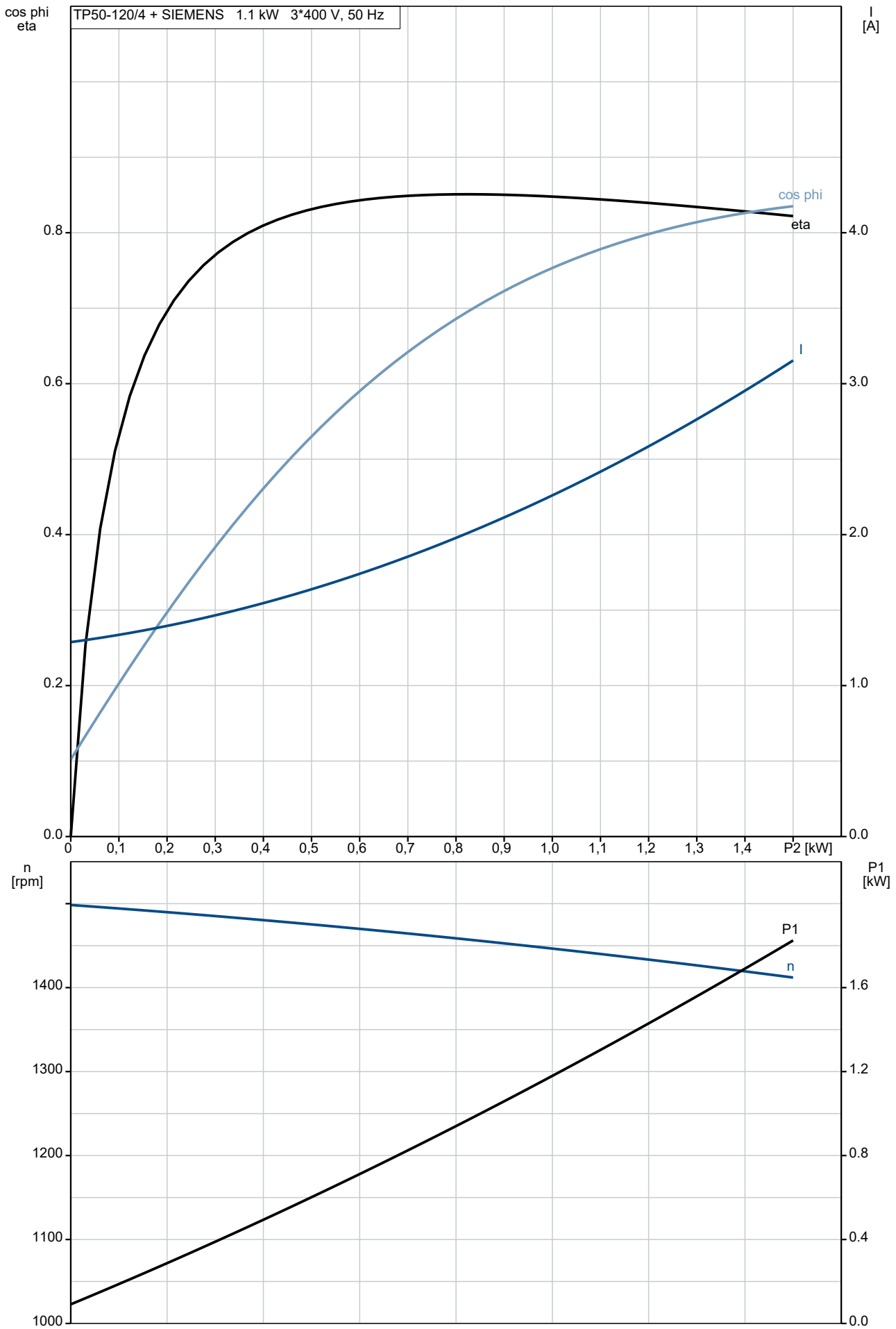

98742942 TP 50-120/4 A-F-A-BQQE-GX3 50 Hz

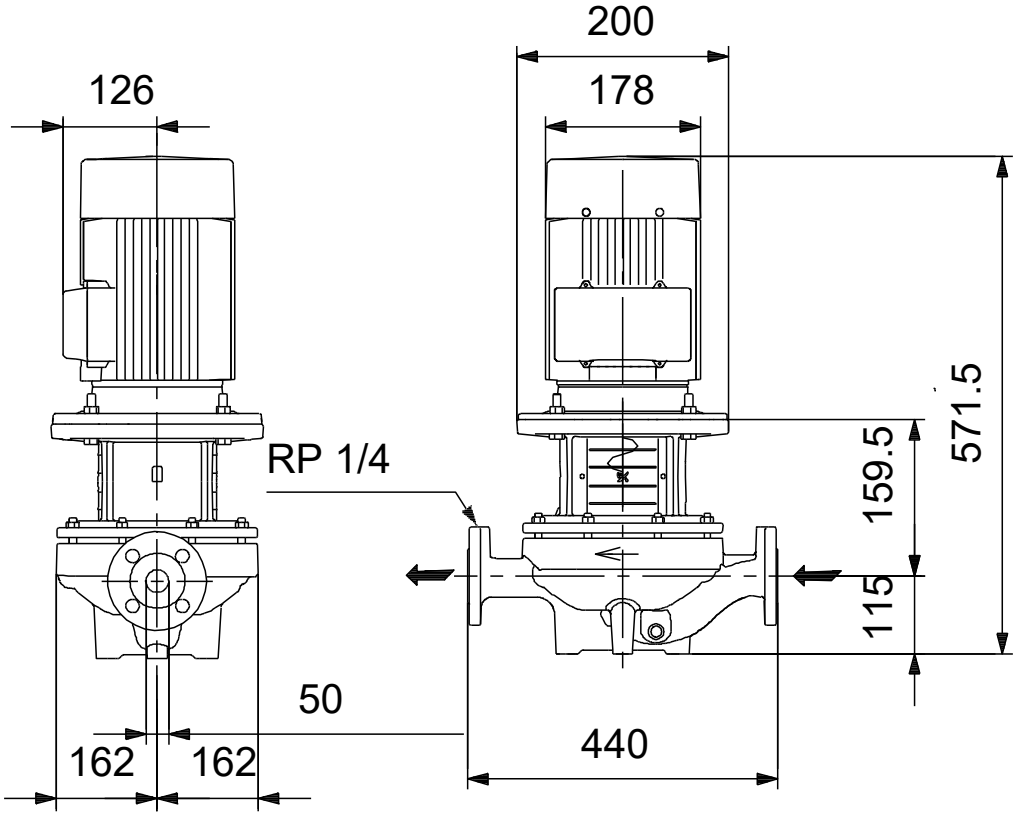

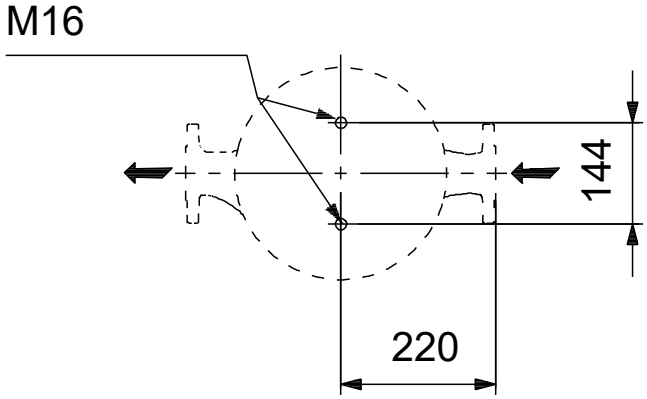

Opm! Alle unit's zijn in [mm] tenzij anders aangegeven.
Disclaimer: Deze eenvoudige maatschets toont u niet alle details.

Service onderdelen TP 50-120/4, Artikelnr. 98742942
Geproduceerd na 2104 (productiejaar en weeknummer)

Pos	Omschrijving	Opmerking tekst	Classificatie Gegevens	Onderdeelnr.	Aantal	Eenheid
-	Motor				1	pcs
156	Spare, motor fan			98728949	1	
151	Spare, motor fan cover			98728862	1	
176	Spare, Terminal board			98850910	1	
+	Stub shaft			99113730	1	pcs
7a	Pan head screw			99266550	4	pcs
18	Plug			96620482	1	pcs
18	Plug			98164277	1	pcs
19	Plug			98163028	2	pcs
36	Moer		Draad: M10	96620484	10	pcs
49	Waaier			98711281	1	pcs
67	Moer		Draad: M14	92526531	1	pcs
72a	O-ring		Diameter: 253,6	92547618	1	pcs
			Materiaal type: EPDM			
			Dikte: 3,53			
72a	O-ring		Diameter: 253,6	92526509	1	pcs
			Materiaal type: EPDM			
			Dikte: 3,53			
72a	O-ring		Diameter: 253,6	97511826	1	pcs
			Materiaal type: EPDM			
			Dikte: 3,53			
72a	O-ring		Diameter: 253,6	97757672	1	pcs
			Materiaal type: EPDM			
			Dikte: 3,53			
105	Asafdichting			99380916	1	pcs
105	Asafdichting			99884645	1	pcs