Inventflow: Grundfos A-partner

Grundfos NBE 100-250/245 EUP AF2ABQQE

Bekijk de pomp hier:
https://inventflow.nl/nl/pompenfilter/nbe/grundfos-nbe-100-250-245-eup-af2abqqe

Contact

info@inventflow.nl
+31 (0) 546 45 80 72

Datablad

Aantal	Omschrijving
1	**NBE 100-250/245 EUP AF2ABQQE**

Opm. De foto kan afwijken van het eigenlijke product

Artikelnr.: 98879335

Niet zelfaanzuigende, eentraps centrifugaalpomp, ontworpen conform ISO 5199 met afmetingen en nominale prestaties conform EN 733 (10 bar). Flenzen zijn PN 16 met afmetingen overeenkomstig EN 1092-2. De pomp is voorzien van een axiale zuigpoort, radiale perspoort, horizontale as en een back pull-out design, waardoor het verwijderen van motor, motorstoel, deksel en waaier mogelijk is zonder de pompbehuizing of leidingwerk te verstoren.

De niet gebalanceerde rubberen balg is conform DIN EN 12756.

De pomp is gekoppeld aan en ventilatorgekoelde asynchrone motor.
De motor omvat een frequentieregelaar en PI-regelaar in de motorklemmenkast. Hierdoor is een continu variabele regeling van het motortoerental mogelijk, hetgeen aanpassing van de prestaties op een bepaalde vereiste mogelijk maakt.

Regeling:

Frequency converter:	Geïntegreerd
Druksensor:	N

Vloeistof:

Te verpompen medium:	Water
Bereik vloeistoftemperatuur:	-25 .. 120 °C
Medium temperatuur tijdens bedrijf:	20 °C
Dichtheid:	998.2 kg/m³

Technisch:

Toerental waarop de pompgegevens zijn gebaseerd:	1460 omw/min
Nominaal debiet:	160.6 m³/u
Nominale opvoerhoogte:	17.54 m
Werkelijke waaierdiameter:	245 mm
Nominale waaierdiameter:	250
Asafdichting arrangement:	Enkel
Code voor asafdichting:	BQQE
Curve tolerantie:	ISO9906:2012 3B
Lager ontwerp:	Standaard

Materialen:

Pomphuis:	Gietijzer
Pomp behuizing:	EN-GJL-250
Pomphuis:	ASTM class 35
Slijtring:	Brass
Waaier:	Gietijzer
	EN-GJL-200
	ASTM class 30
As:	Stainless steel
	EN 1.4301
	AISI 304
Interne coating pomphuis:	CED

Installatie:

Maximum ambient temperature:	40 °C
Maximale bedrijfsdruk:	16 bar
Leidingaansluiting standaard:	EN 1092-2
Maat van de zuigaansluiting:	DN 125
Maat van de persaansluiting:	DN 100
Druktrap voor leidingaansluiting:	PN 16

Aantal	Omschrijving

Lagersmering:	Grease
Pomphuis met voeten:	Yes
Vulblok:	N

Elektrische gegevens:

IE efficiëntieklasse:	IE3
Nominaal vermogen - P2:	11 kW
Netfrequentie:	50 Hz
Nominale spanning:	3 x 380-480 V
Nominaalstroom:	22.0-17.8 A
Cos phi - power factor:	0.91-0.90
Nominaal toerental:	240-1750 omw/min
Rendement:	IE3 91,4%
Motorrendement bij nominale belasting:	91.4 %
Pooltal:	4
Dichtheidsklasse (IEC 34-5):	IP55
Isolatie klasse (IEC 85):	F
Motor Nr.:	86906207

Overige:

Minimale Efficiëntie Index, MEI ≥:	0.70
Netto gewicht:	223 kg
Bruto gewicht:	248 kg
Transportvolume:	0.707 m³
Land van herkomst:	HU
HS code:	84137051

98879335 NBE 100-250/245 EUP AF2ABQQE 50 Hz

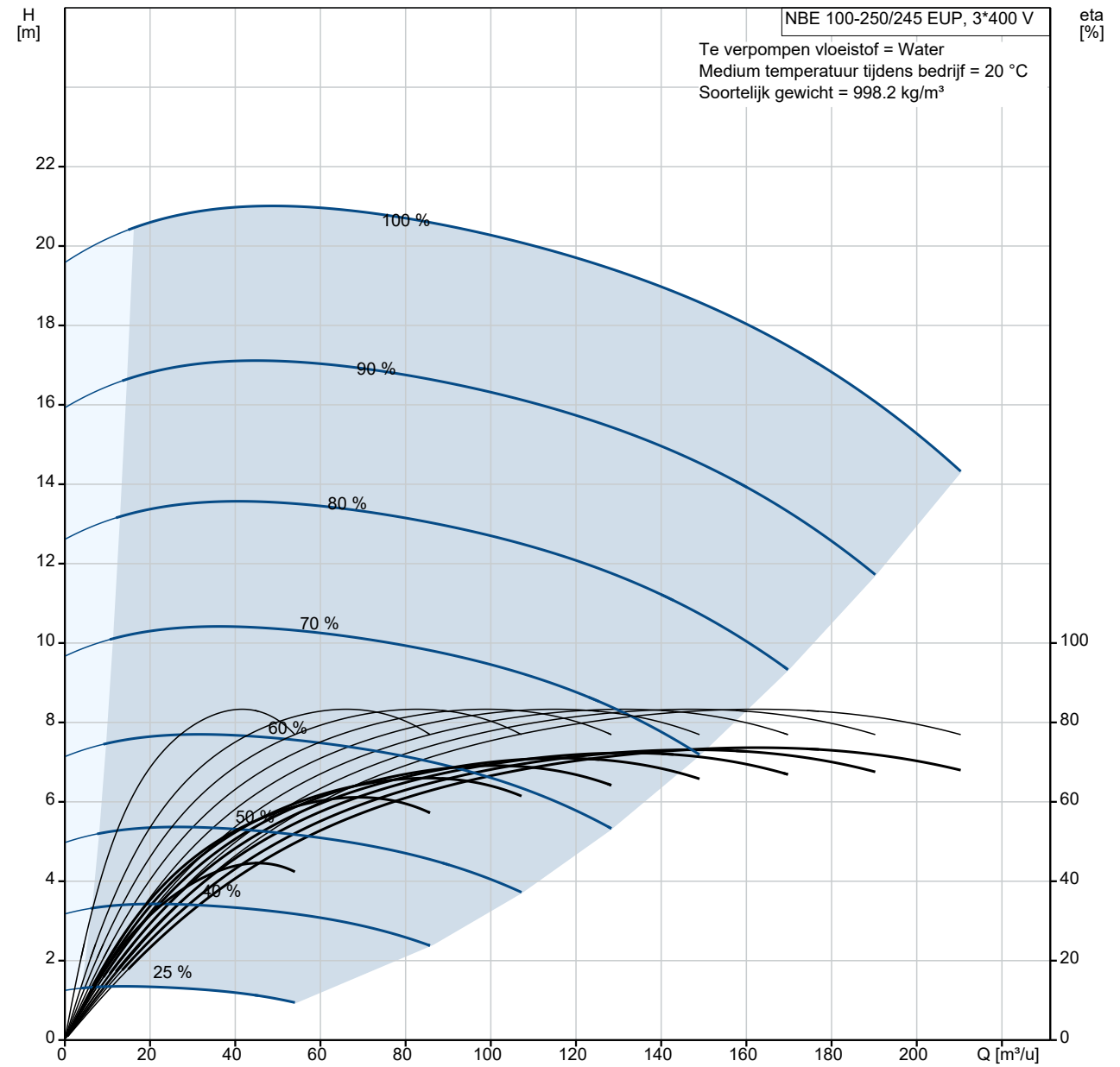

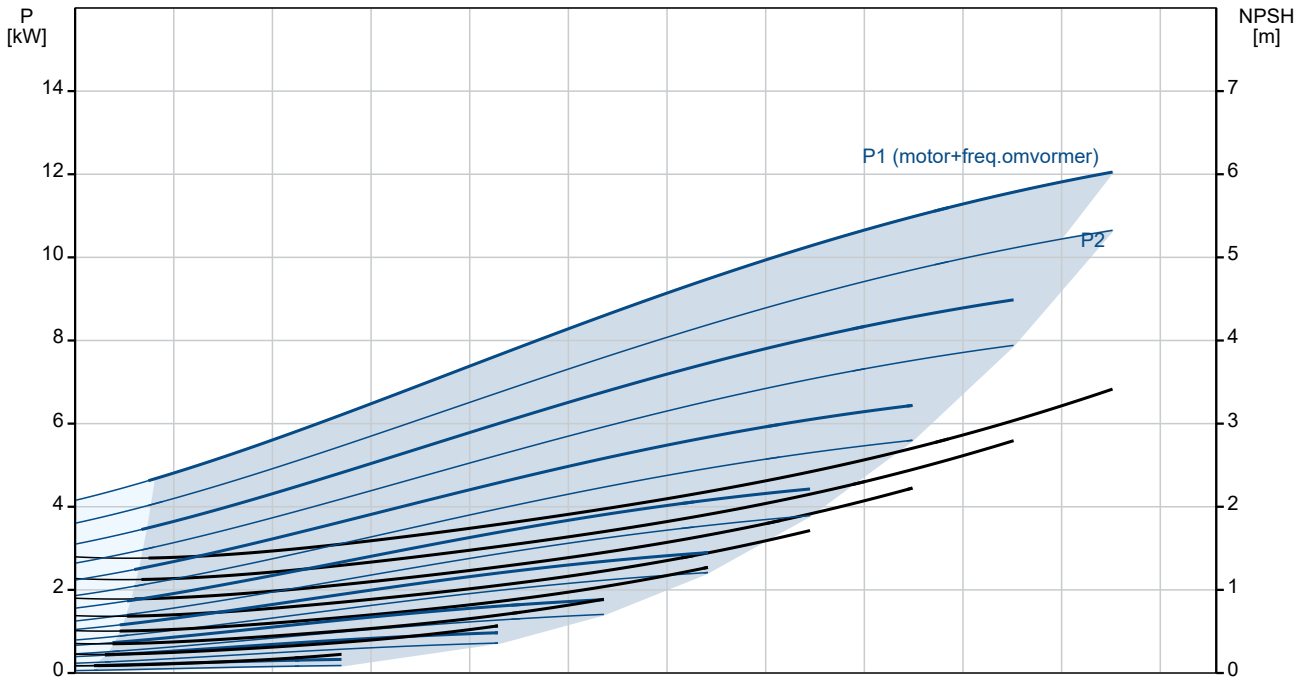

Omschrijving	Specificatie
Algemene informatie:	
Productnaam::	NBE 100-250/245 EUP AF2ABQQE
Productnummer::	98879335
EAN nummer::	5712602848410
Technisch:	
Toerental waarop de pompgegevens zijn gebaseerd:	1460 omw/min
Nominaal debiet:	160.6 m³/u
Nominale opvoerhoogte:	17.54 m
Werkelijke waaierdiameter:	245 mm
Nominale waaierdiameter:	250
Asafdichting arrangement:	Enkel
Asdiameter:	32 mm
Code voor asafdichting:	BQQE
Curve tolerantie:	ISO9906:2012 3B
Pomp versie:	A
Lager ontwerp:	Standaard
Materialen:	
Pomphuis:	Gietijzer
Pomp behuizing:	EN-GJL-250
Pomphuis:	ASTM class 35
Slijtring:	Brass
Waaier:	Gietijzer
Waaier:	EN-GJL-200
Waaier:	ASTM class 30
As:	Stainless steel
As:	EN 1.4301
As:	AISI 304
Interne coating pomphuis:	CED
Materiaal code:	A
Code voor rubber:	E
Installatie:	
Maximum ambient temperature:	40 °C
Maximale bedrijfsdruk:	16 bar
Leidingaansluiting standaard:	EN 1092-2
Maat van de zuigaansluiting:	DN 125
Maat van de persaansluiting:	DN 100
Druktrap voor leidingaansluiting:	PN 16
Lagersmering:	Grease
Pomphuis met voeten:	Yes
Vulblok:	N
Code voor leidingaansluiting:	F2
Vloeistof:	
Te verpompen medium:	Water
Bereik vloeistoftemperatuur:	-25 .. 120 °C
Medium temperatuur tijdens bedrijf:	20 °C
Dichtheid:	998.2 kg/m³
Elektrische gegevens:	
IE efficiëntieklasse:	IE3
Nominaal vermogen - P2:	11 kW
Netfrequentie:	50 Hz
Nominale spanning:	3 x 380-480 V
Nominaalstroom:	22.0-17.8 A
Cos phi - power factor:	0.91-0.90
Nominaal toerental:	240-1750 omw/min
Rendement:	IE3 91,4%
Motorrendement bij nominale belasting:	91.4 %
Pooltal:	4
Dichtheidsklasse (IEC 34-5):	IP55
Isolatie klasse (IEC 85):	F
Motorbeveiliging:	JA
Motor Nr.:	86906207

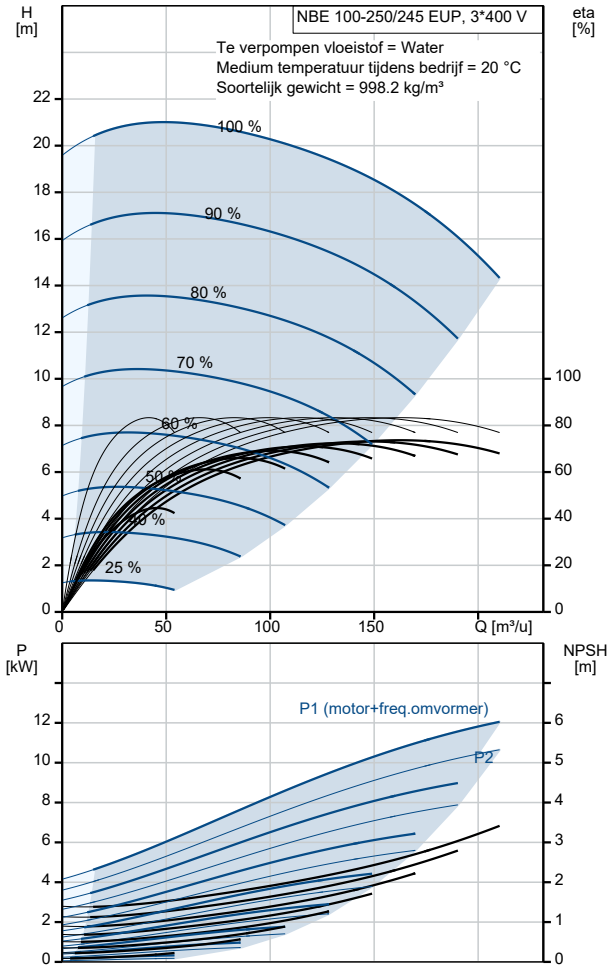

Omschrijving	Specificatie
Mont. voorschriften volgens IEC 34-7:	IM B35
Regeling:	
Bedieningspaneel:	Standard
Functionele Module:	PUMP I/O
Frequentie omvormer:	Geïntegreerd
Druksensor:	N
Overige:	
Minimale Efficiëntie Index, MEI ≥:	0.70
Netto gewicht:	223 kg
Bruto gewicht:	248 kg
Transportvolume:	0.707 m³
Land van herkomst:	HU
HS code:	84137051

98879335 NBE 100-250/245 EUP AF2ABQQE 50 Hz

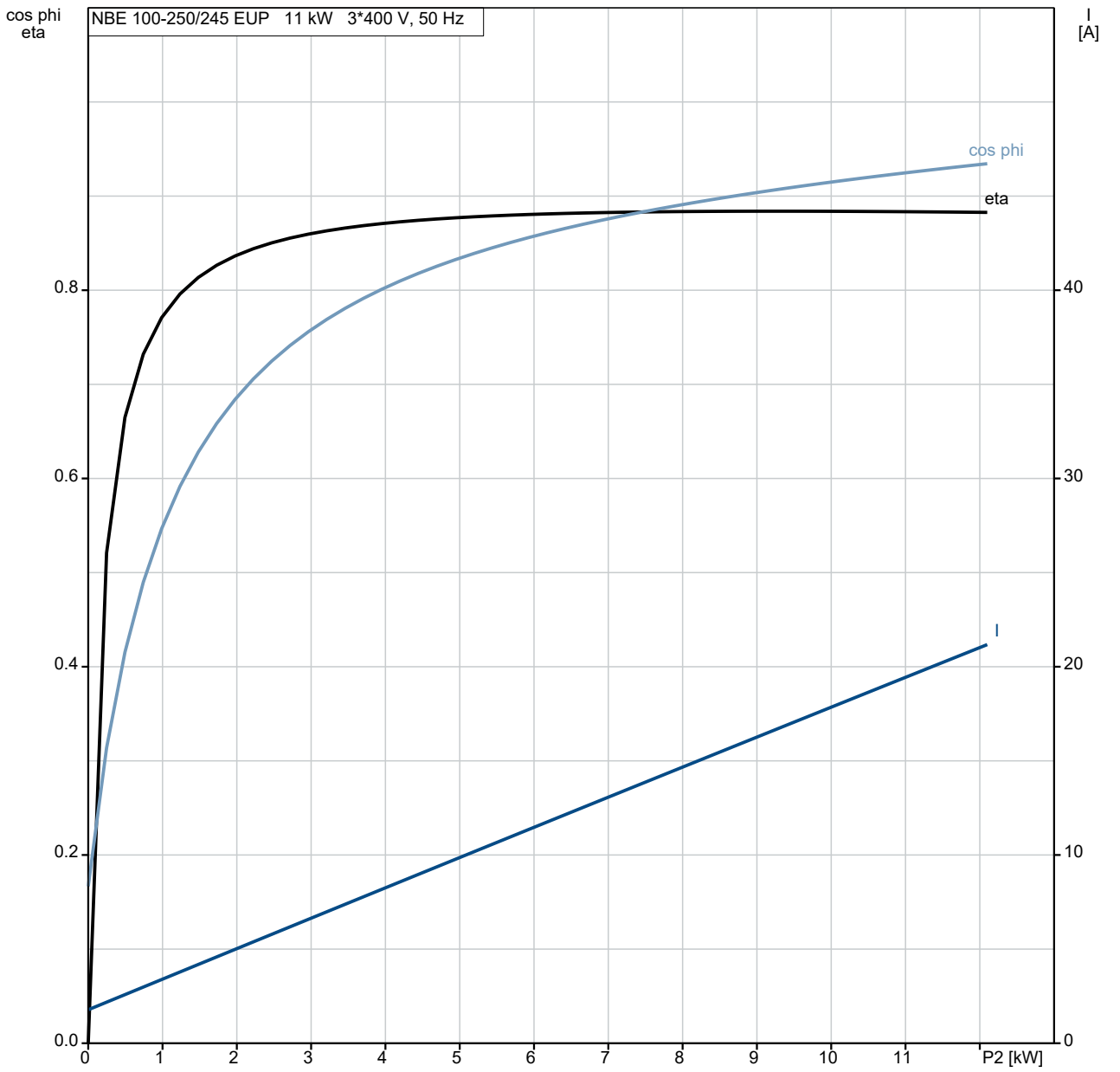

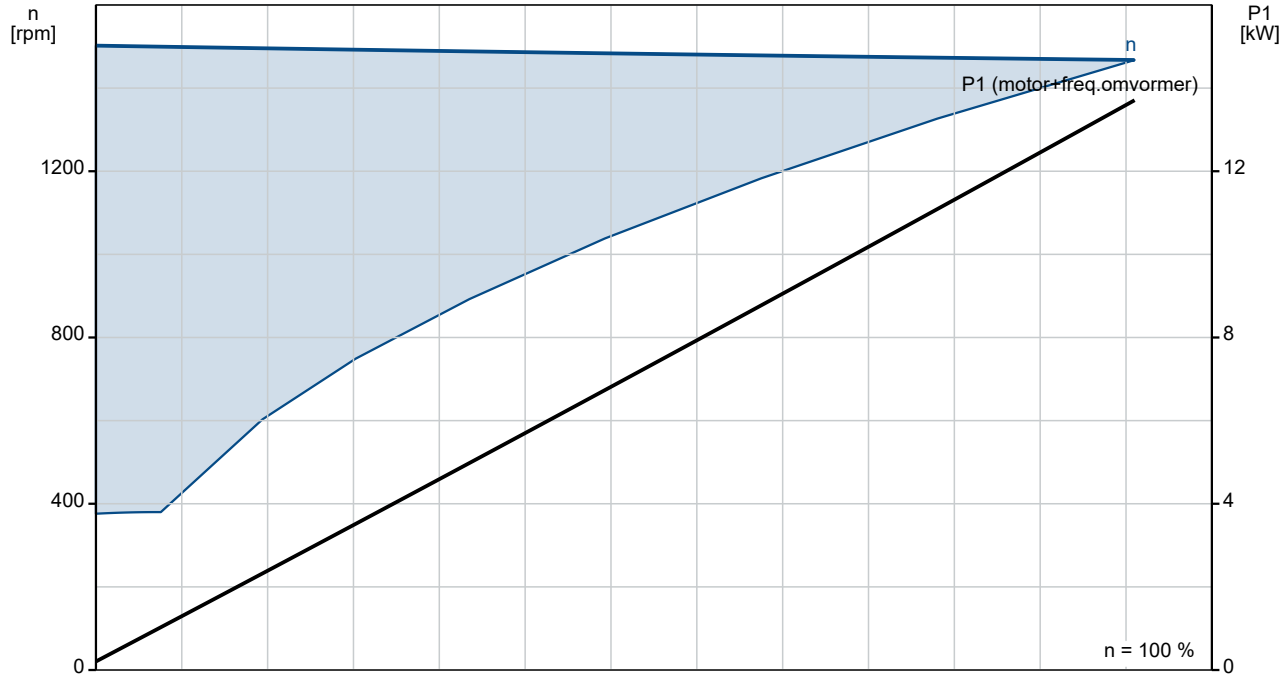

98879335 NBE 100-250/245 EUP AF2ABQQE 50 Hz

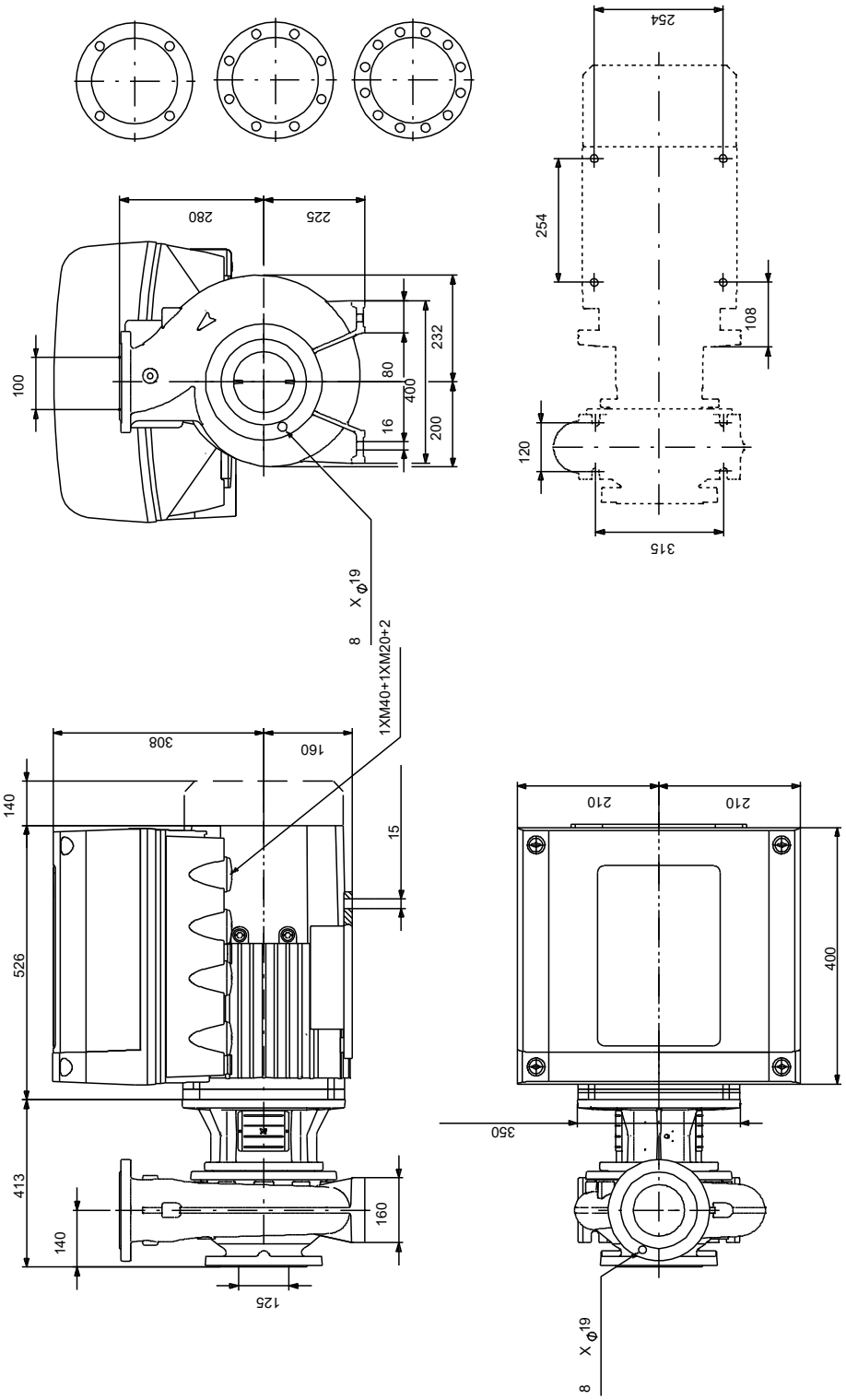

Opm! Alle unit's zijn in [mm] tenzij anders aangegeven.
Disclaimer: Deze eenvoudige maatschets toont u niet alle details.

Service onderdelen NBE 100-250/245 EUP, Artikelnr. 98879335
Geproduceerd na 2053 (productiejaar en weeknummer)

Pos	Omschrijving	Opmerking	Classificatie Gegevens	Onderdeeln	Aant	Eenhei
-	Bulk, Nut			92514631	1	pcs
67	Moer		Draad: M18		5	
-	Bulk, o-ring			92547634	1	pcs
72.a	O-ring		Diameter: 278,99		5	
			Materiaal type: EPDM			
			Dikte: 3,53			
-	Bulk, Plug vent			96620482	1	pcs
18	Plug				5	
-	Bulk, asafdichting			92514302	1	pcs
105	Asafdichting				5	
-	Kit, koppelingsbeschermer			96809945	1	pcs
7a	Pan head screw				4	
7	Koppelingsbeschermer				2	
-	Kit, cover			98990964	1	pcs
18	Plug				1	
36	Moer		Draad: M12		10	
36	Moer		Draad: M10		8	
77	Deksel				1	
-	Kit, motor stool			95131785	1	pcs
1a	Motor stoel				1	
7	Koppelingsbeschermer				2	
28	Hex head screw				4	
36	Hex nut		Draad: M16		4	
36	Moer		Draad: M10		12	
77a	Pan head screw				4	
-	Kit, nut			96939130	1	pcs
11	Parallel sleutel				1	
-36	Moer				1	
66a	Spring lock washer					1
66	Ring					1
67	Moer		Draad: M18			1
-	Kit, pomphuis			98776455	1	pcs
6	Pomphuis				1	
20	Plug				2	
36	Moer		Draad: M12		10	
-	Kit, stub shaft			96039359	1	pcs
9	Socket set screw		Lengte: 10		2	
			Draad: M8			
11	Parallel sleutel				1	
51	Pompas				1	
66a	Spring lock washer				1	
66	Ring				1	
67	Moer		Draad: M18		1	
-	Spare, O-ring			97757673	1	pcs
72.a	O-ring		Diameter: 278,99		1	
			Materiaal type: EPDM			
			Dikte: 3,53			
-	Spare, plug vent			98164277	1	pcs
18	Plug				1	
-	Spare, shaft seal			98434906	1	pcs
105	Asafdichting				1	
-	Spare, spacer for shaft seal			96591277	1	pcs
105 b	Spacer				1	

Pos	Omschrijving	Opmerking	Classificatie Gegevens	Onderdeeln	Aant	Eenhei
-	Spare, wear ring			99208807	1	pcs
45	Slijtring				1	
-	Motor				1	pcs
-	Kit, bearing cpl.			96796674	1	
32b	Waved washer					1
111	Kogellager					1
154	Kogellager					1
157	O-ring					1
-	Kit, bearing plate			96796664	1	
155.a	Lagerplaat					1
208a	Pakking					3
208	Hex socket head cap screw		Aanduiding: DIN912			3
			Lengte: 40			
			Draad: M5			
-	Kit, connectoren			96348923	1	
	Connector plug 5-pole					1
	Connector plug 4-pole					1
	Connector plug 4-pole					1
	Connector plug 3-pole					1
	Connector plug 3-pole					1
	Connector plug 3-pole					1
	Connector plug 3-pole					1
	Connector plug					1
273	Kit, control board			96348918	1	
	Service kit instruction					1
	Controlboard					1
-	Kit, Transport oog			96796712	1	
189	Eyebolt					2
-	Kit, ventilatorhuis			96830826	1	
151	Ventilatorkap					1
152.a	Rubber bus					4
152	Hex head cap screw					4
196	Diafragma					1
-	Kit, flens			96796662	1	
156.b	Flens					1
159.b	Afdichtingsring					1
185.b	Moer					4
185	Hex socket head cap screw					4
186	Aftapplug					4
195.a	Grease nipple					1
-	Kit, voet			96796666	1	
191	voet					2
192	Hex socket head cap screw					4
194	Borgring					4
194	Moer					4
-	Kit, funct. module - E-pump			96348929	1	

Pos	Omschrijving	Opmerking	Classificatie Gegevens	Onderdeeln	Aant	Eenhei
263	MGE large I/O add-on					1
-	Kit, funct. module -Geni/RS485			96348932	1	
263	Add-on moduul, compl. met aansluitklemmen					1
-	Kit, Pakkingen			96798508	1	
184	O-ring		Diameter: 235			2
275	Kit, inverter board			96348919	1	
-	Kit, sleutel			96279873	1	
40	Parallel sleutel		Aanduiding: DS96 DIN 6885			1
			Afmeting: 12X8X90			
-	Kit, smeernippel			96796671	1	
195.b	Grease nipple					2
195.a	Grease nipple					1
-	Kit, motor			96844397	1	
	Flex insulation					3
	EMC filter					1
	Cover cpl.					1
	Ventilator					1
	Motor					1
99a	Ringhouder					1
151	Ventilatorkap					1
152.a	Rubber bus					4
152	Hex head cap screw					4
177	Torx Screw					1
185.b	Moer					4
185.b	Moer					4
191	voet					2
192	Hex socket head cap screw					4
194	Borgring					4
196	Diafragma					1
273a	Pan head thread forming screw					4
-	Kit, ND-end shield cpl.			96796669	1	
32b	Waved washer					1
156.a	End shield NDE					1
157	O-ring					1
159	V-ring					1
185.c	Moer					4
185.a	Hex socket head cap screw					4
195.b	Grease nipple					1
-	Kit, bed. paneel			96348924	1	
259	Operation panel					1
274	Kit, rectifier board			96348921	1	

Pos	Omschrijving	Opmerking	Classificatie Gegevens	Onderdeeln	Aant	Eenhei
-251	Kit, aansluitkast			96348913	1	
164	Cover cpl.					1
166	Pan head thread forming screw					5
251	Terminal box cpl.					1
277	Blinddeksel					1
283	Motor cover cpl.					1
284	Deksel					1
-	Kit, varistor			96348917	1	
279.b	Pan head thread forming screw					2
279	Varistor					1
49	Waaier			98989689	1	pcs