Inventflow: Grundfos A-partner

Grundfos TP 150-110/4 A-F-A-BQQE-MX3

Bekijk de pomp hier:
https://inventflow.nl/nl/pompenfilter/tp/grundfos-tp-150-110-4-a-f-a-bqqe-mx3

Contact

info@inventflow.nl
+31 (0) 546 45 80 72

Datablad

Aantal	Omschrijving
1	**TP 150-110/4 A-F-A-BQQE-MX3**

Opm. De foto kan afwijken van het eigenlijke product

Artikelnr.: 98908287

Enkeltraps, close-coupled, slakkenhuis pomp met in-lijn zuig- en perspoorten van identieke diameter. De pomp is van het "van bovenaf uittrekbaar" ontwerp, d.w.z. de motor, pompkop en waaier kunnen voor onderhoud of service worden verwijderd terwijl het pomphuis in het leidingwerk blijft.

De pomp is uitgerust met een niet-gebalanceerde rubberen balgafdichting. De asafdichting is conform EN 12756. Aansluiting van het leidingwerk via PN 16 DIN flenzen (EN 1092-2 en ISO 7005-2).

De pomp is uitgerust met een ventilatorgekoelde asynchrone motor.

Regeling:

Frequency converter:	NONE

Vloeistof:

Te verpompen medium:	Water
Bereik vloeistoftemperatuur:	-25 .. 120 °C
Medium temperatuur tijdens bedrijf:	20 °C
Dichtheid:	998.2 kg/m³

Technisch:

Toerental waarop de pompgegevens zijn gebaseerd:	1460 omw/min
Nominaal debiet:	224 m³/u
Nominale opvoerhoogte:	9.52 m
Werkelijke waaierdiameter:	196-178 mm
Code voor asafdichting:	BQQE
Curve tolerantie:	ISO9906:2012 3B2

Materialen:

Pomphuis:	Gietijzer
Pomp behuizing:	EN-GJL-250
Pomphuis:	ASTM class 35
Waaier:	Gietijzer
	EN-GJL-200
	ASTM class 30

Installatie:

Bereik van omgevingstemperatuur:	-20 .. 55 °C
Maximale bedrijfsdruk:	16 bar
Max. druk bij toegestane temp:	16 bar / 120 °C
Type aansluiting:	DIN
Grootte van aansluiting:	DN 150
Druktrap voor leidingaansluiting:	PN 16
Inbouwlengte:	800 mm
Flensmaat van de motor:	FF265

Aantal	Omschrijving

Elektrische gegevens:

Motortype:	SIEMENS
IE efficiëntieklasse:	IE3
Nominaal vermogen - P2:	7.5 kW
Netfrequentie:	50 Hz
Nominale spanning:	3 x 380-420D/660-725Y V
Nominaalstroom:	15,12-13,7/8,72-7,89 A
Startstroom:	740-740 %
Cos phi - power factor:	0.84
Nominaal toerental:	1465 omw/min
Rendement:	IE3 90,4%
Motorrendement bij nominale belasting:	90.4-90.4 %
Motor efficientie bij 3/4 vermogen:	91.1-91.1 %
Motor efficientie bij half vermogen:	90.8-90.8 %
Pooltal:	4
Dichtheidsklasse (IEC 34-5):	IP55
Isolatie klasse (IEC 85):	F
Motor Nr.:	83V15222

Overige:

Minimale Efficiëntie Index, MEI ≥:	0.70
Netto gewicht:	233 kg
Bruto gewicht:	272 kg
Transportvolume:	0.98 m³
Danish VVS No.:	381718110
Finnish LVI No.:	4616152
Land van herkomst:	HU
HS code:	84137051

98908287 TP 150-110/4 A-F-A-BQQE-MX3 50 Hz

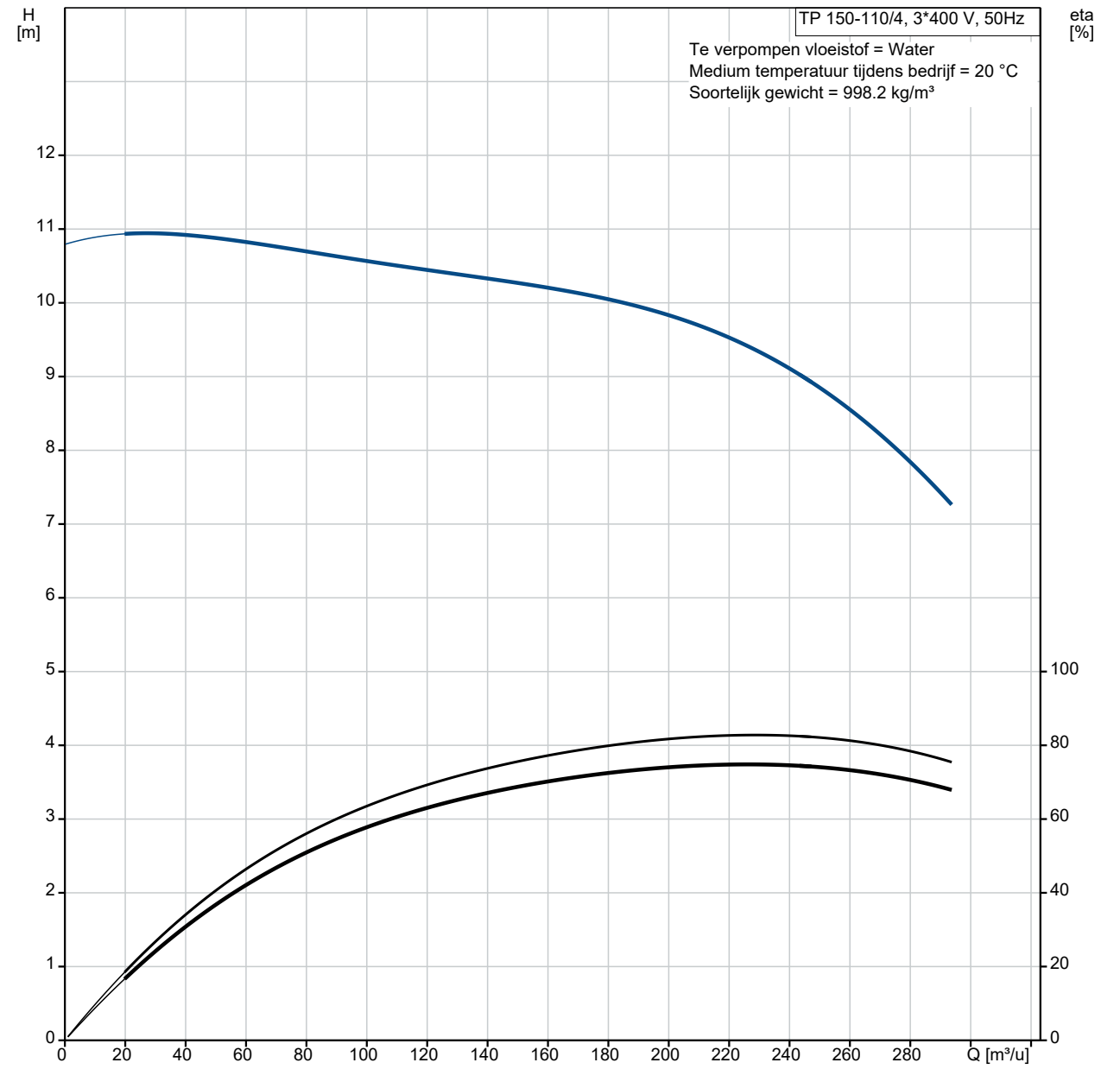

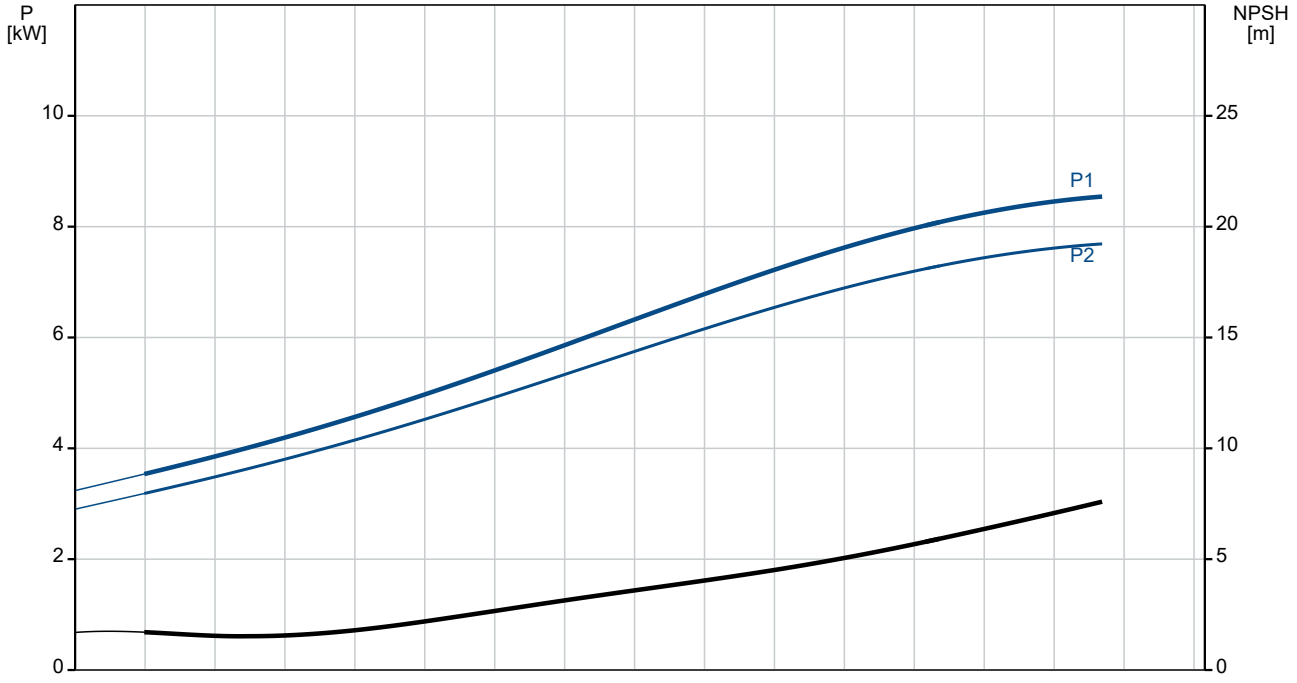

Omschrijving	Specificatie
Algemene informatie:	
Productnaam::	TP 150-110/4 A-F-A-BQQE-MX3
Productnummer::	98908287
EAN nummer::	5712603382630
Technisch:	
Toerental waarop de pompgegevens zijn gebaseerd:	1460 omw/min
Nominaal debiet:	224 m³/u
Nominale opvoerhoogte:	9.52 m
Maximale opvoerhoogte:	110 dm
Werkelijke waaierdiameter:	196-178 mm
Code voor asafdichting:	BQQE
Curve tolerantie:	ISO9906:2012 3B2
Pomp versie:	A
Materialen:	
Pomphuis:	Gietijzer
Pomp behuizing:	EN-GJL-250
Pomphuis:	ASTM class 35
Waaier:	Gietijzer
Waaier:	EN-GJL-200
Waaier:	ASTM class 30
Materiaal code:	A
Installatie:	
Bereik van omgevingstemperatuur:	-20 .. 55 °C
Maximale bedrijfsdruk:	16 bar
Max. druk bij toegestane temp:	16 bar / 120 °C
Type aansluiting:	DIN
Grootte van aansluiting:	DN 150
Druktrap voor leidingaansluiting:	PN 16
Inbouwlengte:	800 mm
Flensmaat van de motor:	FF265
Code voor leidingaansluiting:	F
Vloeistof:	
Te verpompen medium:	Water
Bereik vloeistoftemperatuur:	-25 .. 120 °C
Medium temperatuur tijdens bedrijf:	20 °C
Dichtheid:	998.2 kg/m³
Elektrische gegevens:	
Motortype:	SIEMENS
IE efficiëntieklasse:	IE3
Nominaal vermogen - P2:	7.5 kW
Netfrequentie:	50 Hz
Nominale spanning:	3 x 380-420D/660-725Y V
Nominaalstroom:	15,12-13,7/8,72-7,89 A
Startstroom:	740-740 %
Cos phi - power factor:	0.84
Nominaal toerental:	1465 omw/min
Rendement:	IE3 90,4%
Motorrendement bij nominale belasting:	90.4-90.4 %
Motor efficientie bij 3/4 vermogen:	91.1-91.1 %
Motor efficientie bij half vermogen:	90.8-90.8 %
Pooltal:	4
Dichtheidsklasse (IEC 34-5):	IP55
Isolatie klasse (IEC 85):	F
Motorbeveiliging:	PTC
Motor Nr.:	83V15222
Regeling:	
Frequentie omvormer:	NONE
Overige:	
Minimale Efficiëntie Index, MEI ≥:	0.70
Netto gewicht:	233 kg
Bruto gewicht:	272 kg
Transportvolume:	0.98 m³

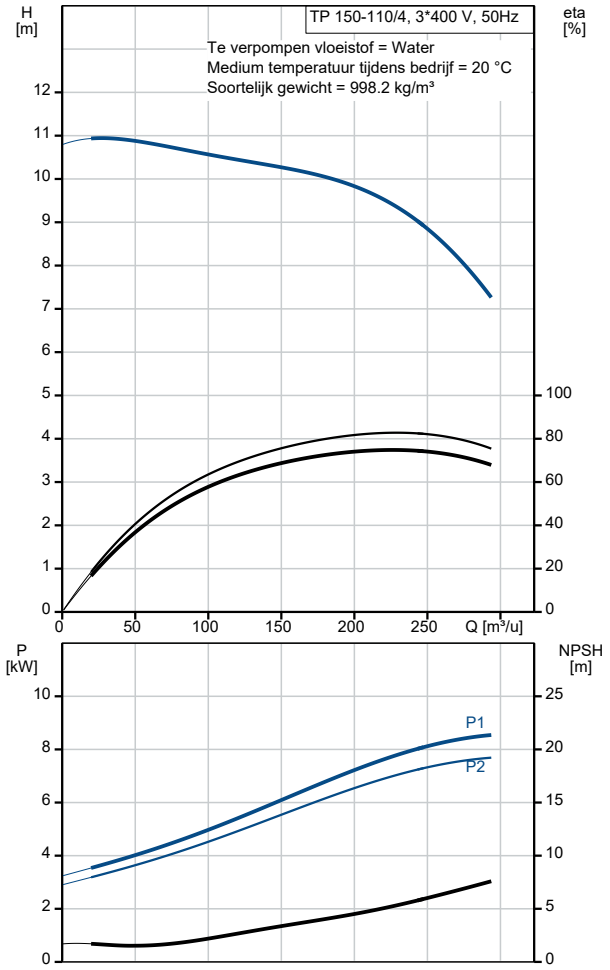

Omschrijving	Specificatie
Danish VVS No.:	381718110
Finnish LVI No.:	4616152
Land van herkomst:	HU
HS code:	84137051

98908287 TP 150-110/4 A-F-A-BQQE-MX3 50 Hz

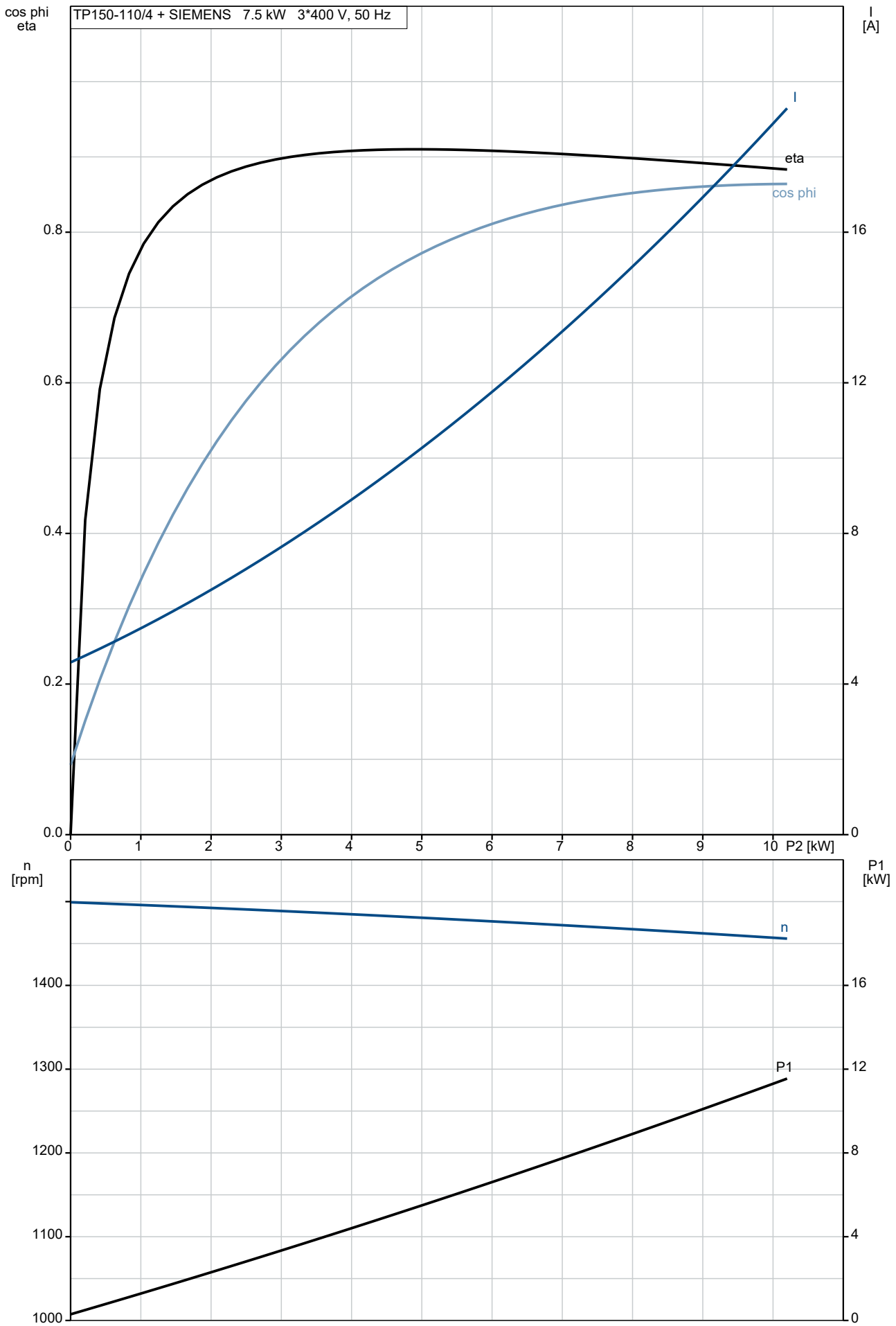

98908287 TP 150-110/4 A-F-A-BQQE-MX3 50 Hz

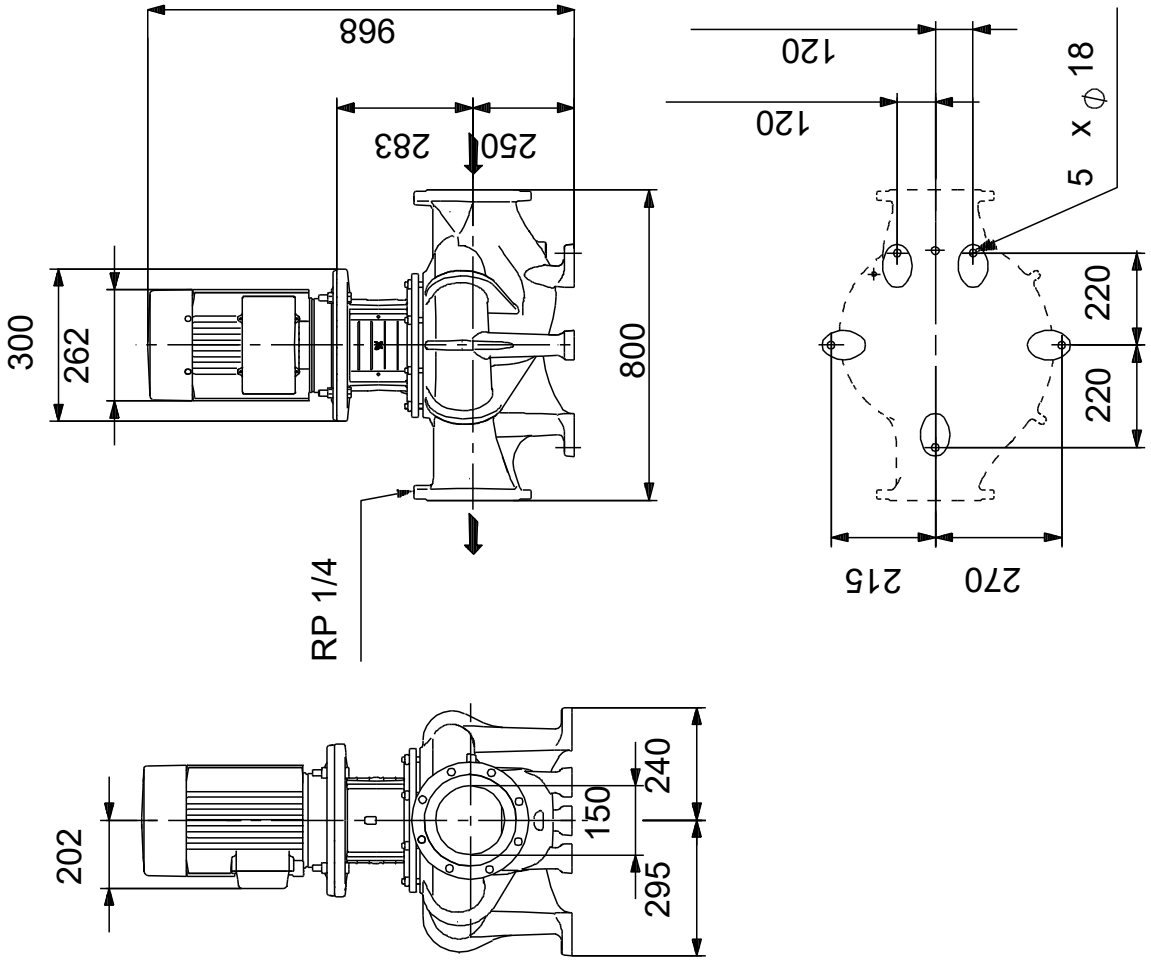

Opm! Alle unit's zijn in [mm] tenzij anders aangegeven.
Disclaimer: Deze eenvoudige maatschets toont u niet alle details.

Service onderdelen TP 150-110/4, Artikelnr. 98908287
Geproduceerd na 2104 (productiejaar en weeknummer)

Pos	Omschrijving	Opmerking tekst	Classificatie Gegevens	Onderdeelnr.	Aantal	Eenheid
-	Motor				1	pcs
156	Spare, motor fan			98507836	1	
151	Spare, motor fan cover			97644232	1	
176	Spare, Terminal board			98505507	1	
164a	Spare, Terminal box			98505711	1	
18	Plug			96620482	1	pcs
18	Plug			98164277	1	pcs
19	Plug			98163028	2	pcs
49	Waaier			99120374	1	pcs
- 50	Pump housing cpl.			98874375	1	pcs
66a	Moer		Draad: M10	96620484	8	
67	Moer		Draad: M18	92526535	1	pcs
72.a	O-ring		Diameter: 221,84	92547617	1	pcs
			Materiaal type: EPDM			
			Dikte: 3,53			
72.a	O-ring		Diameter: 221,84	97511825	1	pcs
			Materiaal type: EPDM			
			Dikte: 3,53			
72.a	O-ring		Diameter: 221,84	97757671	1	pcs
			Materiaal type: EPDM			
			Dikte: 3,53			
105b	Spacer			96591277	1	pcs
105	Asafdichting			92514302	1	pcs
105	Asafdichting			98434906	1	pcs