Inventflow: Grundfos A-partner

Grundfos TP 80-30/4 AI-F-A-BQQE-DX3

Bekijk de pomp hier:
https://inventflow.nl/nl/pompenfilter/tp/grundfos-tp-80-30-4-ai-f-a-bqqe-dx3

Contact

info@inventflow.nl
+31 (0) 546 45 80 72

Datablad

Aantal	Omschrijving
1	**TP 80-30/4 AI-F-A-BQQE-DX3**

Opm. De foto kan afwijken van het eigenlijke product

Artikelnr.: 98958007

Enkeltraps, close-coupled, slakkenhuis pomp met in-lijn zuig- en perspoorten van identieke diameter. De pomp is van het "van bovenaf uittrekbaar" ontwerp, d.w.z. de motor, pompkop en waaier kunnen voor onderhoud of service worden verwijderd terwijl het pomphuis in het leidingwerk blijft.

De pomp is uitgerust met een niet-gebalanceerde rubberen balgafdichting. De asafdichting is conform EN 12756. Aansluiting van het leidingwerk via PN 6 DIN flenzen (EN 1092-2 en ISO 7005-2).

De pomp is uitgerust met een ventilatorgekoelde asynchrone motor.

Regeling:

Frequency converter:	NONE

Vloeistof:

Te verpompen medium:	Water
Bereik vloeistoftemperatuur:	-25 .. 120 °C
Medium temperatuur tijdens bedrijf:	20 °C
Dichtheid:	998.2 kg/m³

Technisch:

Toerental waarop de pompgegevens zijn gebaseerd:	1400 omw/min
Nominaal debiet:	34.9 m³/u
Nominale opvoerhoogte:	1.85 m
Werkelijke waaierdiameter:	104 mm
Code voor asafdichting:	BQQE
Curve tolerantie:	ISO9906:2012 3B2

Materialen:

Pomphuis:	Gietijzer
Pomp behuizing:	EN-GJL-250
Pomphuis:	ASTM class 35
Waaier:	Roestvast staal EN 1.4301 AISI 304

Installatie:

Bereik van omgevingstemperatuur:	-30 .. 40 °C
Maximale bedrijfsdruk:	6 bar
Max. druk bij toegestane temp:	6 bar / 120 °C
Type aansluiting:	DIN
Grootte van aansluiting:	DN 80
Druktrap voor leidingaansluiting:	PN 6
Inbouwlengte:	360 mm
Flensmaat van de motor:	FT100

Elektrische gegevens:

Aantal	Omschrijving

Motortype:	80A
Nominaal vermogen - P2:	0.37 kW
Netfrequentie:	50 Hz
Nominale spanning:	1 x 220-230 V
Nominaalstroom:	2.85 A
Startstroom:	240 %
Cos phi - power factor:	0.97
Nominaal toerental:	1350-1370 omw/min
Motorrendement bij nominale belasting:	62-60 %
Pooltal:	4
Dichtheidsklasse (IEC 34-5):	55 Dust/Jetting
Isolatie klasse (IEC 85):	F
Motor Nr.:	86215102

Overige:

Minimale Efficiëntie Index, MEI ≥:	0.70
Netto gewicht:	43.6 kg
Bruto gewicht:	52.2 kg
Transportvolume:	0.2 m³
Land van herkomst:	HU
HS code:	84137051

98958007 TP 80-30/4 AI-F-A-BQQE-DX3 50 Hz

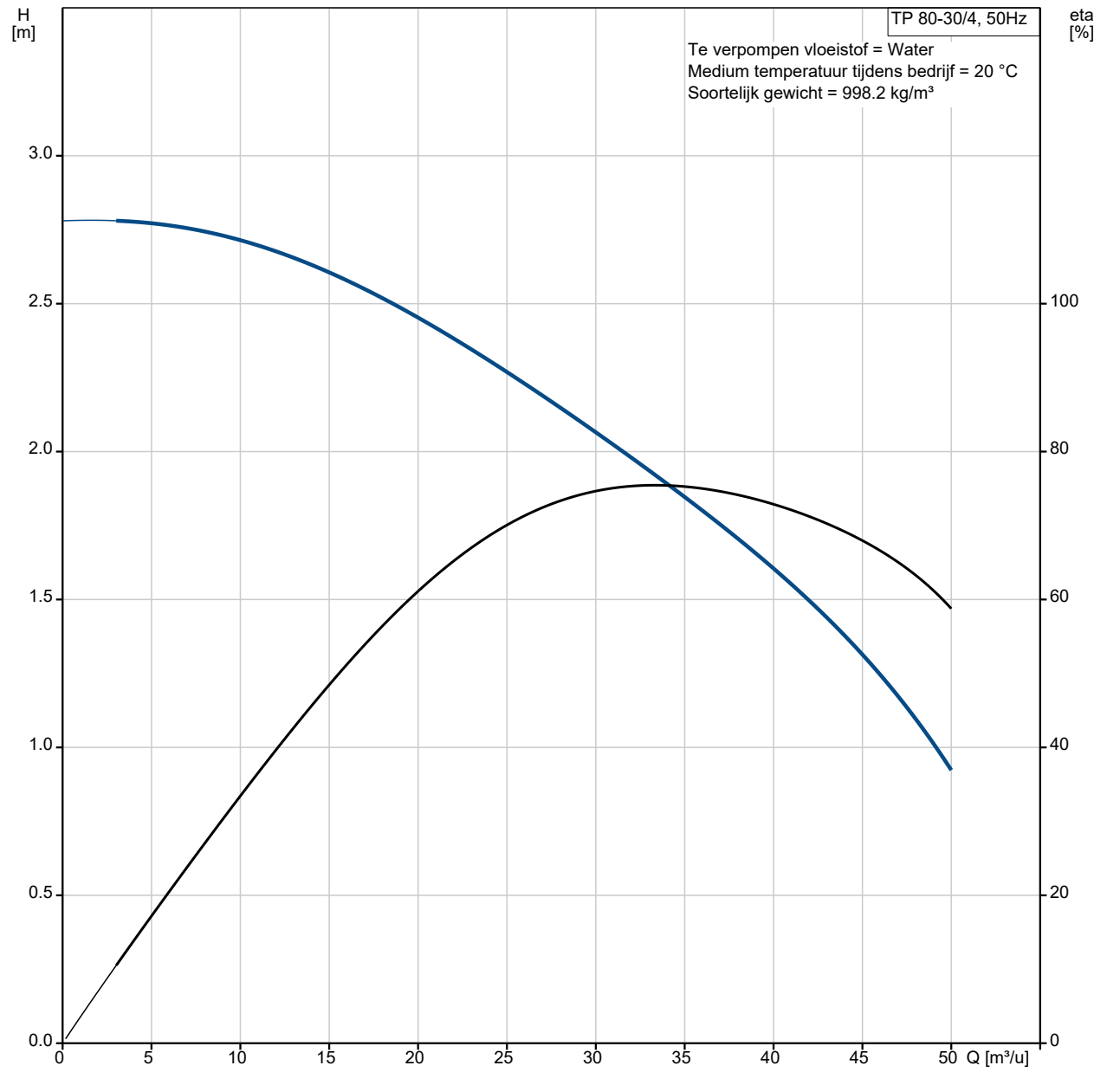

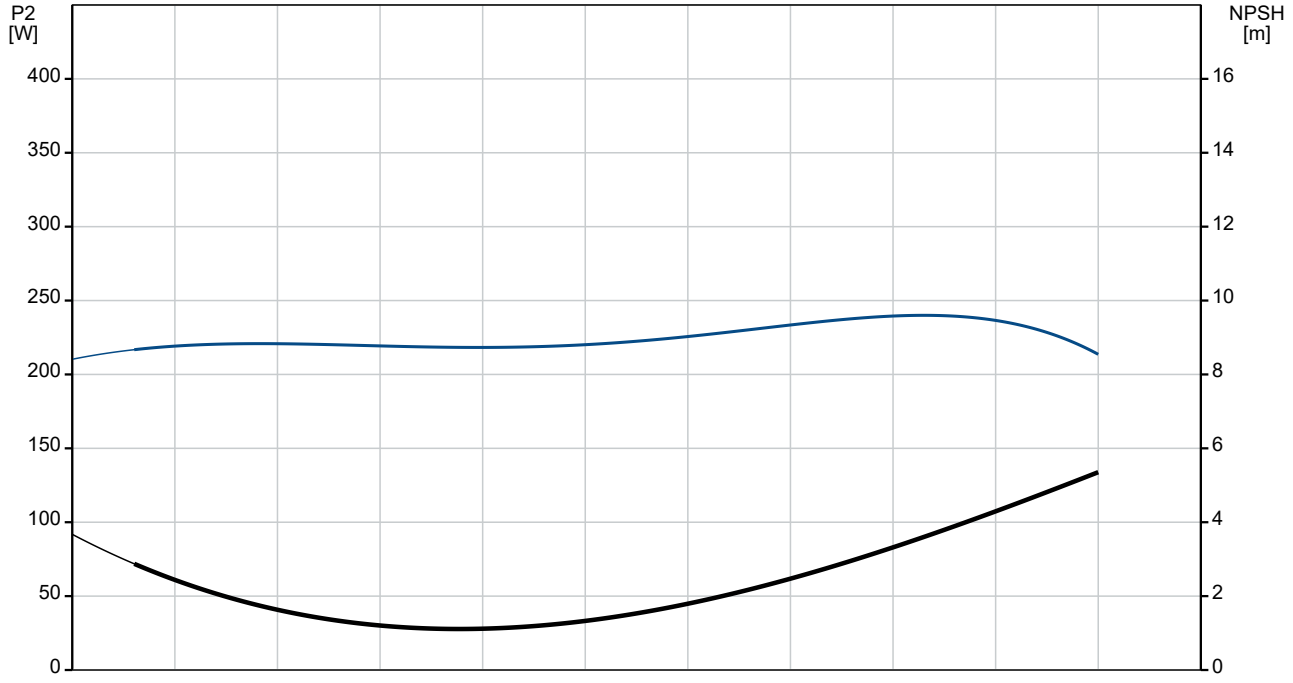

Omschrijving	Specificatie
Algemene informatie:	
Productnaam::	TP 80-30/4 AI-F-A-BQQE-DX3
Productnummer::	98958007
EAN nummer::	5712604244746
Technisch:	
Toerental waarop de pompgegevens zijn gebaseerd:	1400 omw/min
Nominaal debiet:	34.9 m³/u
Nominale opvoerhoogte:	1.85 m
Maximale opvoerhoogte:	30 dm
Werkelijke waaierdiameter:	104 mm
Code voor asafdichting:	BQQE
Curve tolerantie:	ISO9906:2012 3B2
Pomp versie:	AI
Materialen:	
Pomphuis:	Gietijzer
Pomp behuizing:	EN-GJL-250
Pomphuis:	ASTM class 35
Waaier:	Roestvast staal
Waaier:	EN 1.4301
Waaier:	AISI 304
Materiaal code:	A
Installatie:	
Bereik van omgevingstemperatuur:	-30 .. 40 °C
Maximale bedrijfsdruk:	6 bar
Max. druk bij toegestane temp:	6 bar / 120 °C
Type aansluiting:	DIN
Grootte van aansluiting:	DN 80
Druktrap voor leidingaansluiting:	PN 6
Inbouwlengte:	360 mm
Flensmaat van de motor:	FT100
Code voor leidingaansluiting:	F
Vloeistof:	
Te verpompen medium:	Water
Bereik vloeistoftemperatuur:	-25 .. 120 °C
Medium temperatuur tijdens bedrijf:	20 °C
Dichtheid:	998.2 kg/m³
Elektrische gegevens:	
Motortype:	80A
Nominaal vermogen - P2:	0.37 kW
Netfrequentie:	50 Hz
Nominale spanning:	1 x 220-230 V
Nominaalstroom:	2.85 A
Startstroom:	240 %
Cos phi - power factor:	0.97
Nominaal toerental:	1350-1370 omw/min
Motorrendement bij nominale belasting:	62-60 %
Pooltal:	4
Dichtheidsklasse (IEC 34-5):	55 Dust/Jetting
Isolatie klasse (IEC 85):	F
Motorbeveiliging:	PTO
Motor Nr.:	86215102
Regeling:	
Frequentie omvormer:	NONE
Overige:	
Minimale Efficiëntie Index, MEI ≥:	0.70
Netto gewicht:	43.6 kg
Bruto gewicht:	52.2 kg
Transportvolume:	0.2 m³
Land van herkomst:	HU
HS code:	84137051

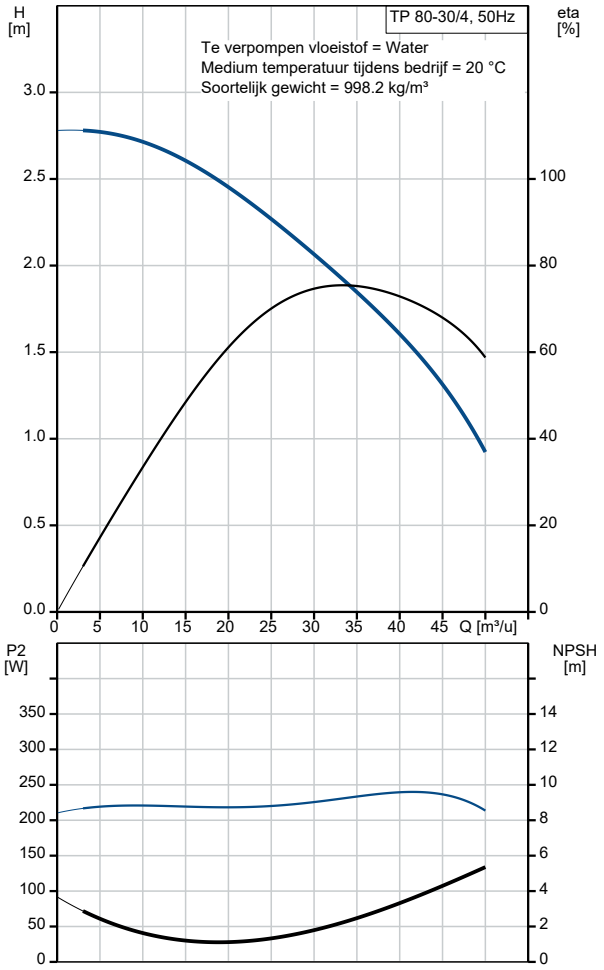

98958007 TP 80-30/4 AI-F-A-BQQE-DX3 50 Hz

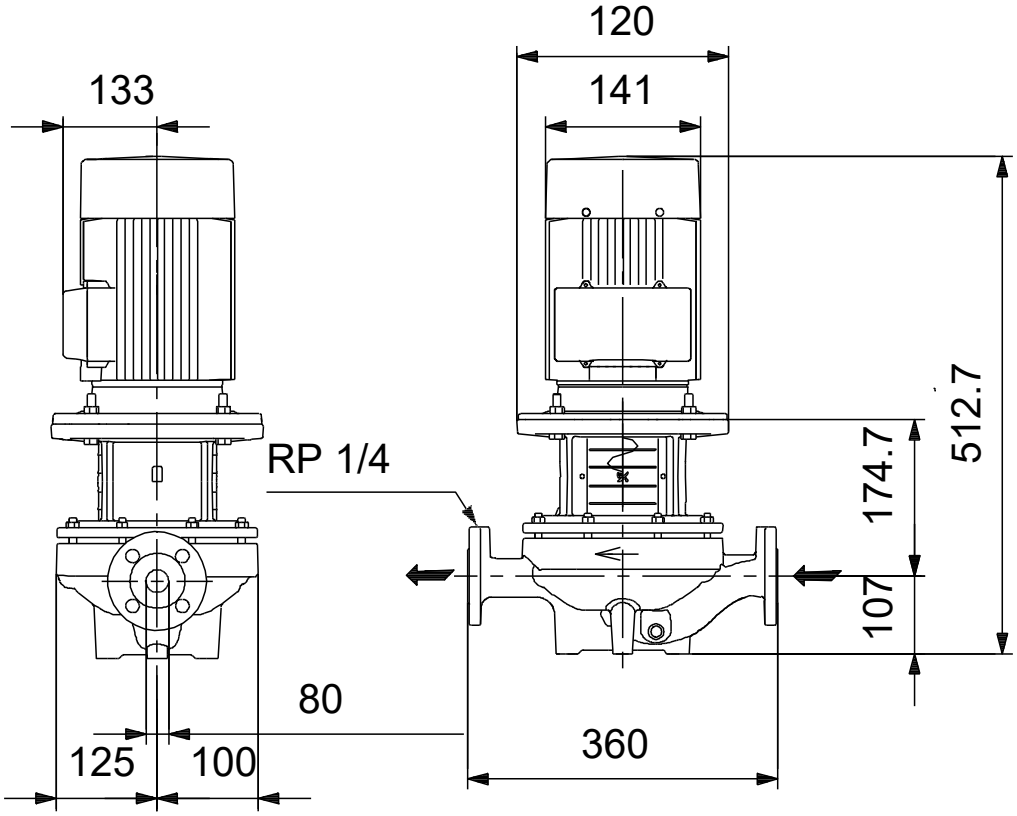

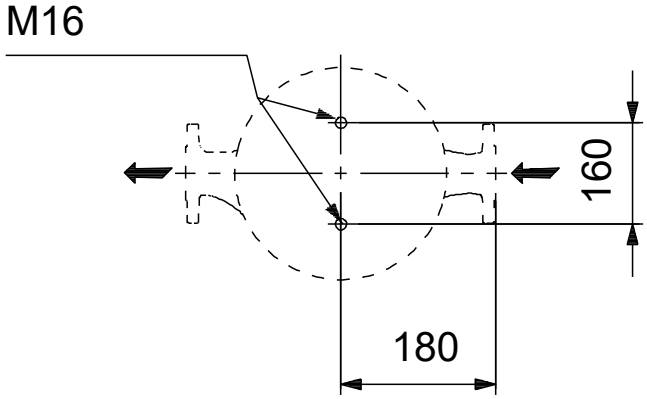

Opm! Alle unit's zijn in [mm] tenzij anders aangegeven.
Disclaimer: Deze eenvoudige maatschets toont u niet alle details.

Service onderdelen TP 80-30/4, Artikelnr. 98958007
Geproduceerd na 1024 (productiejaar en weeknummer)

Pos	Omschrijving	Opmerking tekst	Classificatie Gegevens	Onderdeelnr.	Aantal	Eenheid
-	Kit, koppeling		Afmeting: 19/16	00339119	1	pcs
9	Hex socket head cap screw		Aanduiding: DIN 912		4	
			Lengte: 20			
			Draad: M6			
10a	Koppelingshelft				2	
10	As-pen		Diameter: 5		1	
			Lengte: 26			
-	Kit, asafdichting			98313337	1	pcs
	Plug				2	
72a	O-ring		Diameter: 154		1	
			Materiaal type: EPDM			
			Dikte: 4			
72a	O-ring				1	
105	Asafdichting				1	
-	Shaft w/impeller cpl.			98313245	1	pcs
49b	Conische moer			96547794	1	
49b	Conische bus			96547795	1	
49	Waaier			96547859	1	
51	Shaft			96547791	1	
-	Pump housing cpl.			98313190	1	pcs
45	Nekring			96591222	1	
-	Motor			86900255	1	pcs
-	Kit, Ball bearing			96279730	1	
111	Kogellager		Aanduiding: 6204.2Z.C3.SYN			1
111	Kogellager					1
157	O-ring		Diameter: 32			1
			Materiaal type: NBR			
			Dikte: 2			
158	Waved washer					1
-	Kit, condensator			96279732	1	
161	Condensator					1
-	Kit, ventilator			96279740	1	
156	Ventilator					1
159a	Afdichtingsring					1
-	Kit, ventilatorhuis			96279720	1	
151	Ventilatorkap					1
152	Pan head thread forming screw					2
-	Kit, flens			96279854	1	
156b	Flens					1
159c	Afdichtingsring					1
184	Pakking		Binnendiameter: 114,80			1
			Buitendiameter: 121,20			
			Dikte: 0,25			
185	Pan head screw					4
186	Aftapplug					1
-	Kit, asafdichting			96279722	1	
159c	Afdichtingsring					1
159a	Afdichtingsring					1
-	Kit, aansluitkast			96279725	1	
152	Pan head thread forming screw					4
164a	Terminal box w/gasket					1
164	Terminal box cover w/gasket					1
166	Pan head screw					4

Pos	Omschrijving	Opmerking tekst	Classificatie Gegevens	Onderdeelnr.	Aantal	Eenheid
173a	Ring		Aanduiding: VIERKANT			1
			Binnendiameter: 5,5			
			Buitendiameter: 10X10			
			Dikte: 1,5			
173a	Pomphuis					1
173	Pan head thread forming screw		Aanduiding: COMBI TORX T25			1
173	Pan head screw		Aanduiding: DIN 7985			1
175	Pan head screw		Aanduiding: DIN 7985			4
176	Terminal cpl.					1
2	Motor stoel			98679966	1	pcs
7a	Pan head screw			96536492	4	pcs
7	Koppelingsbeschermer			96590452	2	pcs
10	As-pen		Diameter: 5	96536473	1	pcs
			Lengte: 26			
10	As-pen		Diameter: 5	96587588	1	pcs
			Lengte: 26			
18	Ontluchtingsschroef		Draad: 1/4"	98164273	1	pcs
19	Plug			98163028	2	pcs
26	Hex head screw		Lengte: 25	97506945	8	pcs
			Draad: M10			
72a	O-ring		Diameter: 154	98163015	1	pcs
			Materiaal type: EPDM			
			Dikte: 4			