Inventflow: Grundfos A-partner

Grundfos NK 150-250/235 EUP A1F1AE-SBQQE

Bekijk de pomp hier:
https://inventflow.nl/nl/pompenfilter/nk/grundfos-nk-150-250-235-eup-a1f1ae-sbqqe

Contact

info@inventflow.nl
+31 (0) 546 45 80 72

Datablad

Aantal	Omschrijving
1	**NK 150-250/235 EUP A1F1AE-SBQQE**

Opm. De foto kan afwijken van het eigenlijke product

Artikelnr.: 98971660

Niet zelfaanzuigende, eentraps centrifugaalpomp, ontworpen conform ISO 5199 met afmetingen en nominale prestaties conform EN 733. Flenzen zijn PN 10 met afmetingen overeenkomstig EN 1092-2. De pomp is voorzien van een axiale zuigpoort, een radiale perspoort en horizontale as. De pomp is van het 'back pull-out' type waarbij het mogelijk is om de motor, de koppeling, het lagerhuis en de waaier te verwijderen zonder het pomphuis of het leidingwerk van zijn plaats te halen.

De pomp is uitgerust met een op de voet gemonteerde, ventilatorgekoelde asynchrone motor. Pomp en motor zijn gemonteerd op een gemeenschappelijk basisframe.

Regeling:

Frequency converter:	NONE
Druksensor:	N

Vloeistof:

Te verpompen medium:	Water
Bereik vloeistoftemperatuur:	-25 .. 120 °C
Medium temperatuur tijdens bedrijf:	20 °C
Dichtheid:	998.2 kg/m³

Technisch:

Toerental waarop de pompgegevens zijn gebaseerd:	970 omw/min
Nominaal debiet:	237.9 m³/u
Pomp met motor:	Y
Nominale opvoerhoogte:	6.1 m
Werkelijke waaierdiameter:	235 mm
Nominale waaierdiameter:	250
Code voor asafdichting:	BQQE
Curve tolerantie:	ISO9906:2012 3B2
Lager ontwerp:	Standaard

Materialen:

Pomphuis:	Gietijzer
Pomp behuizing:	EN-GJL-250
Pomphuis:	ASTM class 35
Slijtring:	Brass
Waaier:	Gietijzer
	EN-GJL-200
	ASTM class 30
As:	Stainless steel
	EN 1.4301
	AISI 304
Interne coating pomphuis:	CED

Installatie:

Maximum ambient temperature:	55 °C
Maximale bedrijfsdruk:	10 bar
Leidingaansluiting standaard:	EN 1092-2
Type zuig aansluiting:	DIN
Type persaansluiting:	DIN
Maat van de zuigaansluiting:	DN 200
Maat van de persaansluiting:	DN 150
Druktrap voor leidingaansluiting:	PN 10
Type koppeling:	Flexible w/o spacer
Base frame design:	EN/ISO

Aantal	Omschrijving

Grouting: N

Elektrische gegevens:

Motortype:	SIEMENS
IE efficiëntieklasse:	IE3
Nominaal vermogen - P2:	5.5 kW
Netfrequentie:	50 Hz
Nominale spanning:	3 x 380-420D/660-725Y V
Nominaalstroom:	12,2-11,0/7,00-6,40 A
Startstroom:	660-660 %
Cos phi - power factor:	0.78
Nominaal toerental:	970 omw/min
Rendement:	IE3 88,0%
Motorrendement bij nominale belasting:	88.0-88.0 %
Motor efficientie bij 3/4 vermogen:	89.1-89.1 %
Motor efficientie bij half vermogen:	89.0-89.0 %
Pooltal:	6
Dichtheidsklasse (IEC 34-5):	IP55
Isolatie klasse (IEC 85):	F
Motor Nr.:	98957457

Overige:

Minimale Efficiëntie Index, MEI ≥:	0.63
Netto gewicht:	414 kg
Bruto gewicht:	481 kg
Transportvolume:	1.53 m³
Land van herkomst:	HU
HS code:	84137059

98971660 NK 150-250/235 EUP A1F1AE-SBQQE 50 Hz

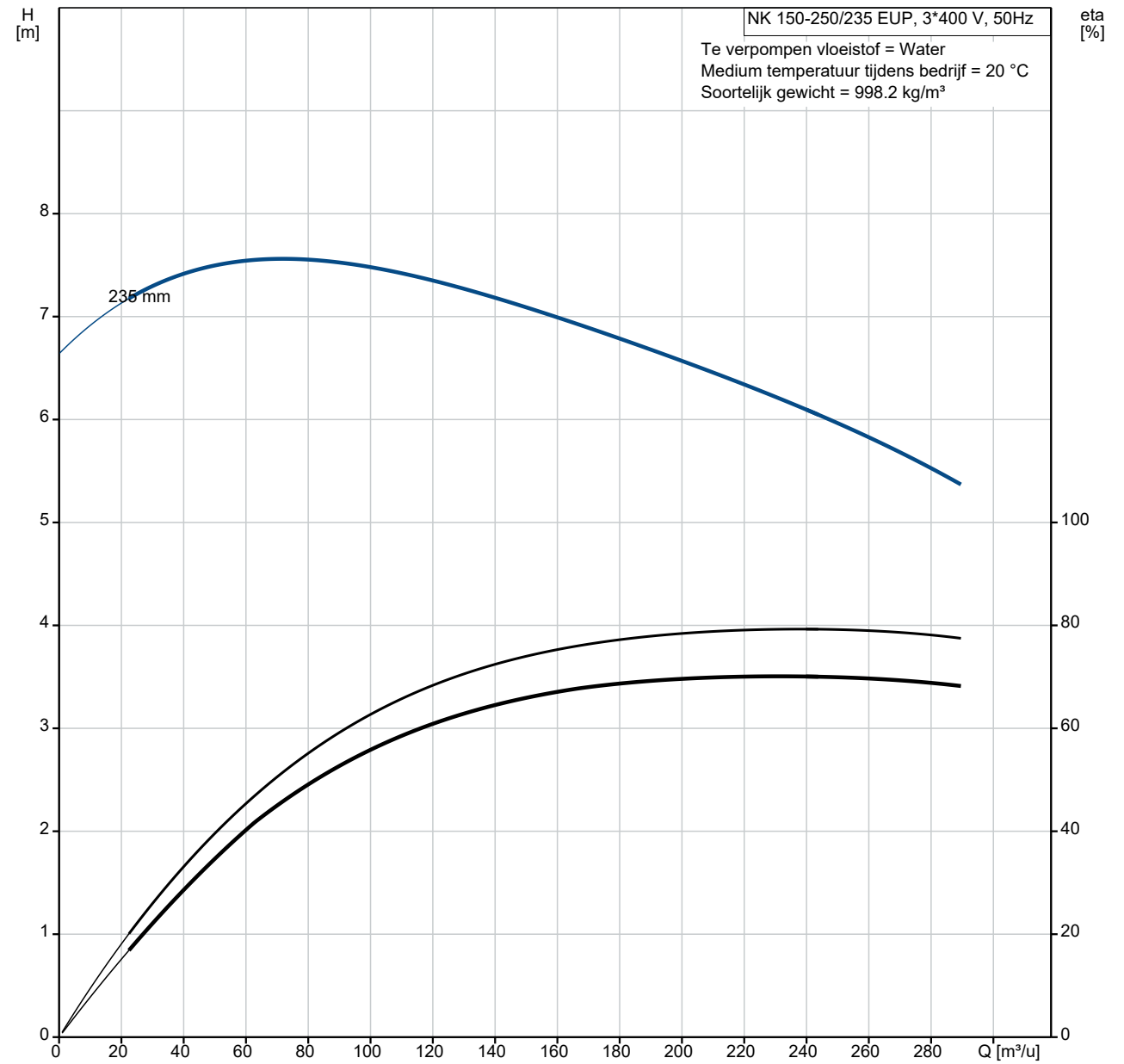

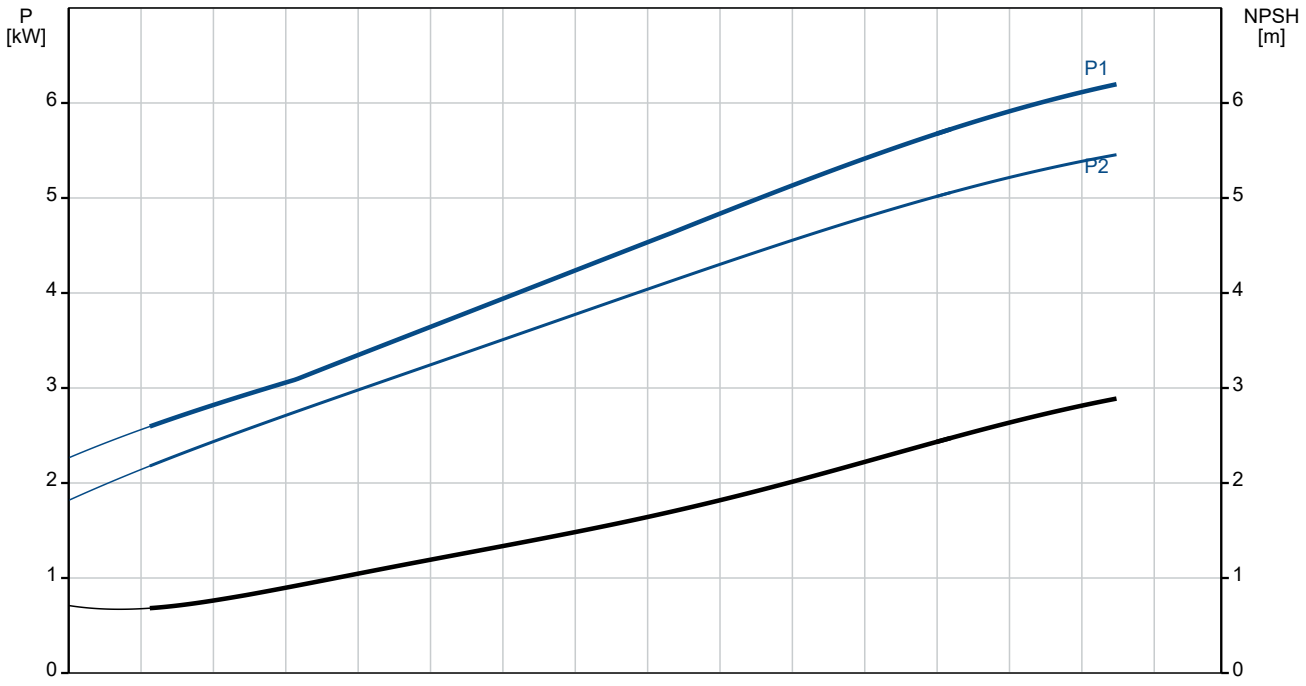

Omschrijving	Specificatie
Algemene informatie:	
Productnaam::	NK 150-250/235 EUP A1F1AE-SBQQE
Productnummer::	98971660
EAN nummer::	5712604469774
Technisch:	
Toerental waarop de pompgegevens zijn gebaseerd:	970 omw/min
Nominaal debiet:	237.9 m³/u
Pomp met motor:	Y
Nominale opvoerhoogte:	6.1 m
Werkelijke waaierdiameter:	235 mm
Nominale waaierdiameter:	250
Asdiameter:	42 mm
Code voor asafdichting:	BQQE
Curve tolerantie:	ISO9906:2012 3B2
Pomp versie:	A1
Lager ontwerp:	Standaard
Materialen:	
Pomphuis:	Gietijzer
Pomp behuizing:	EN-GJL-250
Pomphuis:	ASTM class 35
Slijtring:	Brass
Waaier:	Gietijzer
Waaier:	EN-GJL-200
Waaier:	ASTM class 30
As:	Stainless steel
As:	EN 1.4301
As:	AISI 304
Interne coating pomphuis:	CED
Materiaal code:	A
Code voor rubber:	E
Installatie:	
Maximum ambient temperature:	55 °C
Maximale bedrijfsdruk:	10 bar
Leidingaansluiting standaard:	EN 1092-2
Type zuig aansluiting:	DIN
Type persaansluiting:	DIN
Maat van de zuigaansluiting:	DN 200
Maat van de persaansluiting:	DN 150
Druktrap voor leidingaansluiting:	PN 10
Type koppeling:	Flexible w/o spacer
Base frame design:	EN/ISO
Grouting:	N
Code voor leidingaansluiting:	F
Vloeistof:	
Te verpompen medium:	Water
Bereik vloeistoftemperatuur:	-25 .. 120 °C
Medium temperatuur tijdens bedrijf:	20 °C
Dichtheid:	998.2 kg/m³
Elektrische gegevens:	
Motortype:	SIEMENS
IE efficiëntieklasse:	IE3
Nominaal vermogen - P2:	5.5 kW
Netfrequentie:	50 Hz
Nominale spanning:	3 x 380-420D/660-725Y V
Nominaalstroom:	12,2-11,0/7,00-6,40 A
Startstroom:	660-660 %
Cos phi - power factor:	0.78
Nominaal toerental:	970 omw/min
Rendement:	IE3 88,0%
Motorrendement bij nominale belasting:	88.0-88.0 %
Motor efficientie bij 3/4 vermogen:	89.1-89.1 %

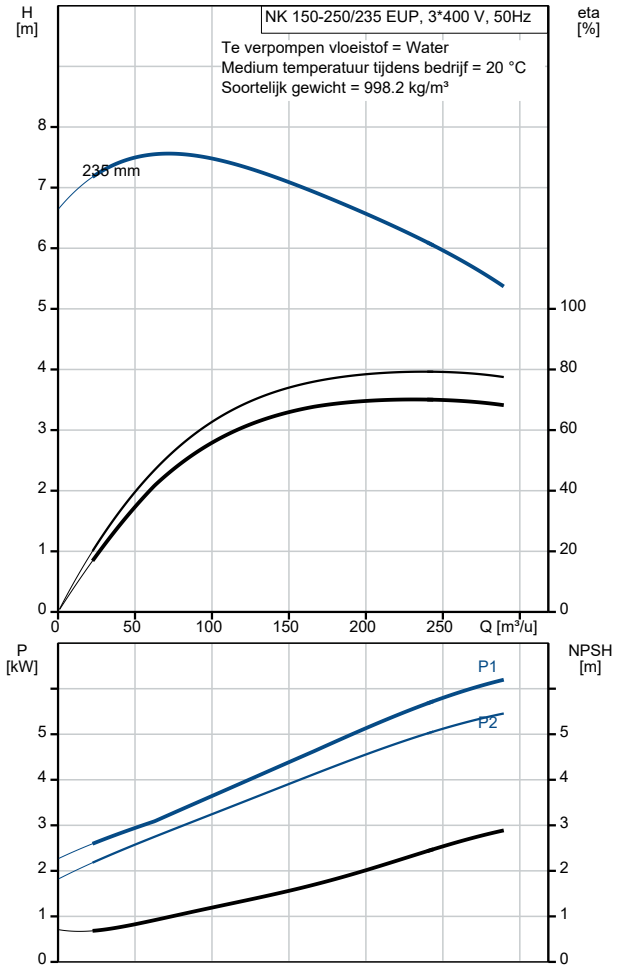

Omschrijving	Specificatie
Motor efficientie bij half vermogen:	89.0-89.0 %
Pooltal:	6
Dichtheidsklasse (IEC 34-5):	IP55
Isolatie klasse (IEC 85):	F
Motorbeveiliging:	PTC
Motor Nr.:	98957457
Regeling:	
Frequentie omvormer:	NONE
Druksensor:	N
Overige:	
Minimale Efficiëntie Index, MEI ≥:	0.63
Netto gewicht:	414 kg
Bruto gewicht:	481 kg
Transportvolume:	1.53 m³
Land van herkomst:	HU
HS code:	84137059

98971660 NK 150-250/235 EUP A1F1AE-SBQQE 50 Hz

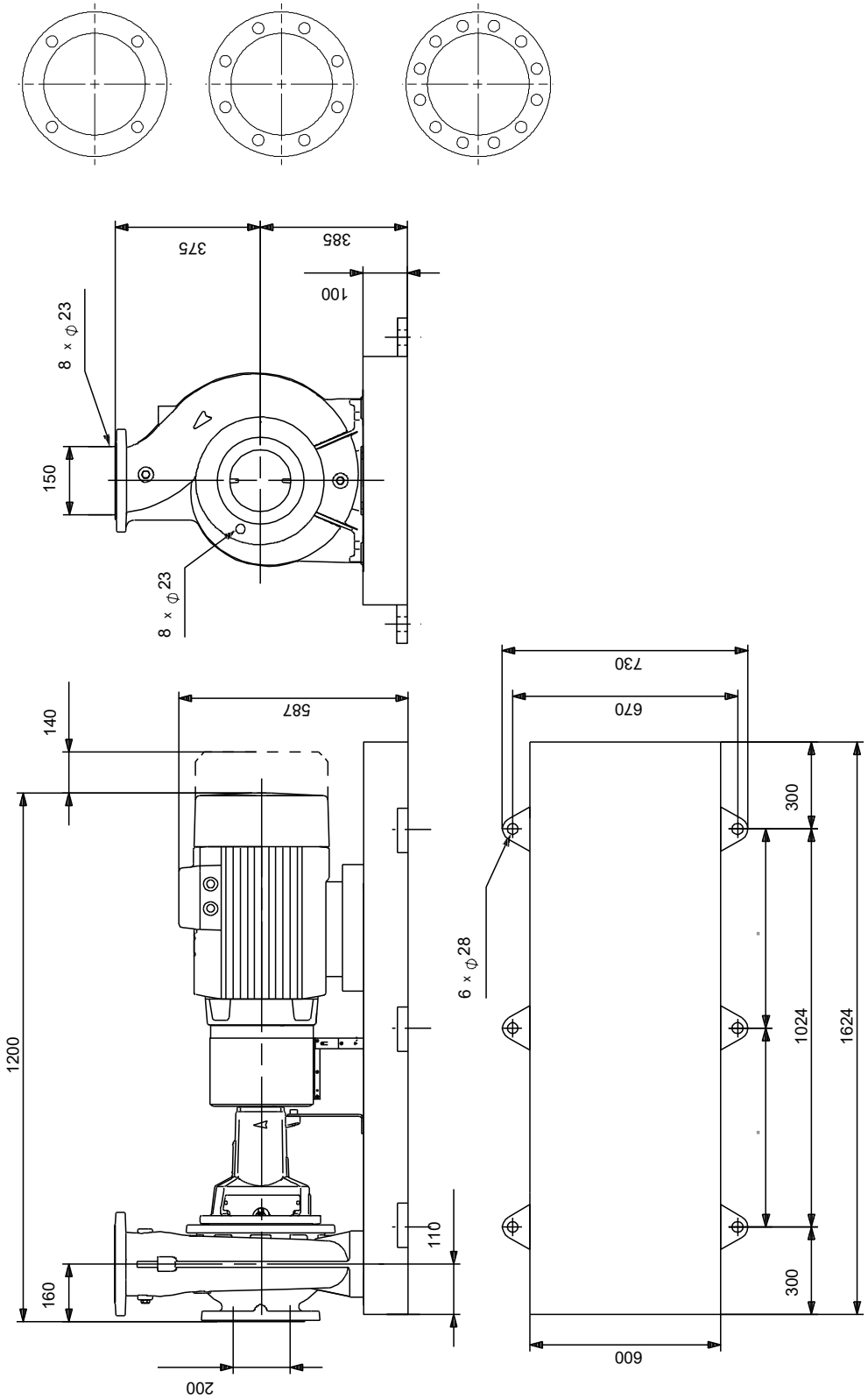

Opm! Alle unit's zijn in [mm] tenzij anders aangegeven.
Disclaimer: Deze eenvoudige maatschets toont u niet alle details.

Service onderdelen NK 150-250/235 EUP, Artikelnr. 98971660
Geproduceerd na 1703 (productiejaar en weeknummer)

Pos	Omschrijving	Opmerking tekst	Classificatie Gegevens	Onderdeelnr.	Aantal	Eenheid
-	Kit, lager			95919874	1	pcs
53a	O-ring		Diameter: 3		1	
			Dikte: 109,5			
53	Kogellager				1	
54a	O-ring		Diameter: 3		1	
			Dikte: 109,5			
54	Kogellager				1	
99	Ringhouder				2	
156a	Lagerplaat				2	
159a	V-ring				2	
-	Kit, bearing bracket			96935044	1	pcs
7.k	Hex socket head cap screw		Lengte: 10		4	
			Draad: M6			
36.a	Moer				10	
76a	Klinknagel				2	
86	Lagerschaal				1	
90.e	Hex head screw		Lengte: 25		1	
			Draad: M12			
124d	Shaft guard				1	
124d	Shaft guard				1	
124.d	Pan head screw				4	
-	Kit, bolt for coupling			96809941	1	pcs
-	Bout				8	
-	Bout					1
89q	Ring		Binnendiameter: 16,5			
			Buitendiameter: 25,0			
89g	Spring lock washer					
89f	Ring		Binnendiameter: 14,5			
			Buitendiameter: 25			
89e	Moer					
89d	Bout					
89	Rubber blocks for coupling					1
-	Kit, koppeling			96848914	1	pcs
-	Coupling cpl.				1	
-	Bout					8
-	Bout					
89q	Ring		Binnendiameter: 16,5			
			Buitendiameter: 25,0			
89g	Spring lock washer					
89f	Ring		Binnendiameter: 14,5			
			Buitendiameter: 25			
89e	Moer					
89d	Bout					
89	Rubber blocks for coupling					
89b	Socket set screw					2
89a	Socket set screw					2
89.p	Coupling female					1
89.o	Connector					1
11.a	Parallel sleutel				1	
-	Kit, koppelingsbeschermer			98079148	1	pcs
7b	Hex socket head cap screw		Lengte: 10		4	
			Draad: M6			
7b	Retainer for coupling guard				1	
- 7	Coupling guard cpl.				1	
7e	Hex socket head cap screw					3
7c	Spacer f/coupling guard					1
7	Beschermer					1
94	Borgmoer		Draad: M6			2
-	Kit, cover			96927327	1	pcs

Pos	Omschrijving	Opmerking tekst	Classificatie Gegevens	Onderdeelnr.	Aantal	Eenheid
18	Plug				1	
36	Moer		Draad: M12		10	
77	Cover f/mech. seal				1	
-	Kit, foot for bearing bracket			96909494	1	pcs
	Moer		Draad: M12		2	
66	Ring				2	
90.e	Hex head screw		Lengte: 25		1	
			Draad: M12			
90.d	Hex head bolt		Lengte: 110		2	
			Draad: M12			
90.d	Hex head bolt		Lengte: 70		2	
			Draad: M12			
90.d	Hex head screw		Lengte: 30		2	
			Draad: M12			
90.c	voet				1	
-	Kit, foot for coupling guard			96848500	1	pcs
7h	Hex head screw		Lengte: 16		2	
			Draad: M8			
- 7.d	Foot cpl.				1	
7l	Support f/coupling guard foot					1
7h	Hex socket head cap screw					2
7d	Foot for coupling guard					1
66	Ring					2
66	Ring				2	
-	Kit, nut			96939132	1	pcs
11	Sleutel				1	
- 36	Moer				1	
66a	Spring lock washer					1
66	Ring					1
67	Moer		Draad: M24			1
-	Kit, pomphuis			98801847	1	pcs
6	Pomphuis				1	
20	Plug				2	
36	Moer		Draad: M12		10	
-	Kit, rubber blocks f. coupling			96789247	1	pcs
89	Rubber blocks for coupling				8	
-	Kit, shaft			96861522	1	pcs
11.a	Parallel sleutel				1	
11	Sleutel				1	
51	Shaft				1	
66a	Spring lock washer				1	
66	Ring				1	
67	Moer		Draad: M24		1	
-	Kit, shaft cover			96809961	1	pcs
124d	Shaft guard				1	
124d	Shaft guard				1	
124.d	Pan head screw				4	
-	Spare, wear ring			96810109	1	pcs
45	Slijtring				1	
-	V-ring			96871240	1	pcs
159a	V-ring				2	
	Motor				1	pcs
7k	Hex socket head cap screw		Lengte: 10	97506946	4	pcs
			Draad: M6			
28	Hex head screw		Lengte: 25	99522923	1	pcs
			Draad: M12			
36	Moer		Draad: M10	96620484	8	pcs
36	Moer		Draad: M12	96620479	10	pcs
49	Waaier			99747650	1	pcs
54a	O-ring		Diameter: 3	97511812	2	pcs
			Dikte: 109,5			
67	Moer		Draad: M25	92526532	1	pcs
72.a	O-ring		Diameter: 278,99	92547634	1	pcs
			Materiaal type: EPDM			

Pos	Omschrijving	Opmerking tekst	Classificatie Gegevens	Onderdeelnr.	Aantal	Eenheid
			Dikte: 3,53			
72.a	O-ring		Diameter: 278,99	92526510	1	pcs
			Materiaal type: EPDM			
			Dikte: 3,53			
72.a	O-ring		Diameter: 278,99	97511839	1	pcs
			Materiaal type: EPDM			
			Dikte: 3,53			
72.a	O-ring		Diameter: 278,99	97757673	1	pcs
			Materiaal type: EPDM			
			Dikte: 3,53			
77a	Pan head screw			99266550	4	pcs
86	Lagerschaal			99081097	1	pcs
99	Ringhouder			99415814	2	pcs
156a	Lagerplaat			97506939	2	pcs