POMPTECHNIEK • SERVICE • ONDERHOUD

Inventflow: Grundfos A-partner

Grundfos NK 32-160.1/177 A1F2AE-SBQQE

Bekijk de pomp hier:
https://inventflow.nl/nl/pompenfilter/nk/grundfos-nk-32-160-1-177-a1f2ae-sbqqe

Contact

info@inventflow.nl
+31 (0) 546 45 80 72

Datablad

Aantal	Omschrijving
1	**NK 32-160.1/177 A1F2AE-SBQQE**

Opm. De foto kan afwijken van het eigenlijke product

Artikelnr.: 98971723

Niet zelfaanzuigende, eentraps centrifugaalpomp, ontworpen conform ISO 5199 met afmetingen en nominale prestaties conform EN 733. Flenzen zijn PN 16 met afmetingen overeenkomstig EN 1092-2. De pomp is voorzien van een axiale zuigpoort, een radiale perspoort en horizontale as. De pomp is van het 'back pull-out' type waarbij het mogelijk is om de motor, de koppeling, het lagerhuis en de waaier te verwijderen zonder het pomphuis of het leidingwerk van zijn plaats te halen.

De pomp is uitgerust met een op de voet gemonteerde, ventilatorgekoelde asynchrone motor. Pomp en motor zijn gemonteerd op een gemeenschappelijk basisframe.

Regeling:

Frequency converter:	NONE
Druksensor:	N

Vloeistof:

Te verpompen medium:	Water
Bereik vloeistoftemperatuur:	-25 .. 120 °C
Medium temperatuur tijdens bedrijf:	20 °C
Dichtheid:	998.2 kg/m³

Technisch:

Toerental waarop de pompgegevens zijn gebaseerd:	2920 omw/min
Nominaal debiet:	22.66 m³/u
Pomp met motor:	Y
Nominale opvoerhoogte:	34.57 m
Werkelijke waaierdiameter:	177 mm
Nominale waaierdiameter:	160.1
Code voor asafdichting:	BQQE
Curve tolerantie:	ISO9906:2012 3B2
Lager ontwerp:	Standaard

Materialen:

Pomphuis:	Gietijzer
Pomp behuizing:	EN-GJL-250
Pomphuis:	ASTM class 35
Slijtring:	Brass
Waaier:	Gietijzer
	EN-GJL-200
	ASTM class 30
As:	Stainless steel
	EN 1.4301
	AISI 304
Interne coating pomphuis:	CED

Installatie:

Maximum ambient temperature:	60 °C
Maximale bedrijfsdruk:	16 bar
Leidingaansluiting standaard:	EN 1092-2
Type zuig aansluiting:	DIN
Type persaansluiting:	DIN
Maat van de zuigaansluiting:	DN 50
Maat van de persaansluiting:	DN 32
Druktrap voor leidingaansluiting:	PN 16
Type koppeling:	Flexible w/o spacer
Base frame design:	EN/ISO

Aantal	Omschrijving	
	Grouting:	N
	Elektrische gegevens:	
	Motortype:	112MC
	IE efficiëntieklasse:	IE3
	Nominaal vermogen - P2:	4 kW
	Netfrequentie:	50 Hz
	Nominale spanning:	3 x 380-415D V
	Nominaalstroom:	7.9 A
	Startstroom:	1000-1110 %
	Cos phi - power factor:	0.87-0.87
	Nominaal toerental:	2920-2940 omw/min
	Rendement:	IE3 88,1%
	Motorrendement bij nominale belasting:	88.1 %
	Motor efficientie bij 3/4 vermogen:	88.6 %
	Motor efficientie bij half vermogen:	85.2 %
	Pooltal:	2
	Dichtheidsklasse (IEC 34-5):	55 Dust/Jetting
	Isolatie klasse (IEC 85):	F
	Motor Nr.:	87322371
	Overige:	
	Minimale Efficiëntie Index, MEI ≥:	0.70
	Netto gewicht:	129 kg
	Bruto gewicht:	142 kg
	Transportvolume:	0.279 m³
	Land van herkomst:	HU
	HS code:	84137059

98971723 NK 32-160.1/177 A1F2AE-SBQQE 50 Hz

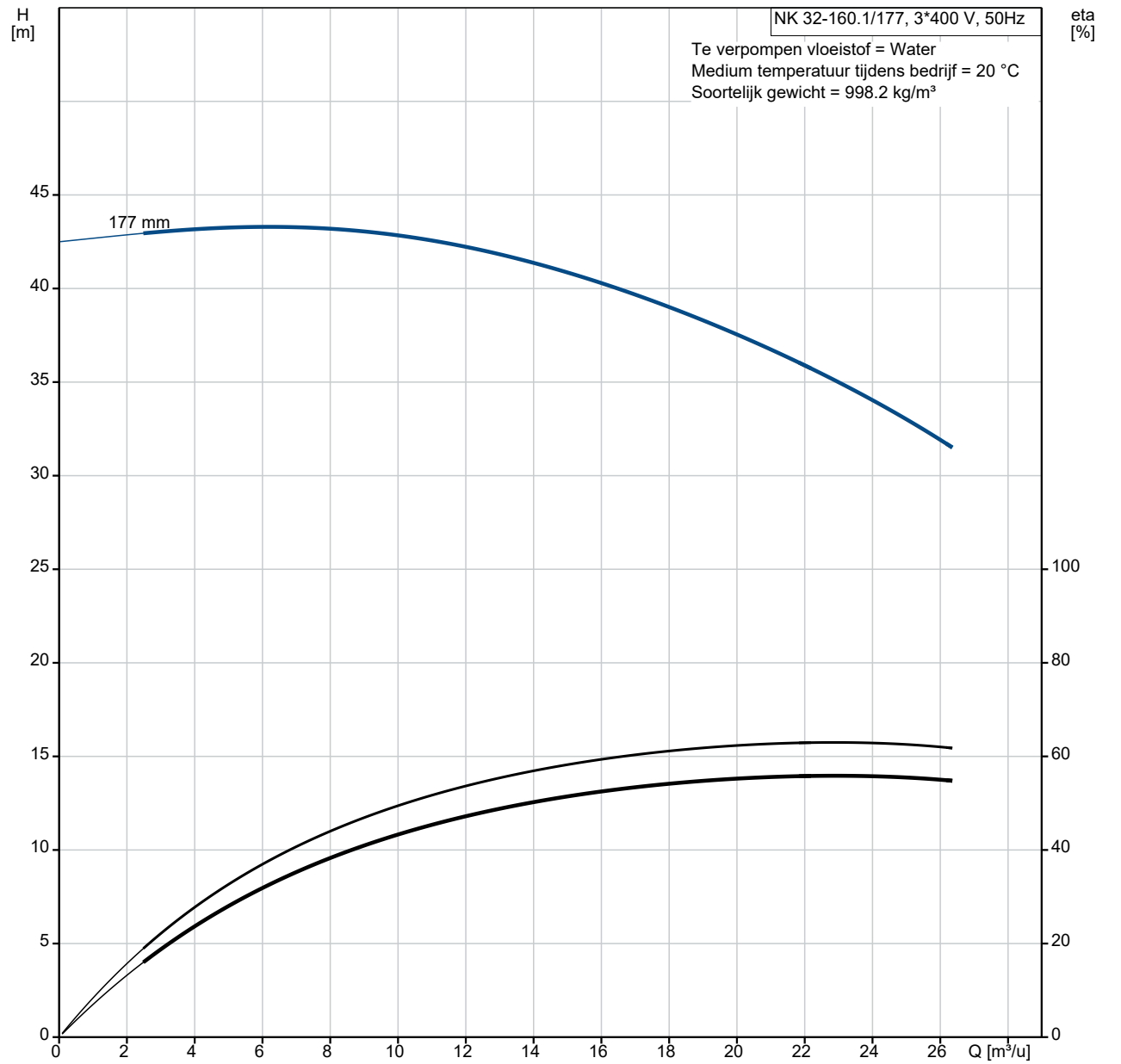

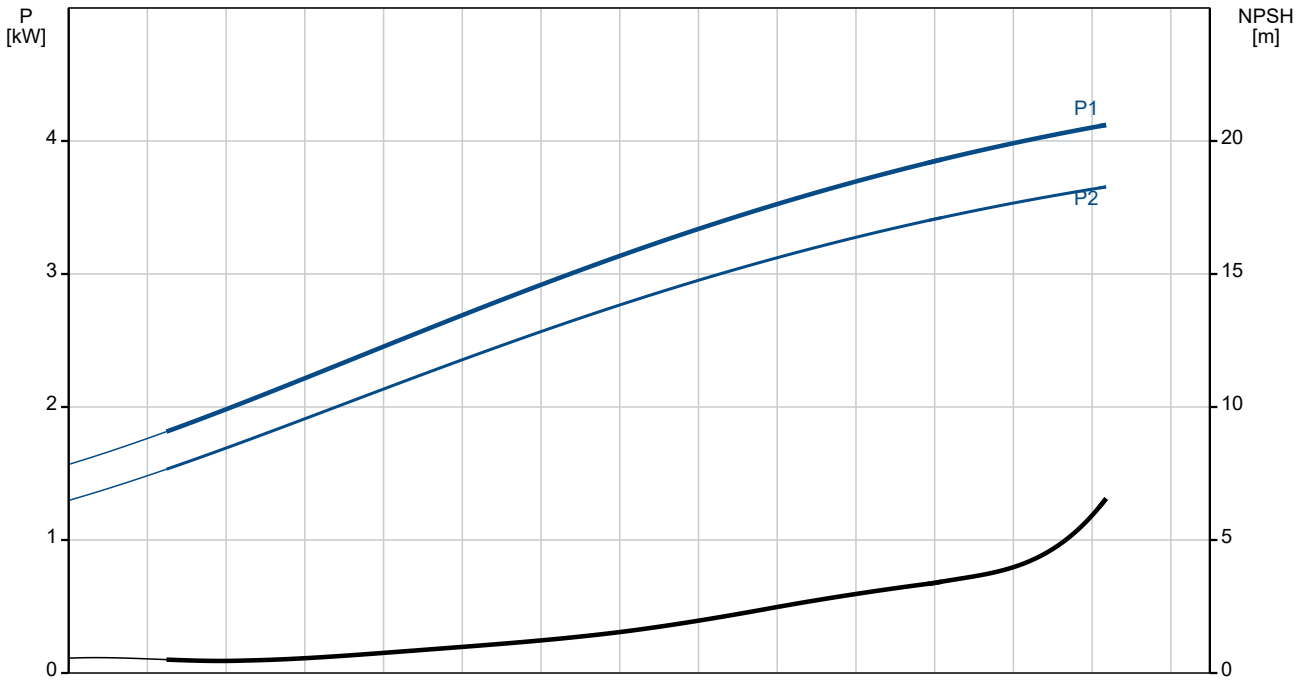

Omschrijving	Specificatie
Algemene informatie:	
Productnaam::	NK 32-160.1/177 A1F2AE-SBQQE
Productnummer::	98971723
EAN nummer::	5712604471043
Technisch:	
Toerental waarop de pompgegevens zijn gebaseerd:	2920 omw/min
Nominaal debiet:	22.66 m³/u
Pomp met motor:	Y
Nominale opvoerhoogte:	34.57 m
Werkelijke waaierdiameter:	177 mm
Nominale waaierdiameter:	160.1
Asdiameter:	24 mm
Code voor asafdichting:	BQQE
Curve tolerantie:	ISO9906:2012 3B2
Pomp versie:	A1
Lager ontwerp:	Standaard
Materialen:	
Pomphuis:	Gietijzer
Pomp behuizing:	EN-GJL-250
Pomphuis:	ASTM class 35
Slijtring:	Brass
Waaier:	Gietijzer
Waaier:	EN-GJL-200
Waaier:	ASTM class 30
As:	Stainless steel
As:	EN 1.4301
As:	AISI 304
Interne coating pomphuis:	CED
Materiaal code:	A
Code voor rubber:	E
Installatie:	
Maximum ambient temperature:	60 °C
Maximale bedrijfsdruk:	16 bar
Leidingaansluiting standaard:	EN 1092-2
Type zuig aansluiting:	DIN
Type persaansluiting:	DIN
Maat van de zuigaansluiting:	DN 50
Maat van de persaansluiting:	DN 32
Druktrap voor leidingaansluiting:	PN 16
Type koppeling:	Flexible w/o spacer
Base frame design:	EN/ISO
Grouting:	N
Code voor leidingaansluiting:	F
Vloeistof:	
Te verpompen medium:	Water
Bereik vloeistoftemperatuur:	-25 .. 120 °C
Medium temperatuur tijdens bedrijf:	20 °C
Dichtheid:	998.2 kg/m³
Elektrische gegevens:	
Motortype:	112MC
IE efficiëntieklasse:	IE3
Nominaal vermogen - P2:	4 kW
Netfrequentie:	50 Hz
Nominale spanning:	3 x 380-415D V
Nominaalstroom:	7.9 A
Startstroom:	1000-1110 %
Cos phi - power factor:	0.87-0.87
Nominaal toerental:	2920-2940 omw/min
Rendement:	IE3 88,1%
Motorrendement bij nominale belasting:	88.1 %
Motor efficientie bij 3/4 vermogen:	88.6 %
Motor efficientie bij half vermogen:	85.2 %

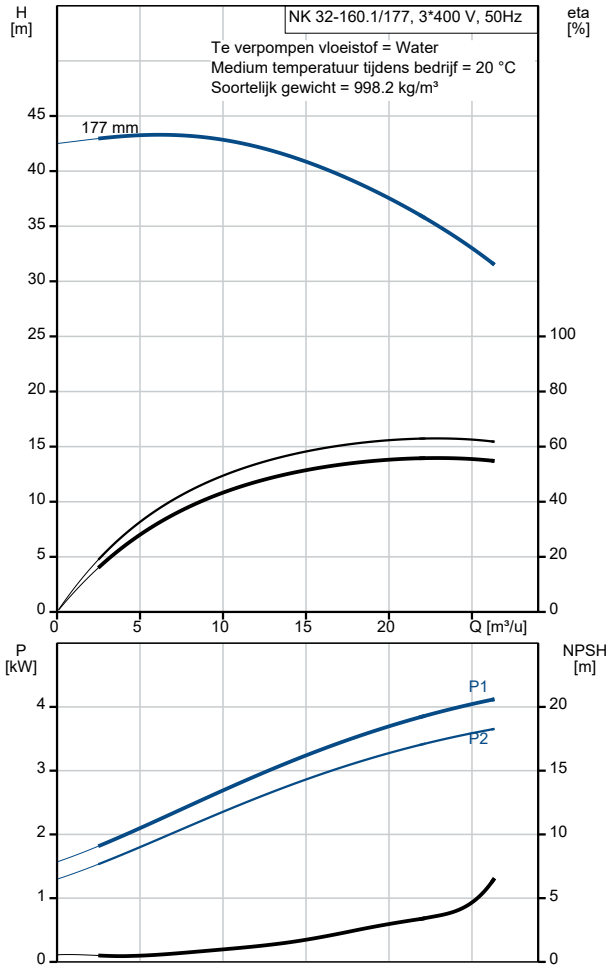

Omschrijving	Specificatie
Pooltal:	2
Dichtheidsklasse (IEC 34-5):	55 Dust/Jetting
Isolatie klasse (IEC 85):	F
Motorbeveiliging:	PTC
Motor Nr.:	87322371
Regeling:	
Frequentie omvormer:	NONE
Druksensor:	N
Overige:	
Minimale Efficiëntie Index, MEI ≥:	0.70
Netto gewicht:	129 kg
Bruto gewicht:	142 kg
Transportvolume:	0.279 m³
Land van herkomst:	HU
HS code:	84137059

98971723 NK 32-160.1/177 A1F2AE-SBQQE 50 Hz

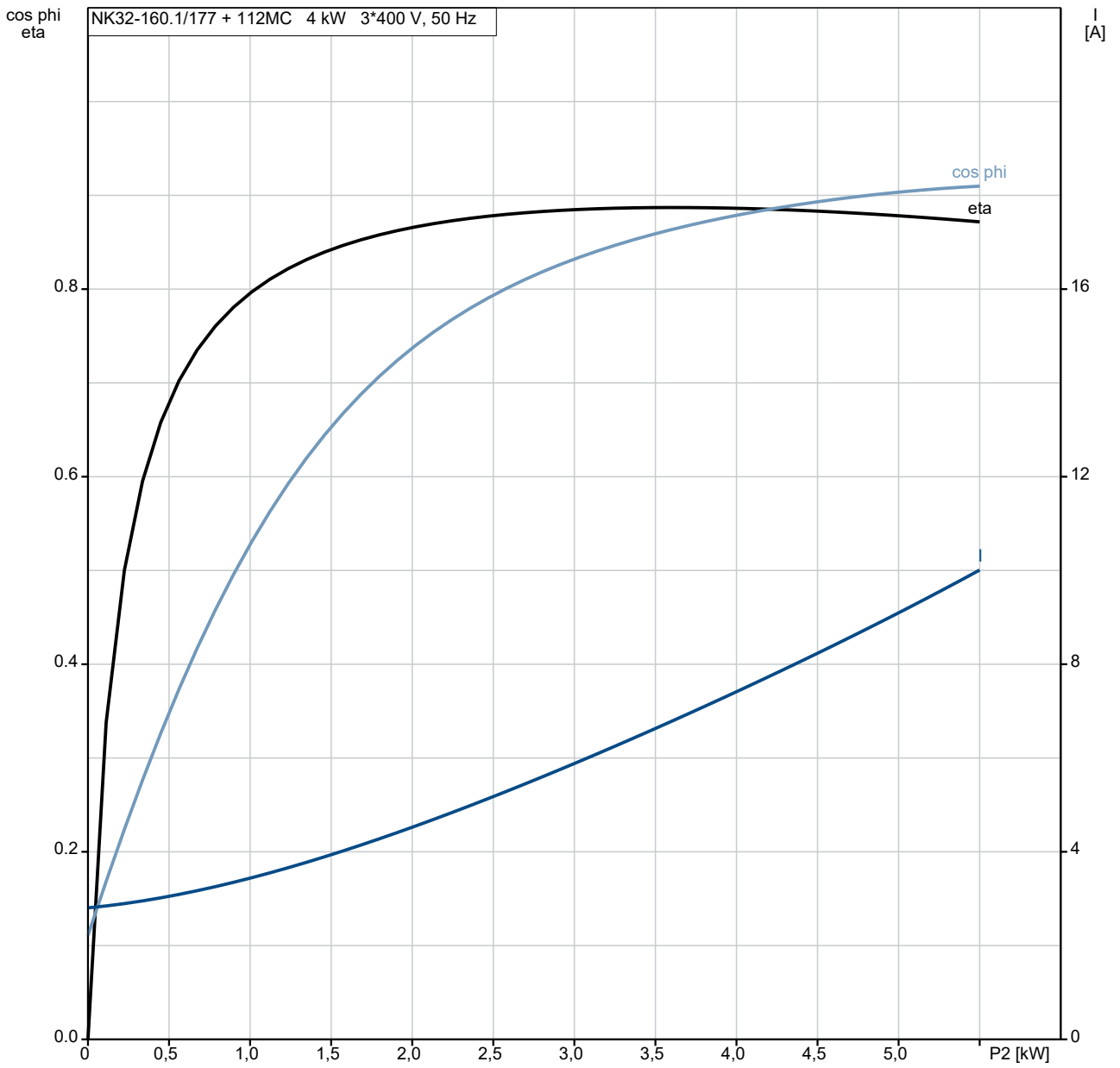

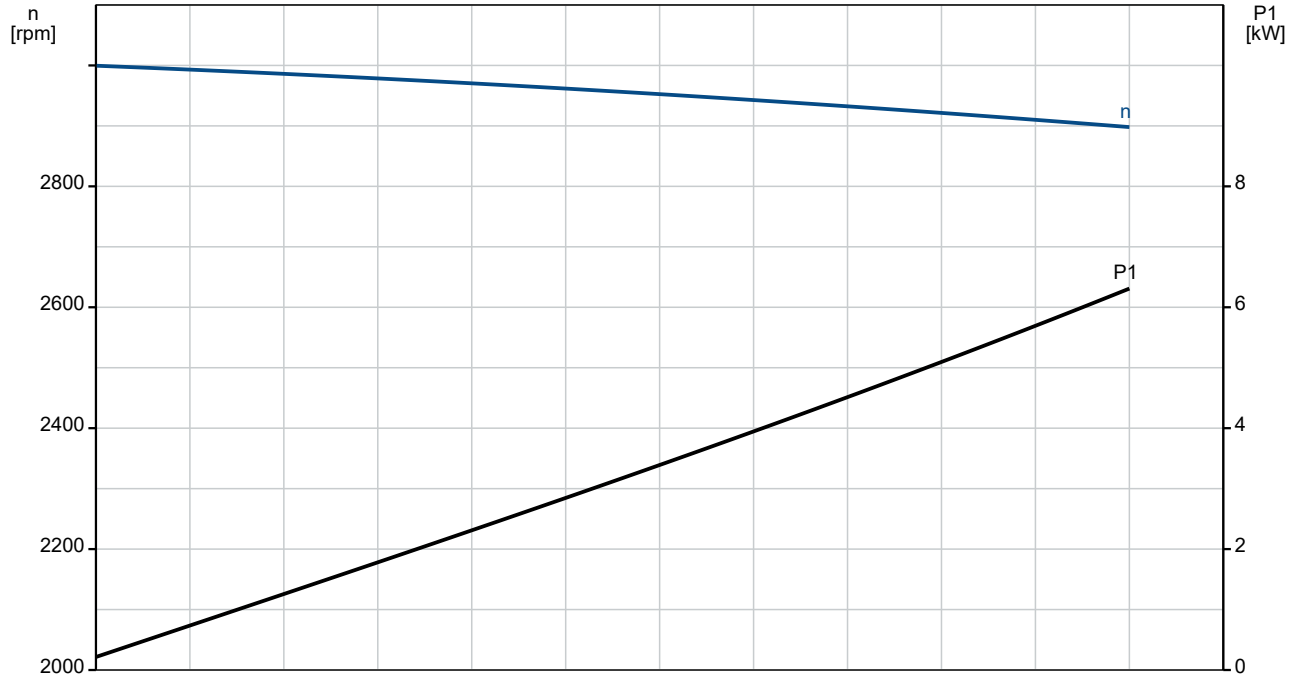

98971723 NK 32-160.1/177 A1F2AE-SBQQE 50 Hz

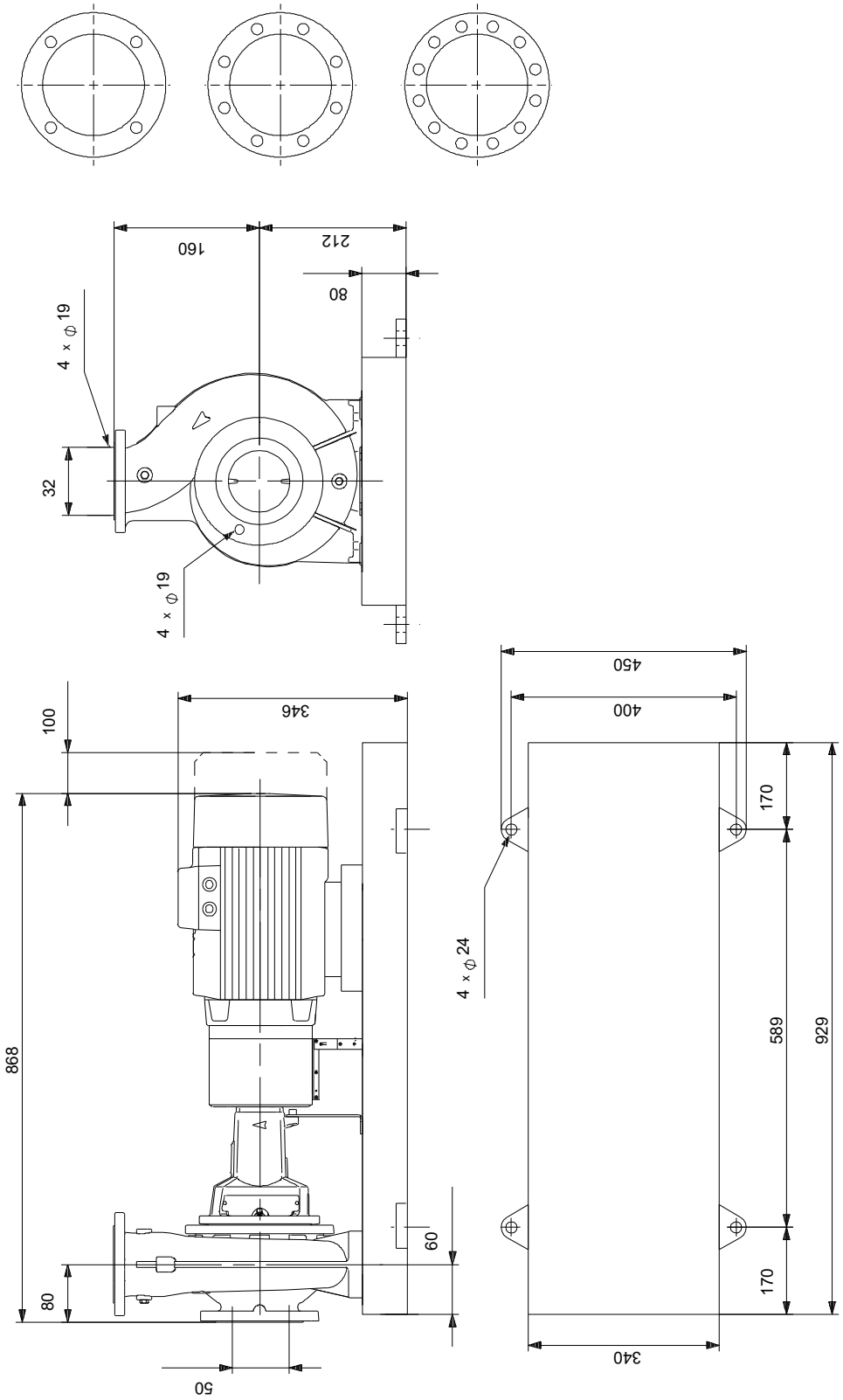

Opm! Alle unit's zijn in [mm] tenzij anders aangegeven.
Disclaimer: Deze eenvoudige maatschets toont u niet alle details.

Service onderdelen NK 32-160.1/177, Artikelnr. 98971723
Geproduceerd na 1152 (productiejaar en weeknummer)

Pos	Omschrijving	Opmerking tekst	Classificatie Gegevens	Onderdeelnr.	Aantal	Eenheid
-	Kit, lager			96579598	1	pcs
53a	O-ring		Diameter: 71,5		1	
			Materiaal type: EPDM			
			Dikte: 3			
53	Kogellager				1	
54a	O-ring		Diameter: 71,5		1	
			Materiaal type: EPDM			
			Dikte: 3			
54	Kogellager				1	
156a	Lagerplaat				2	
159f	Ringhouder				2	
159a	V-ring				2	
-	Kit, bearing bracket			95131793	1	pcs
7.k	Hex socket head cap screw		Lengte: 10		4	
			Draad: M6			
36.a	Moer		Draad: M10		6	
76a	Klinknagel				2	
86	Lagerschaal				1	
124d	Shaft guard				1	
124d	Shaft guard				1	
124.d	Pan head screw				4	
-	Kit, koppeling			96848895	1	pcs
-	Coupling cpl.				1	
-	Bout					6
-	Bout					
89q	Ring		Binnendiameter: 16,5			
			Buitendiameter: 25,0			
89g	Spring lock washer					
89f	Ring		Binnendiameter: 14,5			
			Buitendiameter: 25			
89e	Moer					
89d	Bout					
89	Rubber blocks for coupling					
89a	Socket set screw					2
89.p	Coupling female					1
89.o	Connector					1
89.b	Socket set screw		Lengte: 8			2
			Draad: M6			
11.a	Parallel sleutel		Afmeting: 8X7X40		1	
-	Kit, koppelingsbeschermer			97945082	1	pcs
7b	Hex socket head cap screw		Lengte: 10		4	
			Draad: M6			
7b	Retainer for coupling guard				1	
7	Coupling guard cpl.				1	
-	Kit, cover			95131799	1	pcs
18	Plug				1	
36	Moer		Draad: M10		6	
77	Cover f/mech. seal				1	
-	Kit, foot for bearing bracket			96909145	1	pcs
	Moer		Draad: M12		2	
	Moer		Draad: M12		2	
66	Ring				2	
90.e	Hex head screw		Lengte: 25		1	
			Draad: M12			
90.d	Hex head bolt		Lengte: 70		2	

Pos	Omschrijving	Opmerking tekst	Classificatie Gegevens	Onderdeelnr.	Aantal	Eenheid
			Draad: M12			
90.d	Hex head screw		Lengte: 35MM		2	
			Draad: M12			
90.d	Hex head screw		Lengte: 40		2	
			Draad: M12			
90.c	voet				1	
-	Kit, foot for coupling guard			96848536	1	pcs
7h	Hex head screw		Lengte: 16		2	
			Draad: M8			
- 7.d	Foot cpl.				1	
7d	Foot for coupling guard					1
66	Ring				2	
-	Kit, nut			96939128	1	pcs
11	Parallel sleutel		Afmeting: 6X6X35		1	
- 36	Moer				1	
66a	Spring lock washer					1
66	Ring					1
67	Moer		Draad: M14			1
-	Kit, pomphuis			95131703	1	pcs
- 6	Pomphuis				1	
26	Ankerbout		Lengte: 40			6
			Draad: M10			
45	Slijtring					1
20	Pijp plug		Draad: R 3/8		2	
36	Moer		Draad: M10		6	
-	Kit, rubber blocks f. coupling			96789247	1	pcs
89	Rubber blocks for coupling				8	
-	Kit, screws for coupling			96809940	1	pcs
-	Bout				6	
-	Bout					1
89q	Ring		Binnendiameter: 16,5			
			Buitendiameter: 25,0			
89g	Spring lock washer					
89f	Ring		Binnendiameter: 14,5			
			Buitendiameter: 25			
89e	Moer					
89d	Bout					
89	Rubber blocks for coupling					1
-	Kit, shaft			96039654	1	pcs
11.a	Parallel sleutel		Afmeting: 8X7X40		1	
11	Parallel sleutel		Afmeting: 6X6X35		1	
51	Shaft				1	
66a	Spring lock washer				1	
66	Ring				1	
67	Moer		Draad: M14		1	
-	Kit, shaft cover			96809954	1	pcs
124d	Shaft guard				1	
124d	Shaft guard				1	
124.d	Pan head screw				4	
-	Spare, wear ring			96810098	1	pcs
45	Slijtring				1	
-	Spare, wear ring			96810102	1	pcs
45b	Slijtring				1	
-	V-ring			96591314	1	pcs
159a	V-ring				1	
-	Motor			85903839	1	pcs
-	Kit, bearing cpl.			96279796	1	
99	Ringhouder					1
111	Kogellager					1
111	Kogellager		Aanduiding: 6206.2Z.C3.SYN			1
157	O-ring		Diameter: 62			1

Pos	Omschrijving	Opmerking tekst	Classificatie Gegevens	Onderdeelnr.	Aantal	Eenheid
			Materiaal type: NBR			
			Dikte: 3			
158	Waved washer					1
188	Ringhouder					1
-	Kit, eindschild			96279775	1	
156b	Flens					1
159d	Gamma ring					1
186	Aftapplug					1
-	Kit, eindschild			96279877	1	
106	O-ring		Diameter: 62			1
			Materiaal type: NBR			
			Dikte: 3			
156a	Eindplaat					1
158	Waved washer					1
159a	Afdichtingsring					1
-	Kit, Transport oog			96279825	1	
189	Eyebolt					1
-	Kit, ventilator			96279758	1	
156	Ventilator					1
159c	Afdichtingsring					1
159a	Afdichtingsring					1
-	Kit, ventilatorhuis			96279756	1	
151b	Label					1
151	Ventilatorkap					1
152	Pan head thread forming screw					4
-	Kit, voet			96279787	1	
191	voet					1
192	Thread forming screw					4
-	Kit, sleutel			96279821	1	
171	Parallel sleutel					1
-	Kit, borgring			96279799	1	
99	Ringhouder					1
188	Ringhouder					1
-	Kit, asafdichting			96279767	1	
159d	Gamma ring					1
159a	Afdichtingsring					1
-	Kit, ankerbouten			96279793	1	
181	Pan head staybolt					4
-	Kit, terminal board			96279769	1	
	Bracket cpl.					1
163	Hex socket head screw					1
173a	Pomphuis					1
173	Pan head thread forming screw		Aanduiding: COMBI TORX T25			1
176	Slot cheese head screw		Aanduiding: COMBI TORX T25			6
			Lengte: 10			
			Draad: M5			
176	Terminal					1
176	Verbindingsdeel					3
176	Kabelklem					3
176	Aansluitstrip					1
177	Pan head screw					1
-	Kit, aansluitkast			96279772	1	
164	Terminal box cover w/gasket					1
166	Pan head thread forming screw					4
7k	Hex socket head cap screw		Lengte: 10	97506946	4	pcs

Pos	Omschrijving	Opmerking tekst	Classificatie Gegevens	Onderdeelnr.	Aantal	Eenheid
			Draad: M6			
28	Hex head screw		Lengte: 25	99522923	1	pcs
			Draad: M12			
36	Moer		Draad: M10	96620484	6	pcs
49	Waaier			96794865	1	pcs
53.b	Afstandsring			96938908	1	pcs
54a	O-ring		Diameter: 71,5	97511807	2	pcs
			Materiaal type: EPDM			
			Dikte: 3			
67	Moer		Draad: M14	92526531	1	pcs
72a	O-ring			92547662	1	pcs
72a	O-ring			92526508	1	pcs
72a	O-ring			97511824	1	pcs
72a	O-ring			99756265	1	pcs
77a	Pan head screw			99266550	4	pcs
156a	Lagerplaat			97506936	2	pcs