Inventflow: Grundfos A-partner

Grundfos NK 125-500/500 A2F2AE-SBQQE

Bekijk de pomp hier:
https://inventflow.nl/nl/pompenfilter/nk/grundfos-nk-125-500-500-a2f2ae-sbqqe

Contact

info@inventflow.nl
+31 (0) 546 45 80 72

Datablad

Aantal	Omschrijving
1	**NK 125-500/500 A2F2AE-SBQQE**

Opm. De foto kan afwijken van het eigenlijke product

Artikelnr.: 98972389

Niet zelfaanzuigende, eentraps centrifugaalpomp, ontworpen conform ISO 5199 met afmetingen en nominale prestaties conform EN 733. Flenzen zijn PN 16 met afmetingen overeenkomstig EN 1092-2. De pomp is voorzien van een axiale zuigpoort, een radiale perspoort en horizontale as. De pompen zijn van het 'back pull-out' type waarbij het mogelijk is om de motor, de koppeling, de lagerbeugel en de waaier te verwijderen zonder het pomphuis of het leidingwerk van zijn plaats te halen.

De pomp is uitgerust met een op de voet gemonteerde, ventilatorgekoelde asynchrone motor. Pomp en motor zijn gemonteerd op een gemeenschappelijk basisframe.

Regeling:

Frequency converter:	NONE
Druksensor:	N

Vloeistof:

Te verpompen medium:	Water
Bereik vloeistoftemperatuur:	-25 .. 120 °C
Medium temperatuur tijdens bedrijf:	20 °C
Dichtheid:	998.2 kg/m³

Technisch:

Toerental waarop de pompgegevens zijn gebaseerd:	1490 omw/min
Nominaal debiet:	322.7 m³/u
Pomp met motor:	Y
Nominale opvoerhoogte:	78.67 m
Werkelijke waaierdiameter:	500 mm
Nominale waaierdiameter:	500
Code voor asafdichting:	BQQE
Curve tolerantie:	ISO9906:2012 3B
Lager ontwerp:	Standaard

Materialen:

Pomphuis:	Gietijzer
Pomp behuizing:	EN-GJL-250
Pomphuis:	ASTM class 35
Slijtring:	Brass
Waaier:	Gietijzer
	EN-GJL-200
	ASTM class 30
As:	Stainless steel
	EN 1.4301
	AISI 304
Interne coating pomphuis:	CED

Installatie:

Maximum ambient temperature:	55 °C
Maximale bedrijfsdruk:	16 bar
Leidingaansluiting standaard:	EN 1092-2
Type zuig aansluiting:	DIN
Type persaansluiting:	DIN
Maat van de zuigaansluiting:	DN 150
Maat van de persaansluiting:	DN 125
Druktrap voor leidingaansluiting:	PN 16
Type koppeling:	Flexible w/spacer
Base frame design:	EN/ISO

Aantal	Omschrijving

Grouting: N

Elektrische gegevens:

Motortype:	SIEMENS
IE efficiëntieklasse:	IE3
Nominaal vermogen - P2:	110 kW
Netfrequentie:	50 Hz
Nominale spanning:	3 x 380-420D/660-725Y V
Nominaalstroom:	200-186/116-108 A
Startstroom:	680-680 %
Cos phi - power factor:	0.87
Nominaal toerental:	1490 omw/min
Rendement:	IE3 95,4%
Motorrendement bij nominale belasting:	95.4-95.4 %
Motor efficientie bij 3/4 vermogen:	95.8-95.8 %
Motor efficientie bij half vermogen:	95.5-95.5 %
Pooltal:	4
Dichtheidsklasse (IEC 34-5):	IP55
Isolatie klasse (IEC 85):	F
Motor Nr.:	98957827

Overige:

Minimale Efficiëntie Index, MEI ≥:	0.46
Netto gewicht:	1640 kg
Bruto gewicht:	1740 kg
Transportvolume:	3.16 m³
Land van herkomst:	HU
HS code:	84137059

98972389 NK 125-500/500 A2F2AE-SBQQE 50 Hz

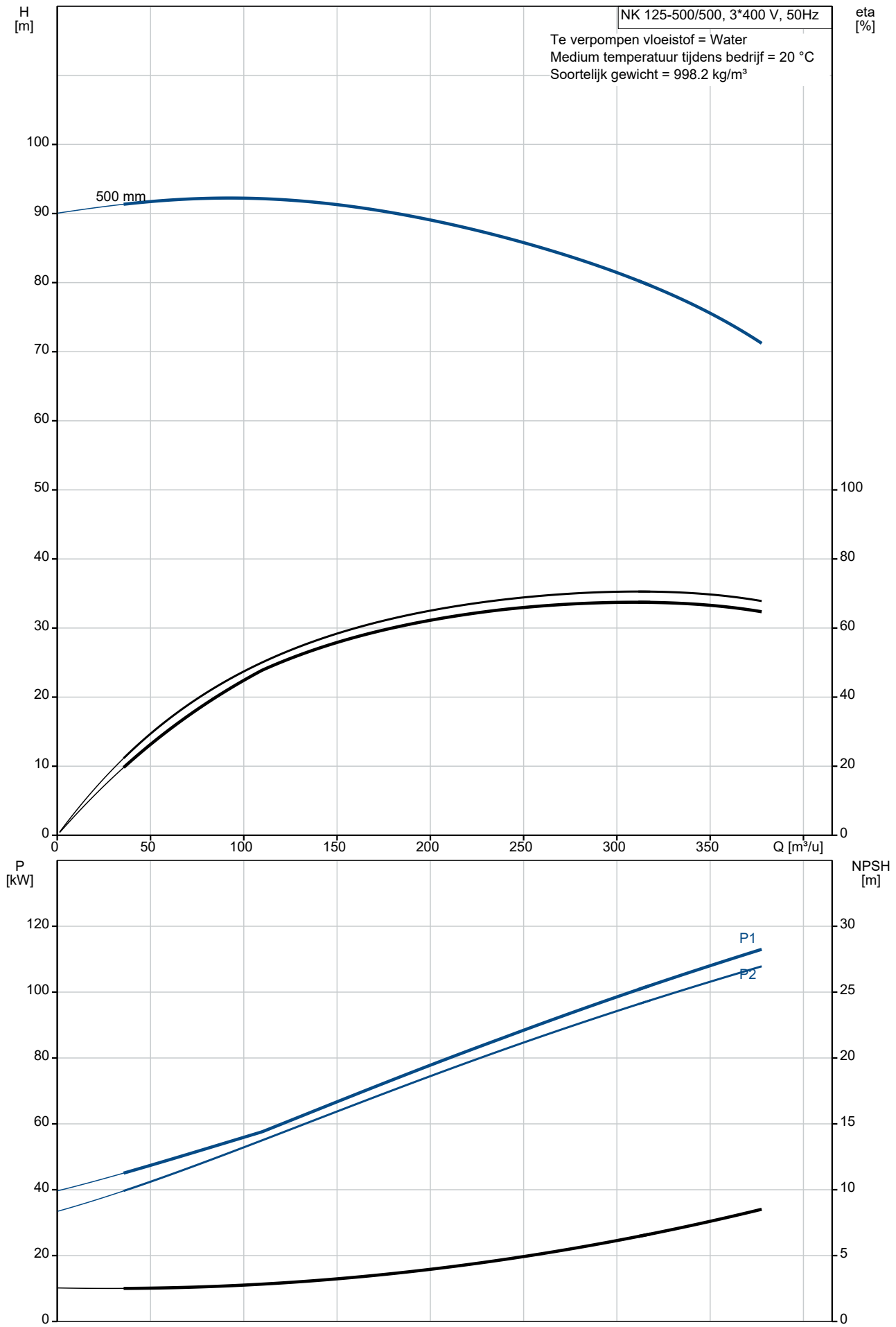

Omschrijving	Specificatie
Algemene informatie:	
Productnaam::	NK 125-500/500 A2F2AE-SBQQE
Productnummer::	98972389
EAN nummer::	5712604484319
Technisch:	
Toerental waarop de pompgegevens zijn gebaseerd:	1490 omw/min
Nominaal debiet:	322.7 m³/u
Pomp met motor:	Y
Nominale opvoerhoogte:	78.67 m
Werkelijke waaierdiameter:	500 mm
Nominale waaierdiameter:	500
Asdiameter:	60 mm
Code voor asafdichting:	BQQE
Curve tolerantie:	ISO9906:2012 3B
Pomp versie:	A2
Lager ontwerp:	Standaard
Materialen:	
Pomphuis:	Gietijzer
Pomp behuizing:	EN-GJL-250
Pomphuis:	ASTM class 35
Slijtring:	Brass
Waaier:	Gietijzer
Waaier:	EN-GJL-200
Waaier:	ASTM class 30
As:	Stainless steel
As:	EN 1.4301
As:	AISI 304
Interne coating pomphuis:	CED
Materiaal code:	A
Code voor rubber:	E
Installatie:	
Maximum ambient temperature:	55 °C
Maximale bedrijfsdruk:	16 bar
Leidingaansluiting standaard:	EN 1092-2
Type zuig aansluiting:	DIN
Type persaansluiting:	DIN
Maat van de zuigaansluiting:	DN 150
Maat van de persaansluiting:	DN 125
Druktrap voor leidingaansluiting:	PN 16
Type koppeling:	Flexible w/spacer
Base frame design:	EN/ISO
Grouting:	N
Code voor leidingaansluiting:	F
Vloeistof:	
Te verpompen medium:	Water
Bereik vloeistoftemperatuur:	-25 .. 120 °C
Medium temperatuur tijdens bedrijf:	20 °C
Dichtheid:	998.2 kg/m³
Elektrische gegevens:	
Motortype:	SIEMENS
IE efficiëntieklasse:	IE3
Nominaal vermogen - P2:	110 kW
Netfrequentie:	50 Hz
Nominale spanning:	3 x 380-420D/660-725Y V
Nominaalstroom:	200-186/116-108 A
Startstroom:	680-680 %
Cos phi - power factor:	0.87
Nominaal toerental:	1490 omw/min
Rendement:	IE3 95,4%
Motorrendement bij nominale belasting:	95.4-95.4 %
Motor efficientie bij 3/4 vermogen:	95.8-95.8 %
Motor efficientie bij half vermogen:	95.5-95.5 %

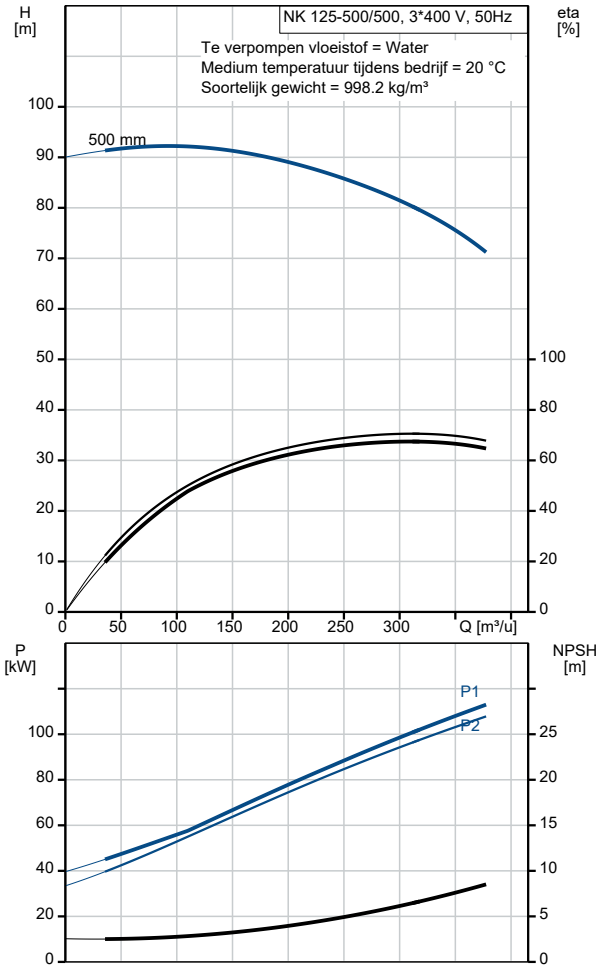

Omschrijving	Specificatie
Pooltal:	4
Dichtheidsklasse (IEC 34-5):	IP55
Isolatie klasse (IEC 85):	F
Motorbeveiliging:	PTC
Motor Nr.:	98957827
Regeling:	
Frequentie omvormer:	NONE
Druksensor:	N
Overige:	
Minimale Efficiëntie Index, MEI ≥:	0.46
Netto gewicht:	1640 kg
Bruto gewicht:	1740 kg
Transportvolume:	3.16 m³
Land van herkomst:	HU
HS code:	84137059

98972389 NK 125-500/500 A2F2AE-SBQQE 50 Hz

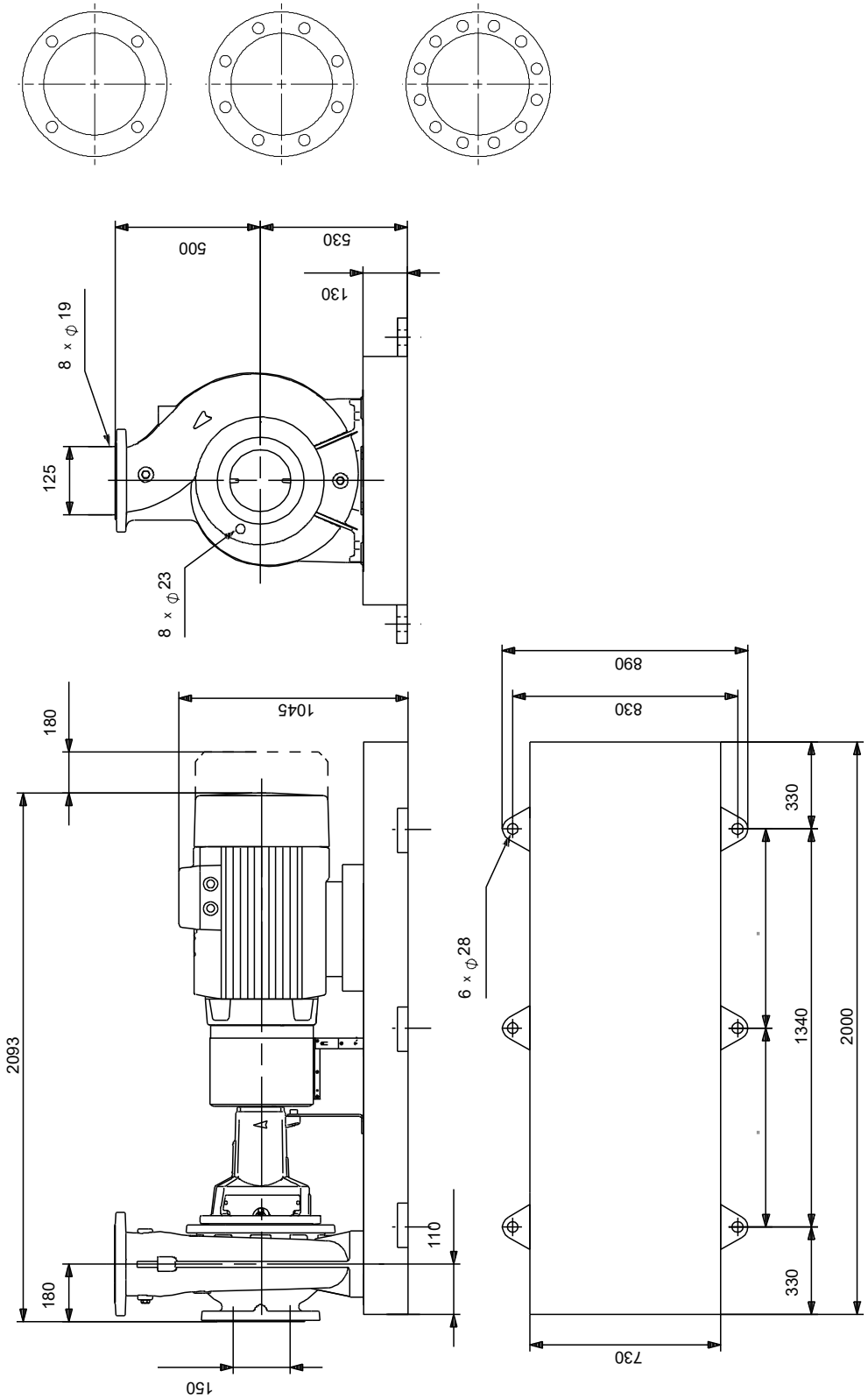

Opm! Alle unit's zijn in [mm] tenzij anders aangegeven.
Disclaimer: Deze eenvoudige maatschets toont u niet alle details.

Service onderdelen NK 125-500/500, Artikelnr. 98972389
Geproduceerd na 1009 (productiejaar en weeknummer)

Pos	Omschrijving	Opmerking tekst	Classificatie Gegevens	Onderdeelnr.	Aantal	Eenheid
-	Kit, lager			95919877	1	pcs
53a	O-ring		Diameter: 119.5		1	
			Dikte: 3			
53	Kogellager				1	
54a	O-ring		Diameter: 119.5		1	
			Dikte: 3			
54	Kogellager				1	
156a	Lagerplaat				2	
159f	Borgring				2	
159a	V-ring				2	
-	Kit, bearing bracket			96935047	1	pcs
7.k	Hex socket head cap screw		Lengte: 10		4	
			Draad: M6			
36.a	Hex nut		Draad: M16		14	
76a	Klinknagel				2	
86	Lagerschaal				1	
90.e	Hex socket head cap screw		Lengte: 25		2	
			Draad: M12			
124d	Shaft guard				1	
124d	Shaft guard				1	
124.d	Pan head screw				4	
-	Kit, koppeling			96861653	1	pcs
- 8	Coupling cpl.				1	
89s	Afstandsring					1
89r	Spacer sleeve					1
89p	Coupling female					1
89o	Coupling part spacer side					1
89.c	Socket set screw					1
89.c	Hex socket head cap screw					8
89	Rubber part					8
11.a	Parallel sleutel				1	
-	Kit, koppelingsbeschermer			98107956	1	pcs
7b	Retainer for coupling guard				1	
- 7	Coupling guard cpl.				1	
7e	Hex socket head cap screw					3
7c	Spacer f/coupling guard					1
7	Beschermer					1
94	Borgmoer		Draad: M6			2
186	Hex socket head cap screw		Lengte: 10		4	
			Draad: M6			
-	Kit, foot for bearing bracket			96909501	1	pcs
	Hex nut		Draad: M16		2	
66	Ring				2	
90.e	Hex head screw		Lengte: 25		2	
			Draad: M12			
90.d	Hex head bolt		Lengte: 60		2	
			Draad: M16			
90.d	Hex head bolt				2	
90.c	voet				1	
-	Kit, foot for coupling guard			96848533	1	pcs
7h	Hex head screw		Lengte: 16		2	
			Draad: M8			
- 7.d	Foot cpl.				1	
7l	Support f/coupling guard foot					1
7h	Hex socket head cap screw					2
7d	Foot for coupling guard					1
66	Ring					2
66	Ring				2	
-	Kit, nut			96939137	1	pcs

Pos	Omschrijving	Opmerking tekst	Classificatie Gegevens	Onderdeelnr.	Aantal	Eenheid
11	Parallel sleutel				2	
- 67	Moer				1	
66a	Spring lock washer				1	
66	Ring				1	
67	Moer		Draad: M33		1	
-	Kit, pomphuis			96930842	1	pcs
6	Pomphuis				1	
20	Plug				2	
36	Moer		Draad: M16		16	
-	Kit, rubber blocks f. coupling			96796255	1	pcs
89	Rubber part				8	
-	Kit, shaft			97761158	1	pcs
11.a	Parallel sleutel				1	
11	Parallel sleutel				2	
51	Pompas				1	
66a	Spring lock washer				1	
66	Ring				1	
67	Moer		Draad: M33		1	
-	Kit, shaft guard			96809962	1	pcs
124d	Shaft guard				1	
124d	Shaft guard				1	
124.d	Pan head screw				4	
-	Kit, V-ring			96871242	1	pcs
159a	V-ring				2	
-	Spare, wear ring			96810109	1	pcs
45	Slijtring				1	
-	Spare, wear ring			96810112	1	pcs
45	Slijtring				1	
-	Motor				1	pcs
156	Kit, ventilator			98339899	1	
151	Kit, ventilatorhuis			98768548	1	
	Kit, smeernippel			98360053	1	
176	Kit, terminal board			98359966	1	
164a	Kit, aansluitkast			98360006	1	
7k	Hex socket head cap screw		Lengte: 10	97506946	4	pcs
			Draad: M6			
9	Hex socket head cap screw		Lengte: 25	97506952	2	pcs
			Draad: M12			
36	Hex nut		Draad: M16	96620480	14	pcs
36a	Moer		Draad: M16	97511794	16	pcs
49	Waaier			98517918	1	pcs
72a	O-ring		Materiaal type: EPDM	92547639	1	pcs
72a	O-ring		Materiaal type: EPDM	97511874	1	pcs
72a	O-ring		Materiaal type: EPDM	97757679	1	pcs
77a	Pan head screw			99266550	4	pcs
109	O-ring		Diameter: 119.5	97511817	2	pcs
			Dikte: 3			
156a	Lagerplaat			97506942	2	pcs