POMPTECHNIEK • SERVICE • ONDERHOUD

Inventflow: Grundfos A-partner

Grundfos NK 150-315/338 A2F1AE-SBQQE

Bekijk de pomp hier:
https://inventflow.nl/nl/pompenfilter/nk/grundfos-nk-150-315-338-a2f1ae-sbqqe

Contact

info@inventflow.nl
+31 (0) 546 45 80 72

Datablad

Aantal	Omschrijving
1	**NK 150-315/338 A2F1AE-SBQQE**

Opm. De foto kan afwijken van het eigenlijke product

Artikelnr.: 98972402

Niet zelfaanzuigende, eentraps centrifugaalpomp, ontworpen conform ISO 5199 met afmetingen en nominale prestaties conform EN 733. Flenzen zijn PN 10 met afmetingen overeenkomstig EN 1092-2. De pomp is voorzien van een axiale zuigpoort, een radiale perspoort en horizontale as. De pompen zijn van het 'back pull-out' type waarbij het mogelijk is om de motor, de koppeling, de lagerbeugel en de waaier te verwijderen zonder het pomphuis of het leidingwerk van zijn plaats te halen.

De pomp is uitgerust met een op de voet gemonteerde, ventilatorgekoelde asynchrone motor. Pomp en motor zijn gemonteerd op een gemeenschappelijk basisframe.

Regeling:

Frequency converter:	NONE
Druksensor:	N

Vloeistof:

Te verpompen medium:	Water
Bereik vloeistoftemperatuur:	-25 .. 120 °C
Medium temperatuur tijdens bedrijf:	20 °C
Dichtheid:	998.2 kg/m³

Technisch:

Toerental waarop de pompgegevens zijn gebaseerd:	1485 omw/min
Nominaal debiet:	593.2 m³/u
Pomp met motor:	Y
Nominale opvoerhoogte:	33.67 m
Werkelijke waaierdiameter:	338 mm
Nominale waaierdiameter:	315
Code voor asafdichting:	BQQE
Curve tolerantie:	ISO9906:2012 3B
Lager ontwerp:	Standaard

Materialen:

Pomphuis:	Gietijzer
Pomp behuizing:	EN-GJL-250
Pomphuis:	ASTM class 35
Slijtring:	Brass
Waaier:	Gietijzer EN-GJL-200 ASTM class 30
As:	Stainless steel EN 1.4301 AISI 304
Interne coating pomphuis:	CED

Installatie:

Maximum ambient temperature:	55 °C
Maximale bedrijfsdruk:	10 bar
Leidingaansluiting standaard:	EN 1092-2
Type zuig aansluiting:	DIN
Type persaansluiting:	DIN
Maat van de zuigaansluiting:	DN 200
Maat van de persaansluiting:	DN 150
Druktrap voor leidingaansluiting:	PN 10
Type koppeling:	Flexible w/spacer
Base frame design:	EN/ISO

Aantal	Omschrijving

Grouting: N

Elektrische gegevens:

Motortype:	SIEMENS
IE efficiëntieklasse:	IE3
Nominaal vermogen - P2:	90 kW
Netfrequentie:	50 Hz
Nominale spanning:	3 x 380-420D/660-725Y V
Nominaalstroom:	166-152/95,0-88,0 A
Startstroom:	720-720 %
Cos phi - power factor:	0.87
Nominaal toerental:	1485 omw/min
Rendement:	IE3 95,2%
Motorrendement bij nominale belasting:	95.2-95.2 %
Motor efficientie bij 3/4 vermogen:	95.5-95.5 %
Motor efficientie bij half vermogen:	95.3-95.3 %
Pooltal:	4
Dichtheidsklasse (IEC 34-5):	IP55
Isolatie klasse (IEC 85):	F
Motor Nr.:	98957825

Overige:

Minimale Efficiëntie Index, MEI ≥:	0.49
Netto gewicht:	1240 kg
Bruto gewicht:	1280 kg
Transportvolume:	2.13 m³
Land van herkomst:	HU
HS code:	84137059

98972402 NK 150-315/338 A2F1AE-SBQQE 50 Hz

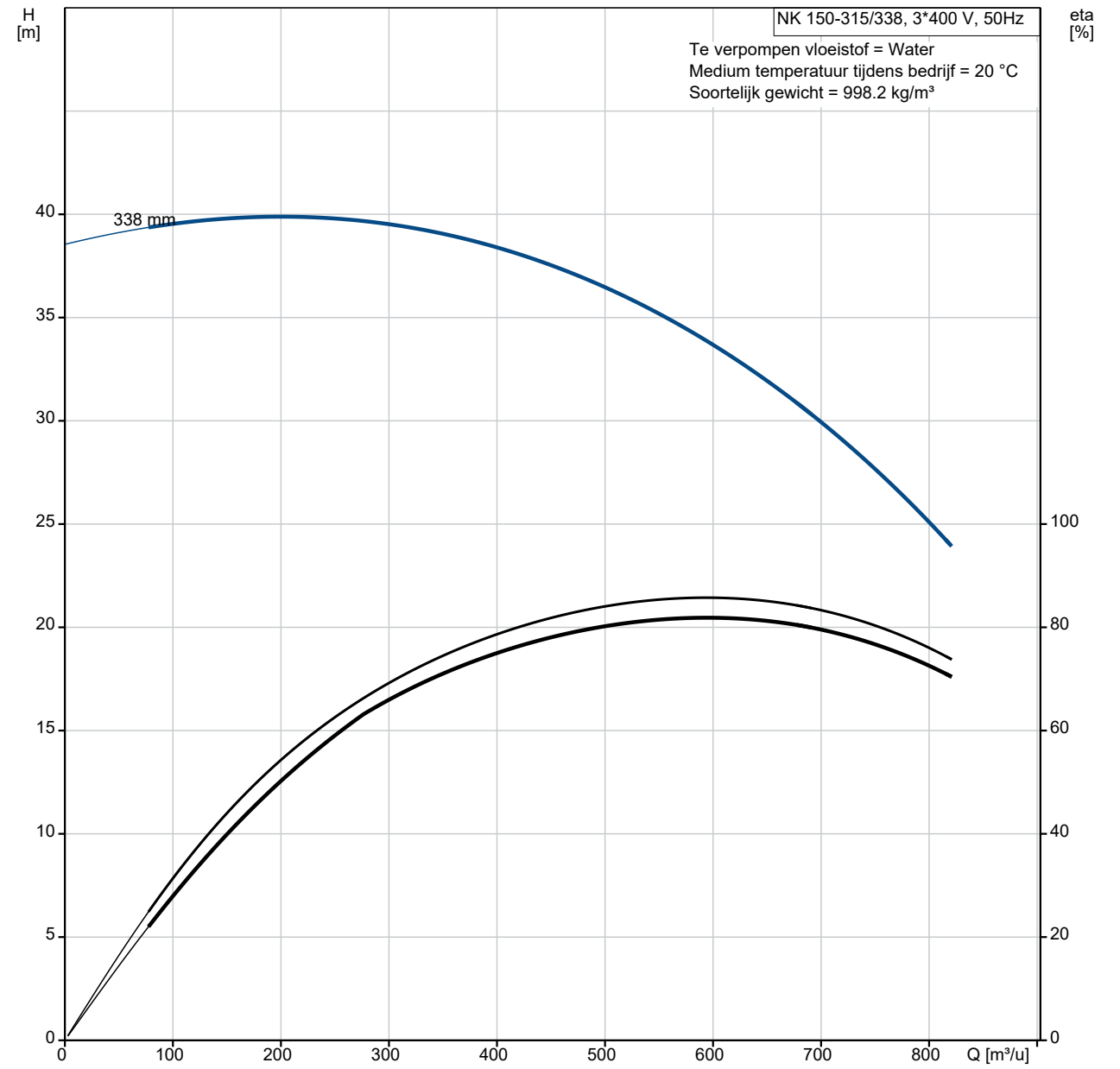

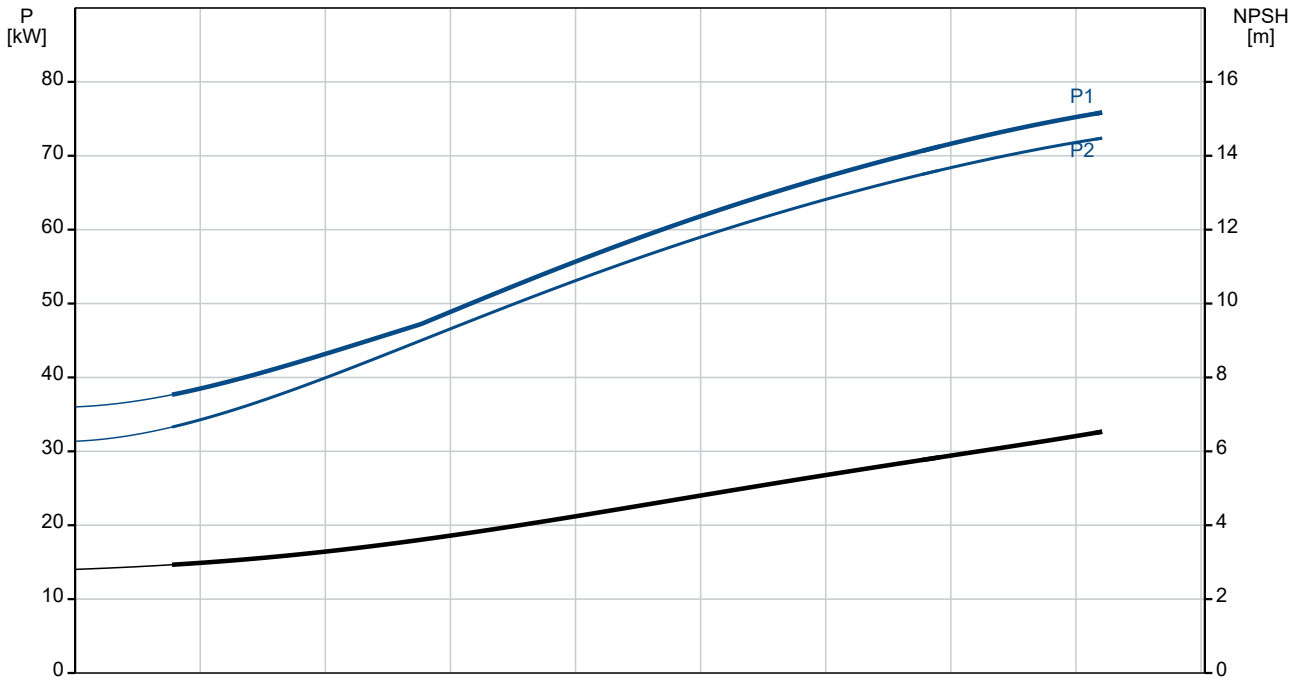

Omschrijving	Specificatie
Algemene informatie:	
Productnaam::	NK 150-315/338 A2F1AE-SBQQE
Productnummer::	98972402
EAN nummer::	5712604484579
Technisch:	
Toerental waarop de pompgegevens zijn gebaseerd:	1485 omw/min
Nominaal debiet:	593.2 m³/u
Pomp met motor:	Y
Nominale opvoerhoogte:	33.67 m
Werkelijke waaierdiameter:	338 mm
Nominale waaierdiameter:	315
Asdiameter:	42 mm
Code voor asafdichting:	BQQE
Curve tolerantie:	ISO9906:2012 3B
Pomp versie:	A2
Lager ontwerp:	Standaard
Materialen:	
Pomphuis:	Gietijzer
Pomp behuizing:	EN-GJL-250
Pomphuis:	ASTM class 35
Slijtring:	Brass
Waaier:	Gietijzer
Waaier:	EN-GJL-200
Waaier:	ASTM class 30
As:	Stainless steel
As:	EN 1.4301
As:	AISI 304
Interne coating pomphuis:	CED
Materiaal code:	A
Code voor rubber:	E
Installatie:	
Maximum ambient temperature:	55 °C
Maximale bedrijfsdruk:	10 bar
Leidingaansluiting standaard:	EN 1092-2
Type zuig aansluiting:	DIN
Type persaansluiting:	DIN
Maat van de zuigaansluiting:	DN 200
Maat van de persaansluiting:	DN 150
Druktrap voor leidingaansluiting:	PN 10
Type koppeling:	Flexible w/spacer
Base frame design:	EN/ISO
Grouting:	N
Code voor leidingaansluiting:	F
Vloeistof:	
Te verpompen medium:	Water
Bereik vloeistoftemperatuur:	-25 .. 120 °C
Medium temperatuur tijdens bedrijf:	20 °C
Dichtheid:	998.2 kg/m³
Elektrische gegevens:	
Motortype:	SIEMENS
IE efficiëntieklasse:	IE3
Nominaal vermogen - P2:	90 kW
Netfrequentie:	50 Hz
Nominale spanning:	3 x 380-420D/660-725Y V
Nominaalstroom:	166-152/95,0-88,0 A
Startstroom:	720-720 %
Cos phi - power factor:	0.87
Nominaal toerental:	1485 omw/min
Rendement:	IE3 95,2%
Motorrendement bij nominale belasting:	95.2-95.2 %
Motor efficientie bij 3/4 vermogen:	95.5-95.5 %
Motor efficientie bij half vermogen:	95.3-95.3 %

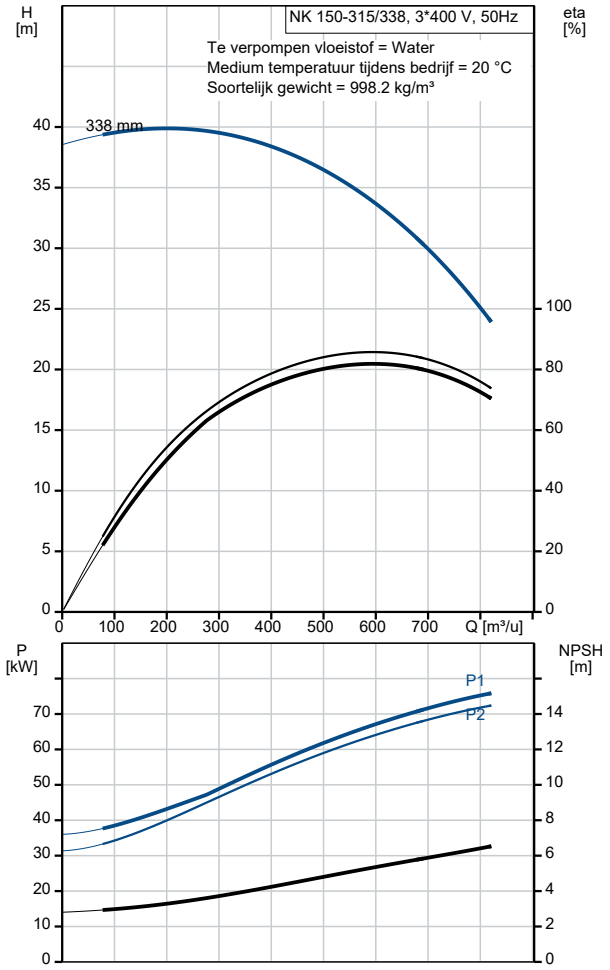

Omschrijving	Specificatie
Pooltal:	4
Dichtheidsklasse (IEC 34-5):	IP55
Isolatie klasse (IEC 85):	F
Motorbeveiliging:	PTC
Motor Nr.:	98957825
Regeling:	
Frequentie omvormer:	NONE
Druksensor:	N
Overige:	
Minimale Efficiëntie Index, MEI ≥:	0.49
Netto gewicht:	1240 kg
Bruto gewicht:	1280 kg
Transportvolume:	2.13 m³
Land van herkomst:	HU
HS code:	84137059

98972402 NK 150-315/338 A2F1AE-SBQQE 50 Hz

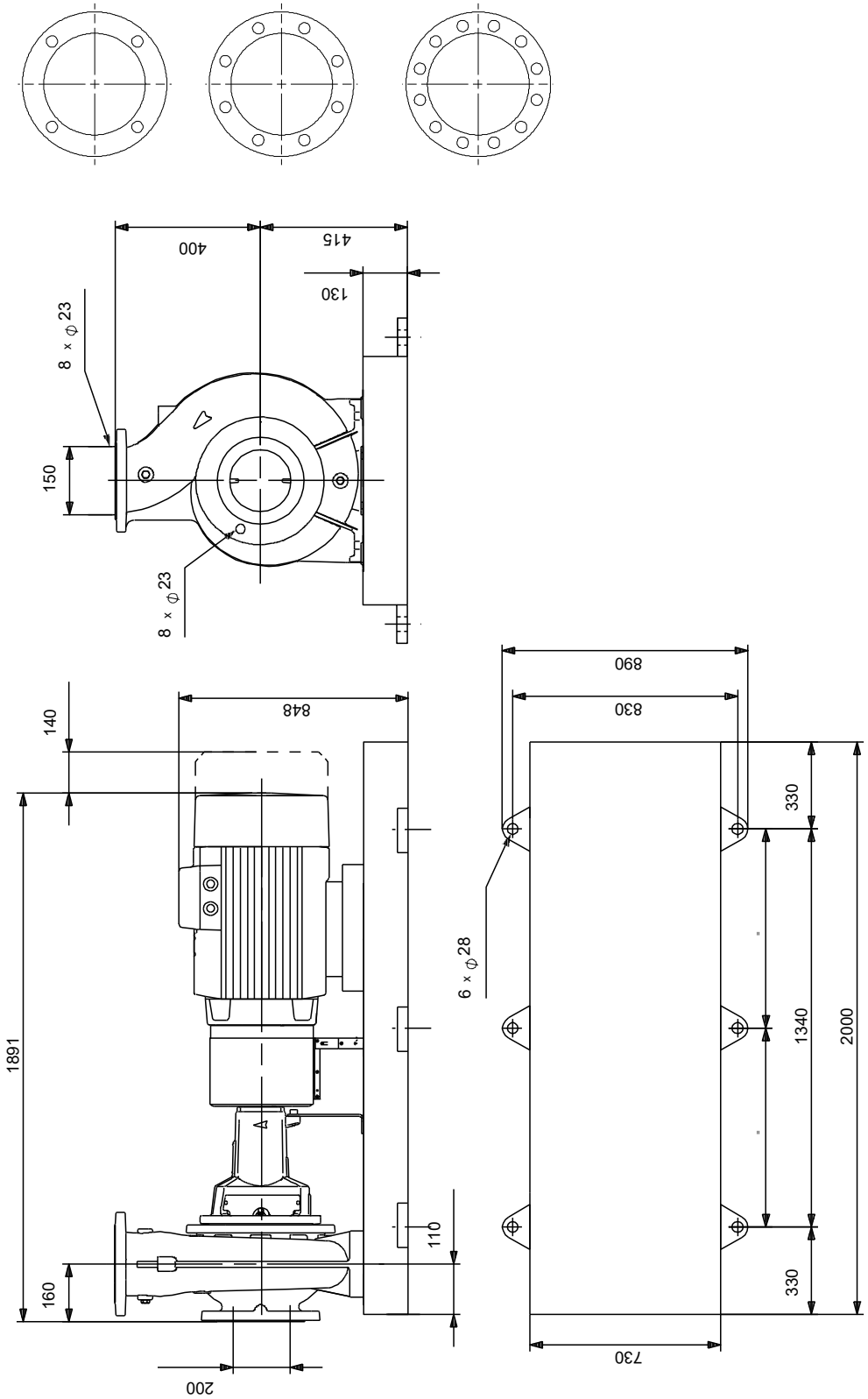

Opm! Alle unit's zijn in [mm] tenzij anders aangegeven.
Disclaimer: Deze eenvoudige maatschets toont u niet alle details.

Service onderdelen NK 150-315/338, Artikelnr. 98972402
Geproduceerd na 1632 (productiejaar en weeknummer)

Pos	Omschrijving	Opmerking tekst	Classificatie Gegevens	Onderdeelnr.	Aantal	Eenheid
-	Kit, lager			95919874	1	pcs
53a	O-ring		Diameter: 3		1	
			Dikte: 109,5			
53	Kogellager				1	
54a	O-ring		Diameter: 3		1	
			Dikte: 109,5			
54	Kogellager				1	
99	Ringhouder				2	
156a	Lagerplaat				2	
159a	V-ring				2	
-	Kit, bearing bracket			96935044	1	pcs
7.k	Hex socket head cap screw		Lengte: 10		4	
			Draad: M6			
36.a	Moer				10	
76a	Klinknagel				2	
86	Lagerschaal				1	
90.e	Hex head screw		Lengte: 25		1	
			Draad: M12			
124d	Shaft guard				1	
124d	Shaft guard				1	
124.d	Pan head screw				4	
-	Kit, koppeling			96861623	1	pcs
- 8	Coupling cpl.				1	
89s	Afstandsring					1
89r	Spacer sleeve					1
89o	Coupling part spacer side					1
89.p	Coupling female					1
89.c	Socket set screw					1
89.c	Hex socket head cap screw					8
89	Rubber blocks for coupling					8
11.a	Parallel sleutel				1	
-	Kit, koppelingsbeschermer			98079150	1	pcs
7b	Hex socket head cap screw		Lengte: 10		4	
			Draad: M6			
7b	Retainer for coupling guard				1	
- 7	Coupling guard cpl.				1	
7e	Hex socket head cap screw					3
7c	Spacer f/coupling guard					1
7	Beschermer					1
94	Borgmoer		Draad: M6			2
-	Kit, cover			96927321	1	pcs
18	Plug				1	
36	Hex nut		Draad: M16		14	
36	Moer		Draad: M12		10	
77	Cover f/mech. seal				1	
-	Kit, foot for bearing bracket			96909494	1	pcs
	Moer		Draad: M12		2	
66	Ring				2	
90.e	Hex head screw		Lengte: 25		1	
			Draad: M12			
90.d	Hex head bolt		Lengte: 110		2	
			Draad: M12			
90.d	Hex head bolt		Lengte: 70		2	
			Draad: M12			
90.d	Hex head screw		Lengte: 30		2	
			Draad: M12			
90.c	voet				1	
-	Kit, foot for coupling guard			96848500	1	pcs
7h	Hex head screw		Lengte: 16		2	

Pos	Omschrijving	Opmerking tekst	Classificatie Gegevens	Onderdeelnr.	Aantal	Eenheid
			Draad: M8			
- 7.d	Foot cpl.				1	
7l	Support f/coupling guard foot					1
7h	Hex socket head cap screw					2
7d	Foot for coupling guard					1
66	Ring					2
66	Ring				2	
-	Kit, nut			96939132	1	pcs
11	Sleutel				1	
- 36	Moer				1	
66a	Spring lock washer					1
66	Ring					1
67	Moer		Draad: M24			1
-	Kit, pomphuis			96930857	1	pcs
6	Pomphuis				1	
20	Plug				2	
36	Hex nut		Draad: M16		14	
-	Kit, rubber blocks f. coupling			96796254	1	pcs
89	Rubber blocks for coupling				8	
-	Kit, shaft			96861522	1	pcs
11.a	Parallel sleutel				1	
11	Sleutel				1	
51	Shaft				1	
66a	Spring lock washer				1	
66	Ring				1	
67	Moer		Draad: M24		1	
-	Kit, shaft cover			96809961	1	pcs
124d	Shaft guard				1	
124d	Shaft guard				1	
124.d	Pan head screw				4	
-	Spare, wear ring			96810112	1	pcs
45	Slijtring				1	
-	V-ring			96871240	1	pcs
159a	V-ring				2	
-	Motor				1	pcs
153	Kogellager		Aanduiding: 6317.C3	96439819	1	
155a	Lagerplaat			96764530	1	
155d	Lagerplaat			96764540	1	
158	Golfveer			96764566	1	
151	Ventilatorkap			96775944	1	
192	voet			96767036	1	
191	voet			96767032	1	
151	Kit, ventilatorhuis			99018554	1	
	Kit, smeernippel			98360052	1	
176	Kit, terminal board			98062239	1	
164a	Kit, aansluitkast			98062264	1	
156	Spare, motor fan			96867800	1	
156	Spare, motor fan			96867800	1	
176	Terminal board cpl.			96766011	1	
164	Aansluitkast deksel			96766008	1	
164a	Terminal box cpl.			96748507	1	
159	V-ring			96767663	1	
7k	Hex socket head cap screw		Lengte: 10	97506946	4	pcs
			Draad: M6			
28	Hex head screw		Lengte: 25	99522923	1	pcs
			Draad: M12			
36	Moer		Draad: M12	96620479	10	pcs
36	Hex nut		Draad: M16	96620480	14	pcs
49	Waaier		Buitendiameter: 338	96794665	1	pcs
54a	O-ring		Diameter: 3	97511812	2	pcs
			Dikte: 109,5			
67	Moer		Draad: M25	92526532	1	pcs
72a	O-ring		Diameter: 329,79	92547632	1	pcs
			Materiaal type: EPDM			

Pos	Omschrijving	Opmerking tekst	Classificatie Gegevens	Onderdeelnr.	Aantal	Eenheid
			Dikte: 3,53			
72a	O-ring		Diameter: 329,79	92526511	1	pcs
			Materiaal type: EPDM			
			Dikte: 3,53			
72a	O-ring		Diameter: 329,79	97511846	1	pcs
			Materiaal type: EPDM			
			Dikte: 3,53			
72a	O-ring		Diameter: 329,79	97757675	1	pcs
			Materiaal type: EPDM			
			Dikte: 3,53			
77a	Pan head screw			99266550	4	pcs
86	Lagerschaal			99081097	1	pcs
99	Ringhouder			99415814	2	pcs
156a	Lagerplaat			97506939	2	pcs