Inventflow: Grundfos A-partner

Grundfos NK 100-315/284 A2F2AE-SBQQE

Bekijk de pomp hier:
https://inventflow.nl/nl/pompenfilter/nk/grundfos-nk-100-315-284-a2f2ae-sbqqe

Contact

info@inventflow.nl
+31 (0) 546 45 80 72

Datablad

Aantal	Omschrijving
1	**NK 100-315/284 A2F2AE-SBQQE**

Opm. De foto kan afwijken van het eigenlijke product

Artikelnr.: 98972891

Niet zelfaanzuigende, eentraps centrifugaalpomp, ontworpen conform ISO 5199 met afmetingen en nominale prestaties conform EN 733. Flenzen zijn PN 16 met afmetingen overeenkomstig EN 1092-2. De pomp is voorzien van een axiale zuigpoort, een radiale perspoort en horizontale as. De pompen zijn van het 'back pull-out' type waarbij het mogelijk is om de motor, de koppeling, de lagerbeugel en de waaier te verwijderen zonder het pomphuis of het leidingwerk van zijn plaats te halen.

De pomp is uitgerust met een op de voet gemonteerde, ventilatorgekoelde asynchrone motor. Pomp en motor zijn gemonteerd op een gemeenschappelijk basisframe.

Regeling:

Frequency converter:	NONE
Druksensor:	N

Vloeistof:

Te verpompen medium:	Water
Bereik vloeistoftemperatuur:	-25 .. 120 °C
Medium temperatuur tijdens bedrijf:	20 °C
Dichtheid:	998.2 kg/m³

Technisch:

Toerental waarop de pompgegevens zijn gebaseerd:	2980 omw/min
Nominaal debiet:	319.8 m³/u
Pomp met motor:	Y
Nominale opvoerhoogte:	101.4 m
Werkelijke waaierdiameter:	284 mm
Nominale waaierdiameter:	315
Code voor asafdichting:	BQQE
Curve tolerantie:	ISO9906:2012 3B
Lager ontwerp:	Standaard

Materialen:

Pomphuis:	Gietijzer
Pomp behuizing:	EN-GJL-250
Pomphuis:	ASTM class 35
Slijtring:	Brass
Waaier:	Gietijzer
	EN-GJL-200
	ASTM class 30
As:	Stainless steel
	EN 1.4301
	AISI 304
Interne coating pomphuis:	CED

Installatie:

Maximum ambient temperature:	55 °C
Maximale bedrijfsdruk:	16 bar
Leidingaansluiting standaard:	EN 1092-2
Type zuig aansluiting:	DIN
Type persaansluiting:	DIN
Maat van de zuigaansluiting:	DN 125
Maat van de persaansluiting:	DN 100
Druktrap voor leidingaansluiting:	PN 16
Type koppeling:	Flexible w/spacer
Base frame design:	EN/ISO

Aantal	Omschrijving

Grouting: Y

Elektrische gegevens:

Motortype:	SIEMENS
IE efficiëntieklasse:	IE3
Nominaal vermogen - P2:	132 kW
Netfrequentie:	50 Hz
Nominale spanning:	3 x 380-420D/660-725Y V
Nominaalstroom:	230-210/134-122 A
Startstroom:	720-720 %
Cos phi - power factor:	0.91
Nominaal toerental:	2980 omw/min
Rendement:	IE3 95,4%
Motorrendement bij nominale belasting:	95.4-95.4 %
Motor efficientie bij 3/4 vermogen:	95.6-95.6 %
Motor efficientie bij half vermogen:	95.2-95.2 %
Pooltal:	2
Dichtheidsklasse (IEC 34-5):	IP55
Isolatie klasse (IEC 85):	F
Motor Nr.:	98943383

Overige:

Minimale Efficiëntie Index, MEI ≥:	0.56
Netto gewicht:	1360 kg
Bruto gewicht:	1470 kg
Transportvolume:	2.96 m³
Land van herkomst:	HU
HS code:	84137059

98972891 NK 100-315/284 A2F2AE-SBQQE 50 Hz

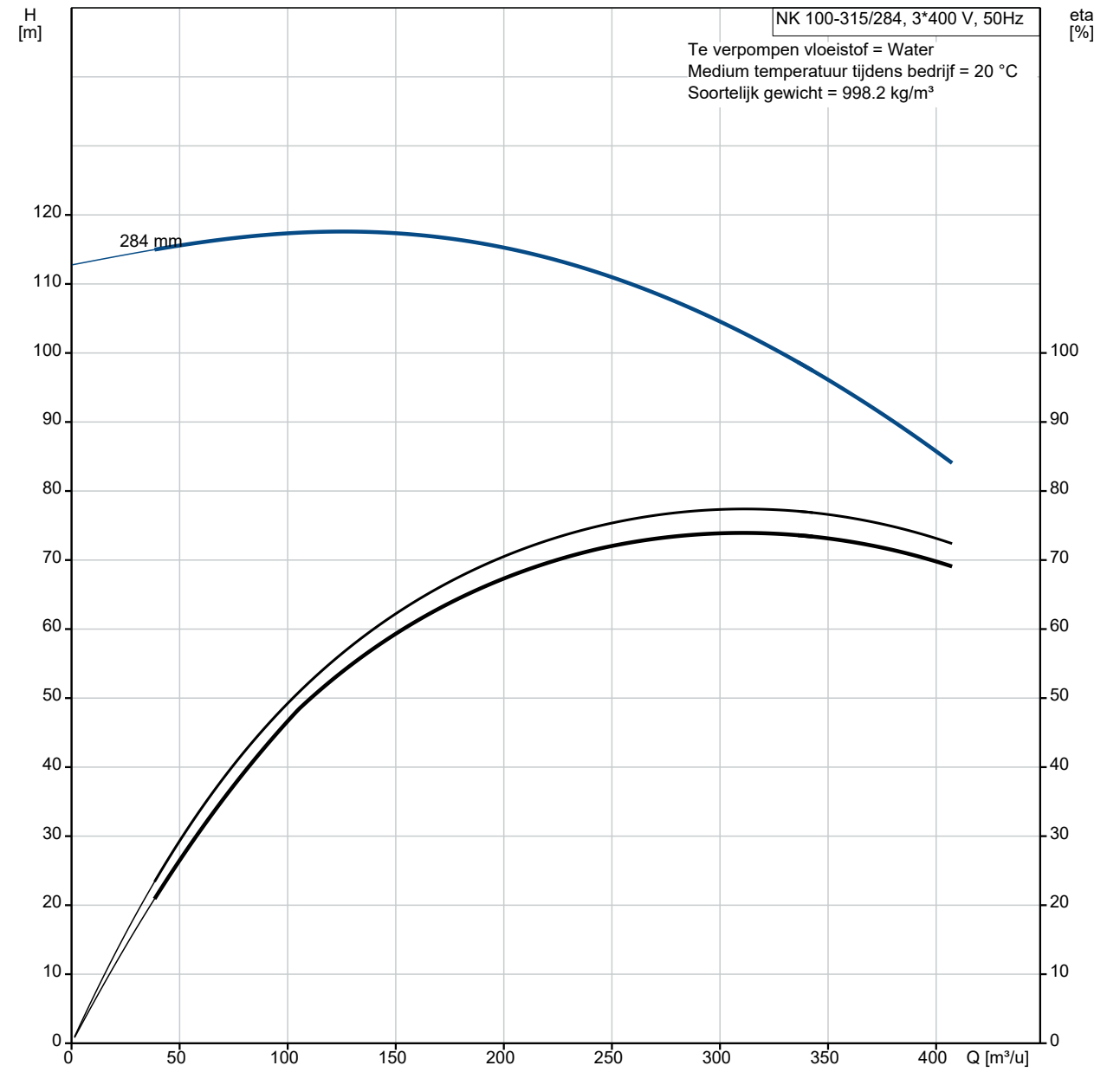

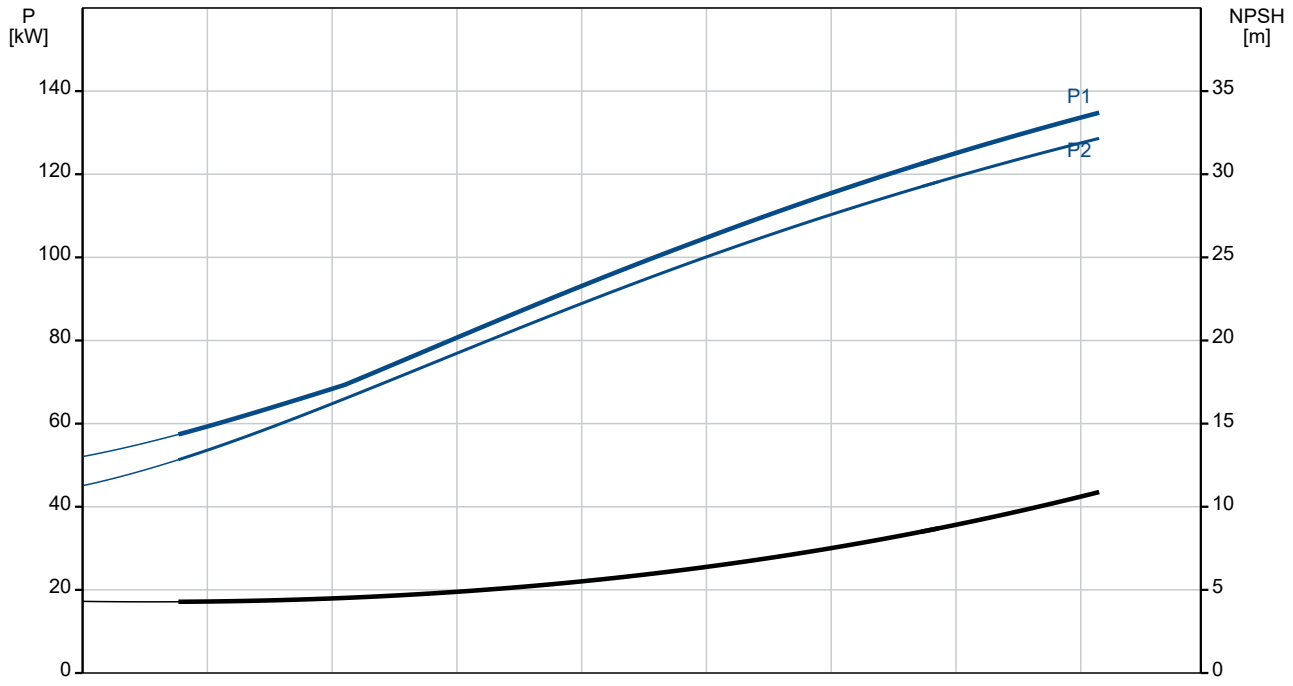

Omschrijving	Specificatie
Algemene informatie:	
Productnaam::	NK 100-315/284 A2F2AE-SBQQE
Productnummer::	98972891
EAN nummer::	5712604494233
Technisch:	
Toerental waarop de pompgegevens zijn gebaseerd:	2980 omw/min
Nominaal debiet:	319.8 m³/u
Pomp met motor:	Y
Nominale opvoerhoogte:	101.4 m
Werkelijke waaierdiameter:	284 mm
Nominale waaierdiameter:	315
Asdiameter:	32 mm
Code voor asafdichting:	BQQE
Curve tolerantie:	ISO9906:2012 3B
Pomp versie:	A2
Lager ontwerp:	Standaard
Materialen:	
Pomphuis:	Gietijzer
Pomp behuizing:	EN-GJL-250
Pomphuis:	ASTM class 35
Slijtring:	Brass
Waaier:	Gietijzer
Waaier:	EN-GJL-200
Waaier:	ASTM class 30
As:	Stainless steel
As:	EN 1.4301
As:	AISI 304
Interne coating pomphuis:	CED
Materiaal code:	A
Code voor rubber:	E
Installatie:	
Maximum ambient temperature:	55 °C
Maximale bedrijfsdruk:	16 bar
Leidingaansluiting standaard:	EN 1092-2
Type zuig aansluiting:	DIN
Type persaansluiting:	DIN
Maat van de zuigaansluiting:	DN 125
Maat van de persaansluiting:	DN 100
Druktrap voor leidingaansluiting:	PN 16
Type koppeling:	Flexible w/spacer
Base frame design:	EN/ISO
Grouting:	Y
Code voor leidingaansluiting:	F
Vloeistof:	
Te verpompen medium:	Water
Bereik vloeistoftemperatuur:	-25 .. 120 °C
Medium temperatuur tijdens bedrijf:	20 °C
Dichtheid:	998.2 kg/m³
Elektrische gegevens:	
Motortype:	SIEMENS
IE efficiëntieklasse:	IE3
Nominaal vermogen - P2:	132 kW
Netfrequentie:	50 Hz
Nominale spanning:	3 x 380-420D/660-725Y V
Nominaalstroom:	230-210/134-122 A
Startstroom:	720-720 %
Cos phi - power factor:	0.91
Nominaal toerental:	2980 omw/min
Rendement:	IE3 95,4%
Motorrendement bij nominale belasting:	95.4-95.4 %
Motor efficientie bij 3/4 vermogen:	95.6-95.6 %
Motor efficientie bij half vermogen:	95.2-95.2 %

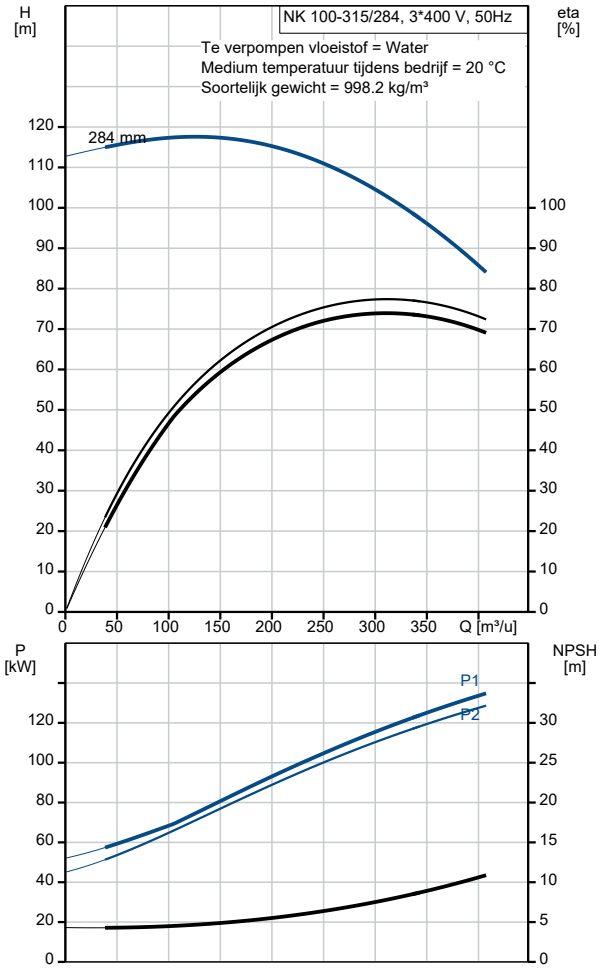

Omschrijving	Specificatie
Pooltal:	2
Dichtheidsklasse (IEC 34-5):	IP55
Isolatie klasse (IEC 85):	F
Motorbeveiliging:	PTC
Motor Nr.:	98943383
Regeling:	
Frequentie omvormer:	NONE
Druksensor:	N
Overige:	
Minimale Efficiëntie Index, MEI ≥:	0.56
Netto gewicht:	1360 kg
Bruto gewicht:	1470 kg
Transportvolume:	2.96 m³
Land van herkomst:	HU
HS code:	84137059

98972891 NK 100-315/284 A2F2AE-SBQQE 50 Hz

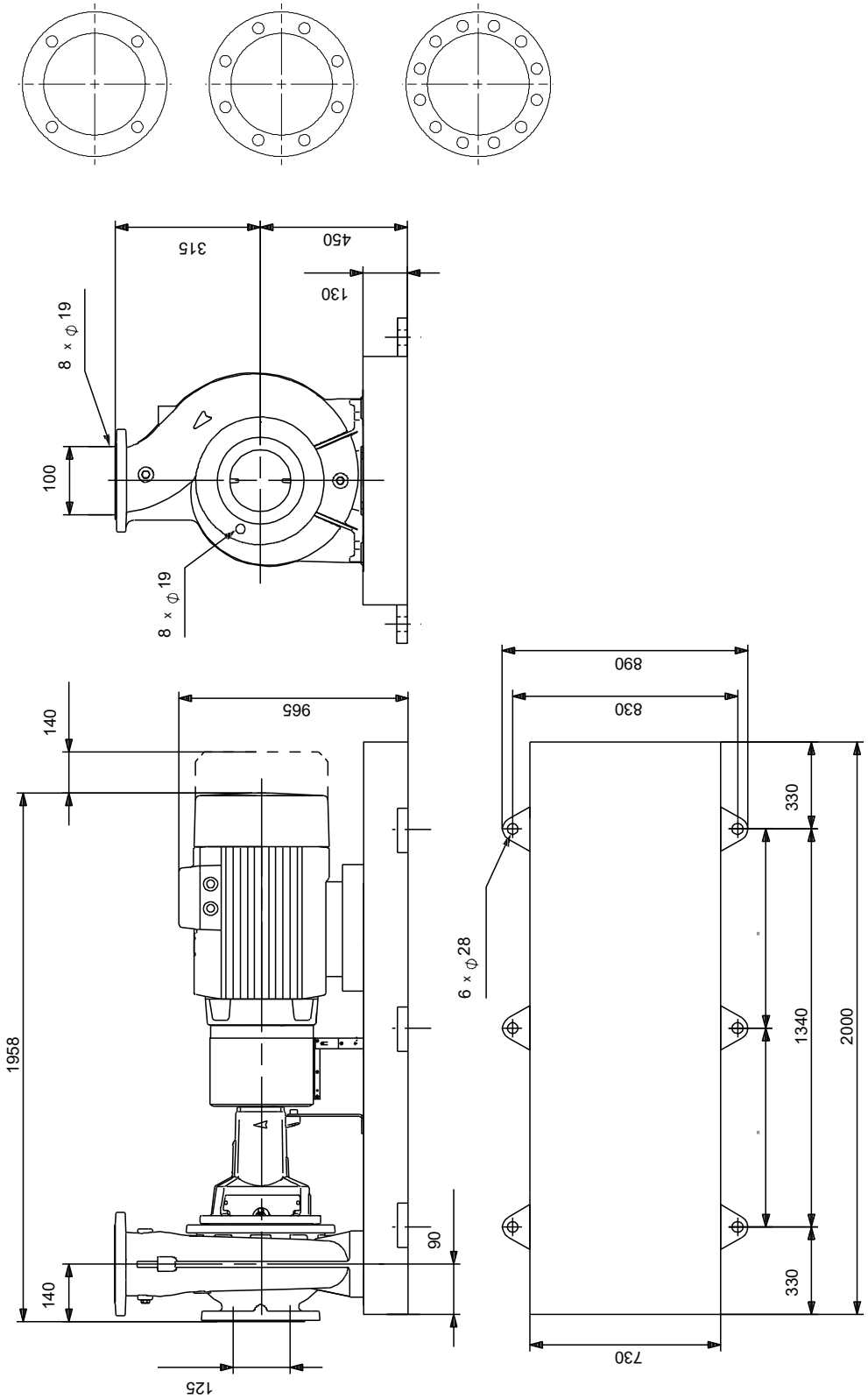

Opm! Alle unit's zijn in [mm] tenzij anders aangegeven.
Disclaimer: Deze eenvoudige maatschets toont u niet alle details.

Service onderdelen NK 100-315/284, Artikelnr. 98972891
Geproduceerd na 1632 (productiejaar en weeknummer)

Pos	Omschrijving	Opmerking tekst	Classificatie Gegevens	Onderdeelnr.	Aantal	Eenheid
-	Kit, lager			96579599	1	pcs
111	Kogellager			96607904	1	
53	Kogellager			96607904	1	
53.a	O-ring		Diameter: 89,5		1	
			Materiaal type: EPDM			
			Dikte: 3			
109	O-ring		Diameter: 89,5		1	
			Materiaal type: EPDM			
			Dikte: 3			
156a	Lagerplaat				2	
159f	Ringhouder				2	
159a	V-ring				2	
-	Kit, bearing bracket			95131794	1	pcs
7.k	Hex socket head cap screw		Lengte: 10		4	
			Draad: M6			
36.a	Moer		Draad: M10		6	
76a	Klinknagel				2	
86	Lagerschaal				1	
124d	Shaft guard				1	
124d	Shaft guard				1	
124.d	Pan head screw				4	
-	Kit, koppeling			96579806	1	pcs
- 8	Coupling cpl.				1	
89s	Afstandsring					1
89r	Spacer sleeve					1
89o	Coupling part spacer side					1
89.p	Coupling female					1
89.d	Hex socket head cap screw					7
89.c	Socket set screw					1
89.a	Socket set screw		Lengte: 10			1
			Draad: M8			
89	Rubber blocks for coupling					7
11.a	Parallel sleutel				1	
-	Kit, koppelingsbeschermer			98078802	1	pcs
7b	Hex socket head cap screw		Lengte: 10		4	
			Draad: M6			
7b	Retainer for coupling guard				1	
- 7	Coupling guard cpl.				1	
7e	Hex socket head cap screw					3
7c	Spacer f/coupling guard					1
7	Beschermer					1
94	Borgmoer		Draad: M6			2
-	Kit, cover			95131792	1	pcs
18	Plug				1	
36	Moer		Draad: M12		14	
36	Moer		Draad: M10		8	
- 77	Cover f/mech. seal				1	
	Cover f/mech. seal					1
26.a	Ankerbout		Lengte: 35			8
			Draad: M10			
45	Slijtring					1
-	Kit, foot for bearing bracket			96909488	1	pcs
	Moer		Draad: M12		2	
66	Ring				2	
90.e	Hex head screw		Lengte: 25		1	
			Draad: M12			
90.d	Hex head bolt		Lengte: 100		2	
			Draad: M12			
90.d	Hex head screw		Lengte: 60		2	

Pos	Omschrijving	Opmerking tekst	Classificatie Gegevens	Onderdeelnr.	Aantal	Eenheid
			Draad: M12			
90.d	Hex head screw		Lengte: 35MM		2	
			Draad: M12			
90.d	Hex head screw		Lengte: 30		2	
			Draad: M12			
90.c	voet				1	
-	Kit, foot for coupling guard			96848501	1	pcs
7h	Hex head screw		Lengte: 16		2	
			Draad: M8			
- 7.d	Foot cpl.				1	
7l	Support f/coupling guard foot					1
7h	Hex socket head cap screw					2
7d	Foot for coupling guard					1
66	Ring					2
66	Ring				2	
-	Kit, nut			96939130	1	pcs
11	Parallel sleutel				1	
- 36	Moer				1	
66a	Spring lock washer					1
66	Ring					1
67	Moer		Draad: M18			1
-	Kit, pomphuis			95131735	1	pcs
- 6	Pomphuis				1	
26	Ankerbout		Lengte: 40			14
			Draad: M12			
45	Slijtring					1
20	Plug				2	
36	Moer		Draad: M12		14	
-	Kit, rubber blocks f. coupling			96480040	1	pcs
89	Rubber blocks for coupling				7	
-	Kit, shaft			96039655	1	pcs
11.a	Parallel sleutel				1	
11	Parallel sleutel				1	
51	Shaft				1	
66a	Spring lock washer				1	
66	Ring				1	
67	Moer		Draad: M18		1	
-	Kit, shaft cover			96809957	1	pcs
124d	Shaft guard				1	
124d	Shaft guard				1	
124.d	Pan head screw				4	
-	Spare, wear ring			96797628	1	pcs
45	Slijtring				1	
-	V-ring			96871238	1	pcs
159a	V-ring				2	
	Motor				1	pcs
7k	Hex socket head cap screw		Lengte: 10	97506946	4	pcs
			Draad: M6			
28	Hex head screw		Lengte: 25	99522923	1	pcs
			Draad: M12			
36	Moer		Draad: M12	96620479	14	pcs
49	Waaier			98552379	1	pcs
54	Kogellager			98638919	2	pcs
67	Moer		Draad: M18	92526535	1	pcs
72a	O-ring		Diameter: 329,79	92547632	1	pcs
			Materiaal type: EPDM			
			Dikte: 3,53			
72a	O-ring		Diameter: 329,79	92526511	1	pcs
			Materiaal type: EPDM			
			Dikte: 3,53			
72a	O-ring		Diameter: 329,79	97511846	1	pcs
			Materiaal type: EPDM			
			Dikte: 3,53			
72a	O-ring		Diameter: 329,79	97757675	1	pcs

	Pos	Omschrijving	Opmerking tekst	Classificatie Gegevens	Onderdeelnr.	Aantal	Eenheid
				Materiaal type: EPDM			
				Dikte: 3,53			
	77a	Pan head screw			99266550	4	pcs
-	77	Deksel			99437001	1	pcs
	36	Moer		Draad: M10	96620484	8	
	105b	Spacer			96591277	1	pcs
	109	O-ring		Diameter: 89,5	97511809	2	pcs
				Materiaal type: EPDM			
				Dikte: 3			
	156a	Lagerplaat			97506937	2	pcs