POMPTECHNIEK • SERVICE • ONDERHOUD

# Inventflow: Grundfos A-partner

## Grundfos NK 40-200/188 A2F2AE-SBQQE

Bekijk de pomp hier:
https://inventflow.nl/nl/pompenfilter/nk/grundfos-nk-40-200-188-a2f2ae-sbqqe

### Contact

info@inventflow.nl
+31 (0) 546 45 80 72

### Datablad

| Aantal | Omschrijving |
|---|---|
| 1 | **NK 40-200/188 A2F2AE-SBQQE** |

**Opm. De foto kan afwijken van het eigenlijke product**

Artikelnr.: 98973439

Niet zelfaanzuigende, eentraps centrifugaalpomp, ontworpen conform ISO 5199 met afmetingen en nominale prestaties conform EN 733. Flenzen zijn PN 16 met afmetingen overeenkomstig EN 1092-2. De pomp is voorzien van een axiale zuigpoort, een radiale perspoort en horizontale as. De pompen zijn van het 'back pull-out' type waarbij het mogelijk is om de motor, de koppeling, de lagerbeugel en de waaier te verwijderen zonder het pomphuis of het leidingwerk van zijn plaats te halen.

De pomp is uitgerust met een op de voet gemonteerde, ventilatorgekoelde asynchrone motor. Pomp en motor zijn gemonteerd op een gemeenschappelijk basisframe.

Regeling:

| | |
|---|---|
| Frequency converter: | NONE |
| Druksensor: | N |

Vloeistof:

| | |
|---|---|
| Te verpompen medium: | Water |
| Bereik vloeistoftemperatuur: | -25 .. 120 °C |
| Medium temperatuur tijdens bedrijf: | 20 °C |
| Dichtheid: | 998.2 kg/m³ |

Technisch:

| | |
|---|---|
| Toerental waarop de pompgegevens zijn gebaseerd: | 2910 omw/min |
| Nominaal debiet: | 48.17 m³/u |
| Pomp met motor: | Y |
| Nominale opvoerhoogte: | 35.85 m |
| Werkelijke waaierdiameter: | 188 mm |
| Nominale waaierdiameter: | 200 |
| Code voor asafdichting: | BQQE |
| Curve tolerantie: | ISO9906:2012 3B2 |
| Lager ontwerp: | Standaard |

Materialen:

| | |
|---|---|
| Pomphuis: | Gietijzer |
| Pomp behuizing: | EN-GJL-250 |
| Pomphuis: | ASTM class 35 |
| Slijtring: | Brass |
| Waaier: | Gietijzer |
| | EN-GJL-200 |
| | ASTM class 30 |
| As: | Stainless steel |
| | EN 1.4301 |
| | AISI 304 |
| Interne coating pomphuis: | CED |

Installatie:

| | |
|---|---|
| Maximum ambient temperature: | 60 °C |
| Maximale bedrijfsdruk: | 16 bar |
| Leidingaansluiting standaard: | EN 1092-2 |
| Type zuig aansluiting: | DIN |
| Type persaansluiting: | DIN |
| Maat van de zuigaansluiting: | DN 65 |
| Maat van de persaansluiting: | DN 40 |
| Druktrap voor leidingaansluiting: | PN 16 |
| Type koppeling: | Flexible w/spacer |
| Base frame design: | EN/ISO |

| Aantal | Omschrijving | |
|---|---|---|
| | Grouting: | N |
| | | |
| | Elektrische gegevens: | |
| | Motortype: | 132SB |
| | IE efficiëntieklasse: | IE3 |
| | Nominaal vermogen - P2: | 7.5 kW |
| | Netfrequentie: | 50 Hz |
| | Nominale spanning: | 3 x 380-415D/660-690Y V |
| | Nominaalstroom: | 14,4-14,0/8,30-8,10 A |
| | Startstroom: | 780-910 % |
| | Cos phi - power factor: | 0.88-0.86 |
| | Nominaal toerental: | 2910-2920 omw/min |
| | Rendement: | IE3 90,1% - IE3 90,4% |
| | Motorrendement bij nominale belasting: | 90.1-90.4 % |
| | Motor efficientie bij 3/4 vermogen: | 90.8 % |
| | Motor efficientie bij half vermogen: | 90.8 % |
| | Pooltal: | 2 |
| | Dichtheidsklasse (IEC 34-5): | 55 Dust/Jetting |
| | Isolatie klasse (IEC 85): | F |
| | Motor Nr.: | 87370377 |
| | | |
| | Overige: | |
| | Minimale Efficiëntie Index, MEI ≥: | 0.59 |
| | Netto gewicht: | 172 kg |
| | Bruto gewicht: | 193 kg |
| | Transportvolume: | 0.395 m³ |
| | Land van herkomst: | HU |
| | HS code: | 84137059 |

# 98973439 NK 40-200/188 A2F2AE-SBQQE 50 Hz

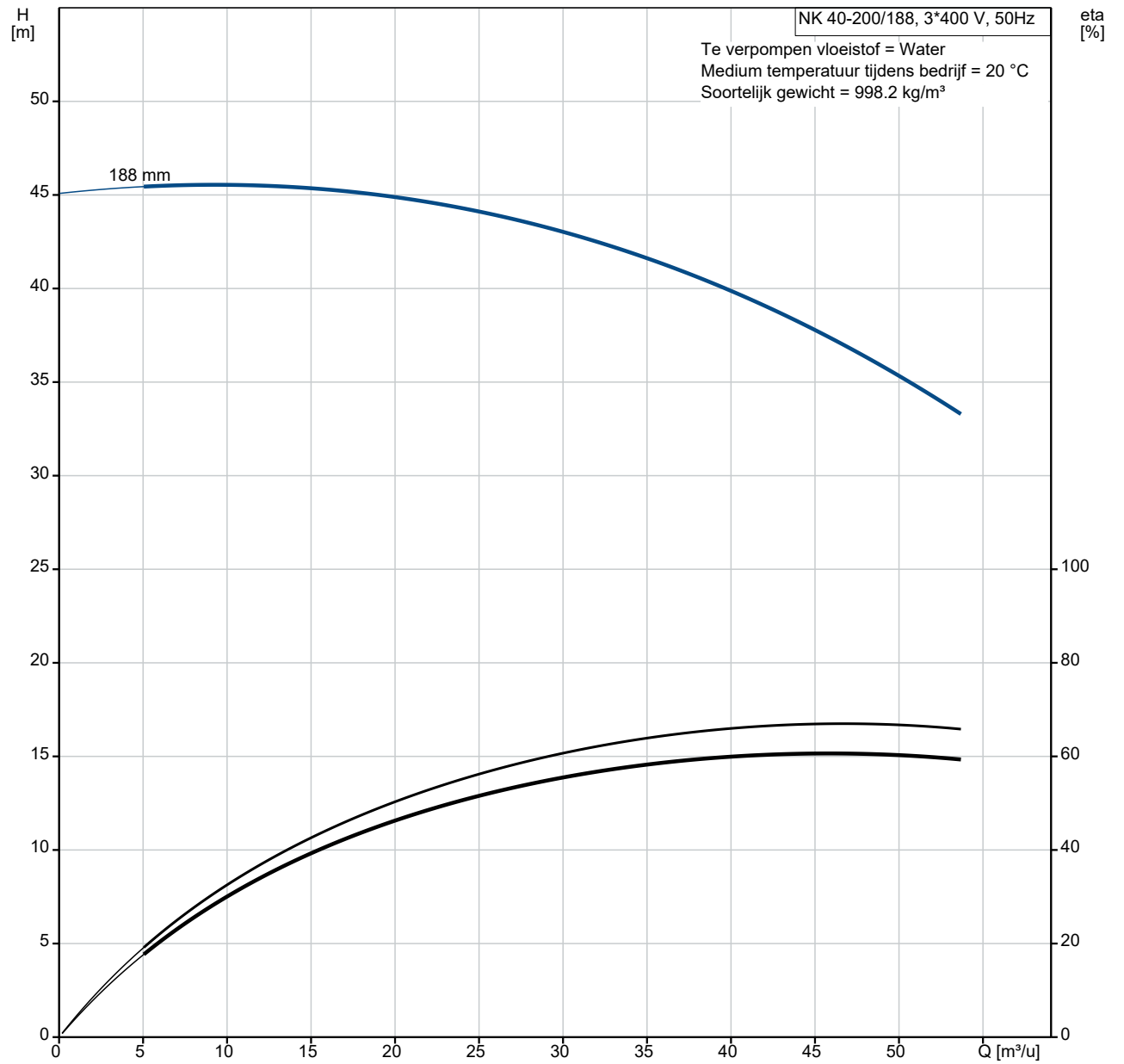


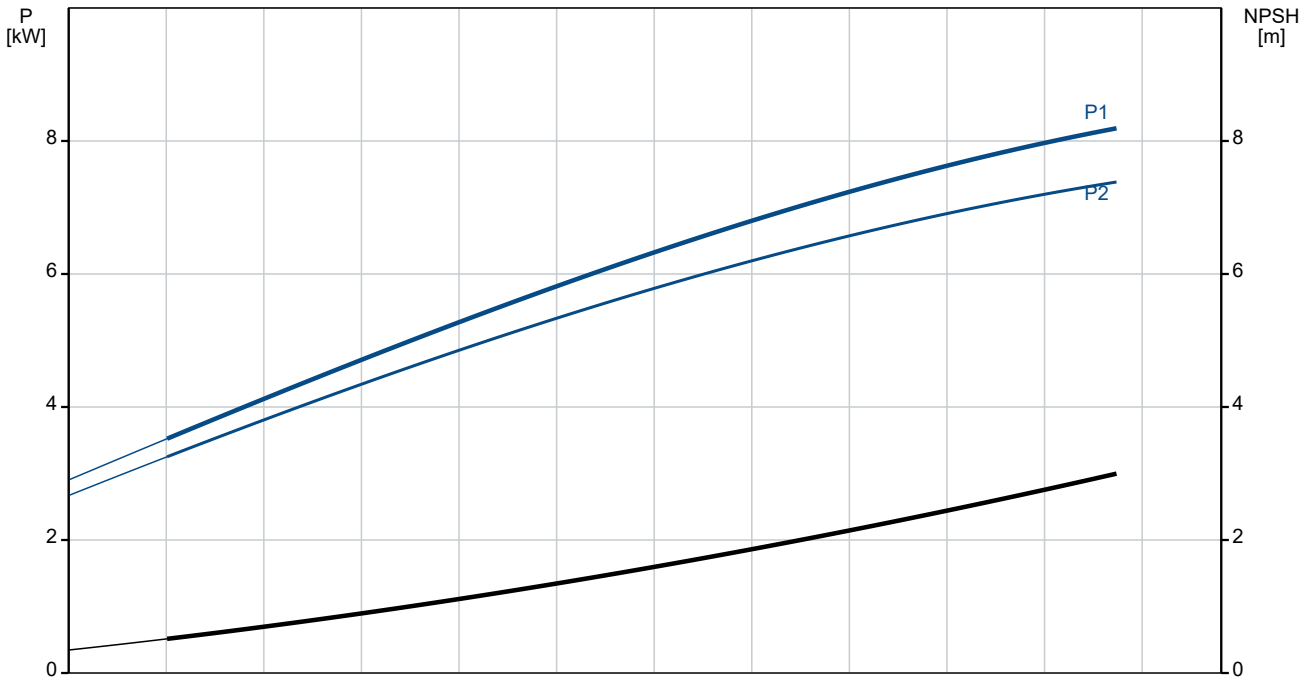

| Omschrijving | Specificatie |
|---|---|
| **Algemene informatie:** | |
| Productnaam:: | NK 40-200/188 A2F2AE-SBQQE |
| Productnummer:: | 98973439 |
| EAN nummer:: | 5712604505458 |
| **Technisch:** | |
| Toerental waarop de pompgegevens zijn gebaseerd: | 2910 omw/min |
| Nominaal debiet: | 48.17 m³/u |
| Pomp met motor: | Y |
| Nominale opvoerhoogte: | 35.85 m |
| Werkelijke waaierdiameter: | 188 mm |
| Nominale waaierdiameter: | 200 |
| Asdiameter: | 24 mm |
| Code voor asafdichting: | BQQE |
| Curve tolerantie: | ISO9906:2012 3B2 |
| Pomp versie: | A2 |
| Lager ontwerp: | Standaard |
| **Materialen:** | |
| Pomphuis: | Gietijzer |
| Pomp behuizing: | EN-GJL-250 |
| Pomphuis: | ASTM class 35 |
| Slijtring: | Brass |
| Waaier: | Gietijzer |
| Waaier: | EN-GJL-200 |
| Waaier: | ASTM class 30 |
| As: | Stainless steel |
| As: | EN 1.4301 |
| As: | AISI 304 |
| Interne coating pomphuis: | CED |
| Materiaal code: | A |
| Code voor rubber: | E |
| **Installatie:** | |
| Maximum ambient temperature: | 60 °C |
| Maximale bedrijfsdruk: | 16 bar |
| Leidingaansluiting standaard: | EN 1092-2 |
| Type zuig aansluiting: | DIN |
| Type persaansluiting: | DIN |
| Maat van de zuigaansluiting: | DN 65 |
| Maat van de persaansluiting: | DN 40 |
| Druktrap voor leidingaansluiting: | PN 16 |
| Type koppeling: | Flexible w/spacer |
| Base frame design: | EN/ISO |
| Grouting: | N |
| Code voor leidingaansluiting: | F |
| **Vloeistof:** | |
| Te verpompen medium: | Water |
| Bereik vloeistoftemperatuur: | -25 .. 120 °C |
| Medium temperatuur tijdens bedrijf: | 20 °C |
| Dichtheid: | 998.2 kg/m³ |
| **Elektrische gegevens:** | |
| Motortype: | 132SB |
| IE efficiëntieklasse: | IE3 |
| Nominaal vermogen - P2: | 7.5 kW |
| Netfrequentie: | 50 Hz |
| Nominale spanning: | 3 x 380-415D/660-690Y V |
| Nominaalstroom: | 14,4-14,0/8,30-8,10 A |
| Startstroom: | 780-910 % |
| Cos phi - power factor: | 0.88-0.86 |
| Nominaal toerental: | 2910-2920 omw/min |
| Rendement: | IE3 90,1% - IE3 90,4% |
| Motorrendement bij nominale belasting: | 90.1-90.4 % |
| Motor efficientie bij 3/4 vermogen: | 90.8 % |
| Motor efficientie bij half vermogen: | 90.8 % |

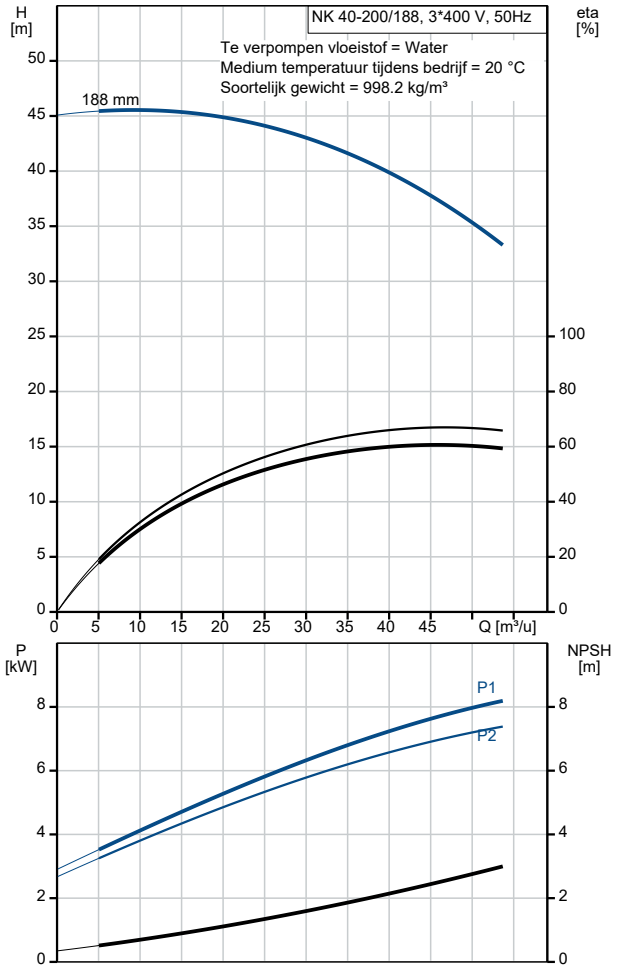

| Omschrijving | Specificatie |
|---|---|
| Pooltal: | 2 |
| Dichtheidsklasse (IEC 34-5): | 55  Dust/Jetting |
| Isolatie klasse (IEC 85): | F |
| Motorbeveiliging: | PTC |
| Motor Nr.: | 87370377 |
| **Regeling:** | |
| Frequentie omvormer: | NONE |
| Druksensor: | N |
| **Overige:** | |
| Minimale Efficiëntie Index, MEI ≥: | 0.59 |
| Netto gewicht: | 172 kg |
| Bruto gewicht: | 193 kg |
| Transportvolume: | 0.395 m³ |
| Land van herkomst: | HU |
| HS code: | 84137059 |

# 98973439 NK 40-200/188 A2F2AE-SBQQE 50 Hz

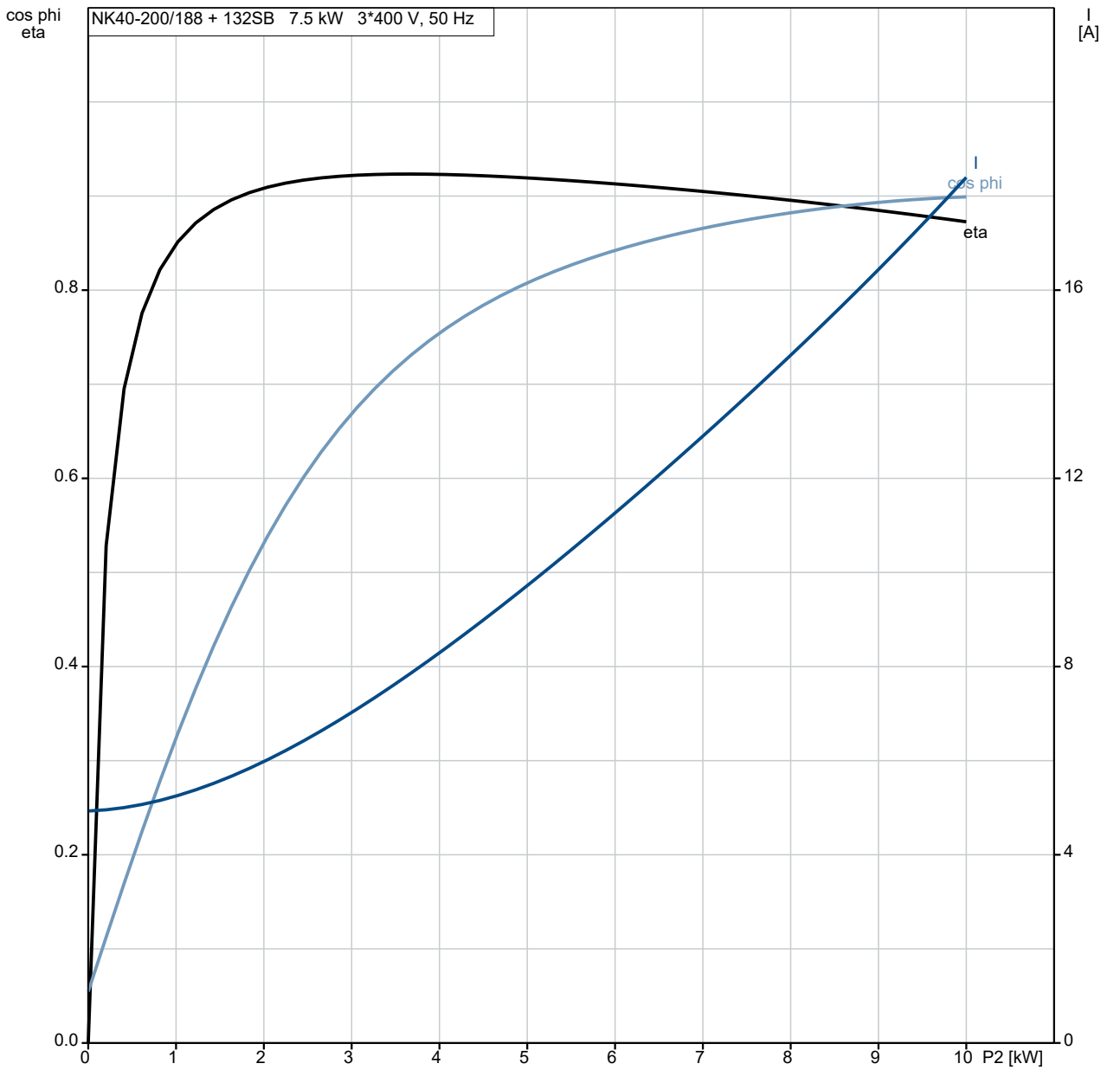


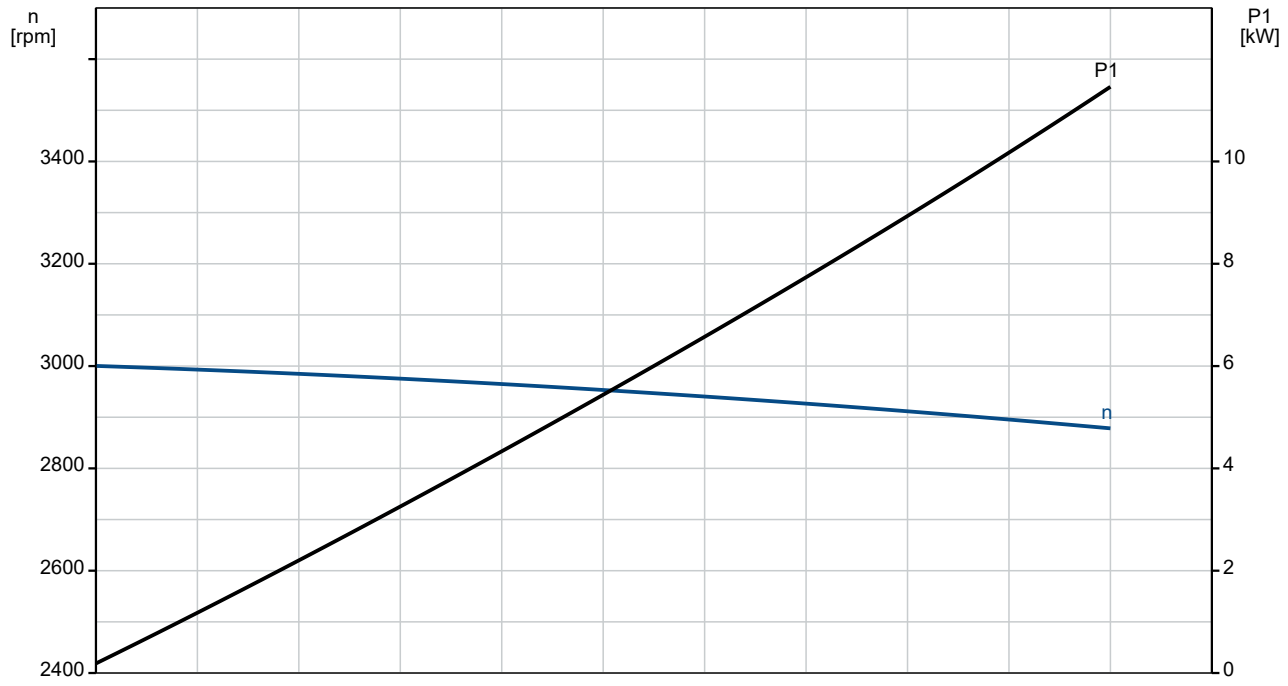

# 98973439 NK 40-200/188 A2F2AE-SBQQE 50 Hz

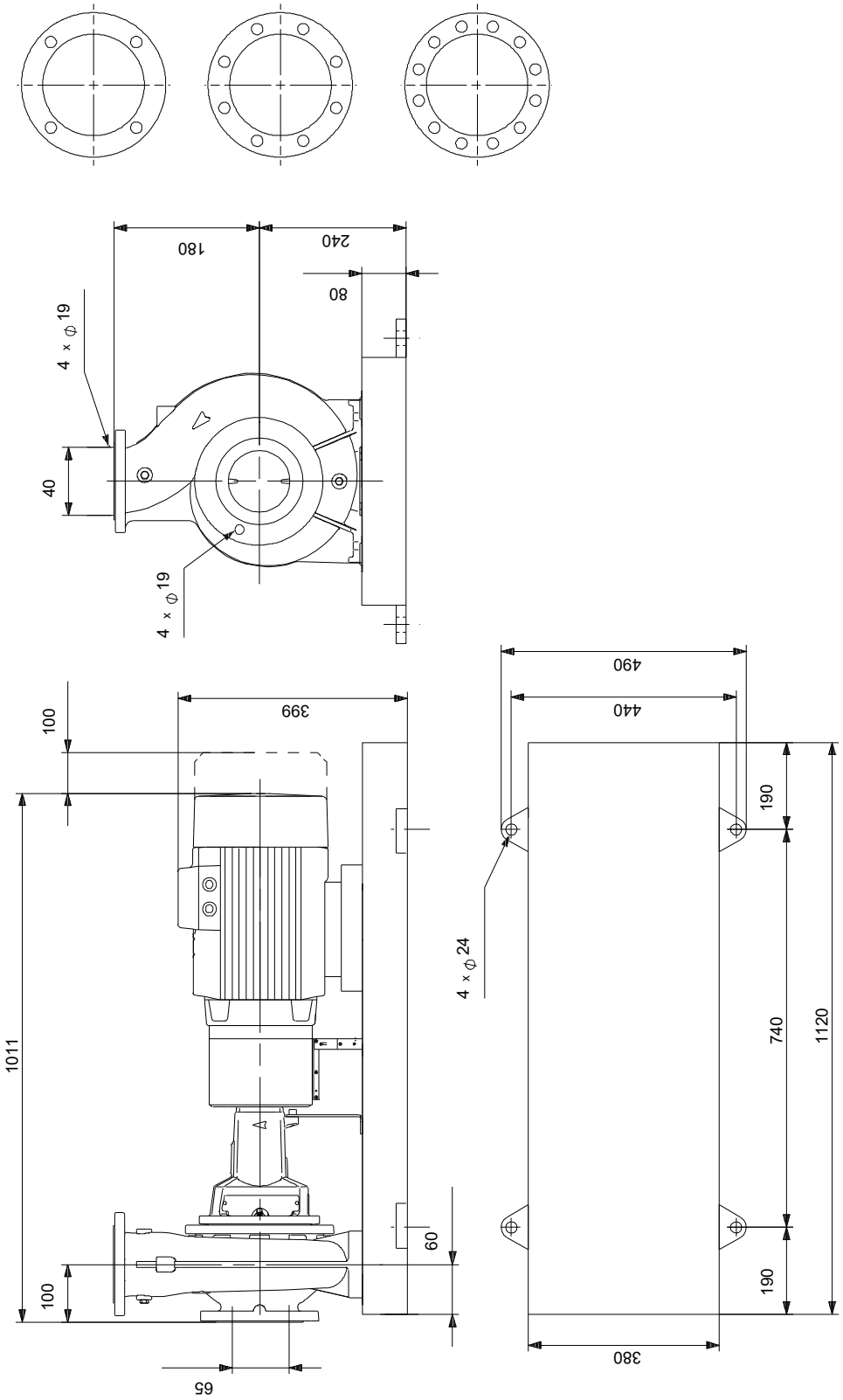


Opm! Alle unit's zijn in [mm] tenzij anders aangegeven.
Disclaimer: Deze eenvoudige maatschets toont u niet alle details.

## Service onderdelen NK 40-200/188, Artikelnr. 98973439
## Geproduceerd na 1152 (productiejaar en weeknummer)

| Pos | Omschrijving | Opmerking tekst | Classificatie Gegevens | Onderdeelnr. | Aantal | Eenheid |
|---|---|---|---|---|---|---|
| - | Kit, lager | | | 96579598 | 1 | pcs |
| 53a | O-ring | | Diameter: 71,5 | | 1 | |
| | | | Materiaal type: EPDM | | | |
| | | | Dikte: 3 | | | |
| 53 | Kogellager | | | | 1 | |
| 54a | O-ring | | Diameter: 71,5 | | 1 | |
| | | | Materiaal type: EPDM | | | |
| | | | Dikte: 3 | | | |
| 54 | Kogellager | | | | 1 | |
| 156a | Lagerplaat | | | | 2 | |
| 159f | Ringhouder | | | | 2 | |
| 159a | V-ring | | | | 2 | |
| - | Kit, bearing bracket | | | 95131793 | 1 | pcs |
| 7.k | Hex socket head cap screw | | Lengte: 10 | | 4 | |
| | | | Draad: M6 | | | |
| 36.a | Moer | | Draad: M10 | | 6 | |
| 76a | Klinknagel | | | | 2 | |
| 86 | Lagerschaal | | | | 1 | |
| 124d | Shaft guard | | | | 1 | |
| 124d | Shaft guard | | | | 1 | |
| 124.d | Pan head screw | | | | 4 | |
| - | Kit, koppeling | | | 96579726 | 1 | pcs |
| - 8 | Coupling cpl. | | | | 1 | |
| 89s | Afstandsring | | | | | 1 |
| 89r | Spacer sleeve | | | | | 1 |
| 89o | Coupling part spacer side | | | | | 1 |
| 89.p | Coupling female | | | | | 1 |
| 89.d | Hex socket head cap screw | | Lengte: 16 | | | 6 |
| | | | Draad: M6 | | | |
| 89.b | Socket set screw | | Lengte: 8 | | | 1 |
| | | | Draad: M6 | | | |
| 89 | Rubber blocks for coupling | | | | | 6 |
| 11.a | Parallel sleutel | | Afmeting: 8X7X40 | | 1 | |
| - | Kit, koppelingsbeschermer | | | 97945065 | 1 | pcs |
| 7b | Hex socket head cap screw | | Lengte: 10 | | 4 | |
| | | | Draad: M6 | | | |
| 7b | Retainer for coupling guard | | | | 1 | |
| + 7 | Coupling guard cpl. | | | | 1 | |
| - | Kit, cover | | | 95131801 | 1 | pcs |
| 18 | Plug | | | | 1 | |
| 36 | Moer | | Draad: M10 | | 6 | |
| 77 | Cover f/mech. seal | | | | 1 | |
| - | Kit, foot for bearing bracket | | | 96909147 | 1 | pcs |
| | Moer | | Draad: M12 | | 2 | |
| 66 | Ring | | | | 2 | |
| 90.e | Hex head screw | | Lengte: 25 | | 1 | |
| | | | Draad: M12 | | | |
| 90.d | Hex head bolt | | Lengte: 100 | | 2 | |
| | | | Draad: M12 | | | |
| 90.d | Hex head bolt | | Lengte: 80 | | 2 | |
| | | | Draad: M12 | | | |
| 90.d | Hex head bolt | | Lengte: 50 | | 2 | |
| | | | Draad: M12 | | | |
| 90.d | Hex head screw | | Lengte: 60 | | 2 | |
| | | | Draad: M12 | | | |

| Pos | Omschrijving | Opmerking tekst | Classificatie Gegevens | Onderdeelnr. | Aantal | Eenheid |
|---|---|---|---|---|---|---|
| 90.d | Hex head screw | | Lengte: 35MM | | 2 | |
| | | | Draad: M12 | | | |
| 90.d | Hex head screw | | Lengte: 30 | | 2 | |
| | | | Draad: M12 | | | |
| 90.c | voet | | | | 1 | |
| - | Kit, foot for coupling guard | | | 96848477 | 1 | pcs |
| 7h | Hex head screw | | Lengte: 16 | | 2 | |
| | | | Draad: M8 | | | |
| - 7.d | Foot cpl. | | | | 1 | |
| 7d | Foot for coupling guard | | | | | 1 |
| 66 | Ring | | | | 2 | |
| - | Kit, nut | | | 96939128 | 1 | pcs |
| 11 | Parallel sleutel | | Afmeting: 6X6X35 | | 1 | |
| - 36 | Moer | | | | 1 | |
| 66a | Spring lock washer | | | | | 1 |
| 66 | Ring | | | | | 1 |
| 67 | Moer | | Draad: M14 | | | 1 |
| - | Kit, pomphuis | | | 95131710 | 1 | pcs |
| - 6 | Pomphuis | | | | 1 | |
| 26 | Ankerbout | | Lengte: 35 | | | 8 |
| | | | Draad: M10 | | | |
| 45 | Slijtring | | | | | 1 |
| 20 | Pijp plug | | Draad: R 3/8 | | 2 | |
| 36 | Moer | | Draad: M10 | | 8 | |
| - | Kit, rubber blocks f. coupling | | | 96480016 | 1 | pcs |
| 89 | Rubber blocks for coupling | | | | 6 | |
| - | Kit, shaft | | | 96039654 | 1 | pcs |
| 11.a | Parallel sleutel | | Afmeting: 8X7X40 | | 1 | |
| 11 | Parallel sleutel | | Afmeting: 6X6X35 | | 1 | |
| 51 | Shaft | | | | 1 | |
| 66a | Spring lock washer | | | | 1 | |
| 66 | Ring | | | | 1 | |
| 67 | Moer | | Draad: M14 | | 1 | |
| - | Kit, shaft cover | | | 96809954 | 1 | pcs |
| 124d | Shaft guard | | | | 1 | |
| 124d | Shaft guard | | | | 1 | |
| 124.d | Pan head screw | | | | 4 | |
| - | Spare, wear ring | | | 96810100 | 1 | pcs |
| 45 | Slijtring | | | | 1 | |
| - | Spare, wear ring | | | 96810102 | 1 | pcs |
| 45b | Slijtring | | | | 1 | |
| - | V-ring | | | 96591314 | 1 | pcs |
| 159a | V-ring | | | | 1 | |
| - | Motor | | | | 1 | pcs |
| - | Kit, bearing cpl. | | | 96796600 | 1 | |
| 54 | Kogellager | | | | | 1 |
| 111 | Kogellager | | Aanduiding: 6206.2Z.C3.SYN | | | 1 |
| 157 | O-ring | | Diameter: 62 | | | 1 |
| | | | Materiaal type: NBR | | | |
| | | | Dikte: 3 | | | |
| 158 | Waved washer | | | | | 1 |
| 159.b | V-ring | | | | | 1 |
| 159 | V-ring | | | | | 1 |
| - | Kit, eindschild | | | 96796220 | 1 | |
| 156.b | End shield DE | | | | | 1 |
| 159.b | V-ring | | | | | 1 |
| 185c | Moer | | | | | 4 |
| 185 | Hex socket head cap screw | | | | | 4 |

| Pos | Omschrijving | Opmerking tekst | Classificatie Gegevens | Onderdeelnr. | Aantal | Eenheid |
|---|---|---|---|---|---|---|
| 186 | Aftapplug | | | | | 3 |
| 195.a | Grease nipple | | | | | 1 |
| - | Kit, Transport oog | | | 96279874 | 1 | |
| 189 | Lifting eye | | | | | 1 |
| - | Kit, ventilator | | | 96796189 | 1 | |
| 156 | Ventilator | | | | | 1 |
| - | Kit, ventilatorhuis | | | 96796188 | 1 | |
| 151 | Ventilatorkap | | | | | 1 |
| 152 | Pan head thread forming screw | | | | | 4 |
| - | Kit, voet | | | 96796592 | 1 | |
| 118a | Hex socket head cap screw | | | | | 4 |
| 191 | voet | | | | | 2 |
| 192 | Borgring | | | | | 4 |
| 194 | Moer | | | | | 4 |
| - | Kit, Pakkingen | | | 96798510 | 1 | |
| 184 | O-ring | | | | | 2 |
| - | Kit, sleutel | | | 96279823 | 1 | |
| 40 | Parallel sleutel | | | | | 1 |
| - | Kit, ND-end shield cpl. | | | 96796598 | 1 | |
| 156.a | End shield NDE | | | | | 1 |
| 157 | O-ring | | Diameter: 62 | | | 1 |
| | | | Materiaal type: NBR | | | |
| | | | Dikte: 3 | | | |
| 158 | Waved washer | | | | | 1 |
| 159 | V-ring | | | | | 1 |
| 185.c | Moer | | | | | 4 |
| 185.a | Hex socket head cap screw | | | | | 4 |
| - | Kit, asafdichting | | | 96843458 | 1 | |
| 159.b | V-ring | | | | | 1 |
| 159 | V-ring | | | | | 1 |
| - | Kit, terminal board | | | 96030209 | 1 | |
| | Bracket cpl. | | | | | 1 |
| 163 | Hex socket head screw | | | | | 1 |
| 176 | Terminal | | | | | 1 |
| 176 | Aansluitstrip | | | | | 1 |
| 178 | Verbindingsdeel | | | | | 3 |
| 179 | Cable shoe | | | | | 6 |
| 180a | Slot cheese head screw | | Aanduiding: COMBI TORX T25 | | | 6 |
| | | | Lengte: 10 | | | |
| | | | Draad: M5 | | | |
| 180 | Kabelklem | | | | | 6 |
| - | Kit, aansluitkast deksel | | | 96796215 | 1 | |
| 164 | Terminal box cover w/gasket | | | | | 1 |
| 166 | Pan head thread forming screw | | | | | 4 |
| 7k | Hex socket head cap screw | | Lengte: 10 | 97506946 | 4 | pcs |
| | | | Draad: M6 | | | |
| 28 | Hex head screw | | Lengte: 25 | 99522923 | 1 | pcs |
| | | | Draad: M12 | | | |
| 36 | Moer | | Draad: M10 | 96620484 | 6 | pcs |
| 49 | Waaier | | | 98517528 | 1 | pcs |
| 53.b | Afstandsring | | | 96938908 | 1 | pcs |
| 54a | O-ring | | Diameter: 71,5 | 97511807 | 2 | pcs |
| | | | Materiaal type: EPDM | | | |
| | | | Dikte: 3 | | | |
| 67 | Moer | | Draad: M14 | 92526531 | 1 | pcs |
| 72.a | O-ring | | Diameter: 221,84 | 92547617 | 1 | pcs |
| | | | Materiaal type: EPDM | | | |
| | | | Dikte: 3,53 | | | |
| 72.a | O-ring | | Diameter: 221,84 | 97511825 | 1 | pcs |

| Pos | Omschrijving | Opmerking tekst | Classificatie Gegevens | Onderdeelnr. | Aantal | Eenheid |
|---|---|---|---|---|---|---|
| | | | Materiaal type: EPDM | | | |
| | | | Dikte: 3,53 | | | |
| 72.a | O-ring | | Diameter: 221,84 | 97757671 | 1 | pcs |
| | | | Materiaal type: EPDM | | | |
| | | | Dikte: 3,53 | | | |
| 77a | Pan head screw | | | 99266550 | 4 | pcs |
| 156a | Lagerplaat | | | 97506936 | 2 | pcs |