POMPTECHNIEK • SERVICE • ONDERHOUD

Inventflow: Grundfos A-partner

Grundfos NK 50-250/205 A2F2AE-SBQQE

Bekijk de pomp hier:
https://inventflow.nl/nl/pompenfilter/nk/grundfos-nk-50-250-205-a2f2ae-sbqqe

Contact

info@inventflow.nl
+31 (0) 546 45 80 72

Datablad

Aantal	Omschrijving
1	**NK 50-250/205 A2F2AE-SBQQE**

Opm. De foto kan afwijken van het eigenlijke product

Artikelnr.: 98973498

Niet zelfaanzuigende, eentraps centrifugaalpomp, ontworpen conform ISO 5199 met afmetingen en nominale prestaties conform EN 733. Flenzen zijn PN 16 met afmetingen overeenkomstig EN 1092-2. De pomp is voorzien van een axiale zuigpoort, een radiale perspoort en horizontale as. De pompen zijn van het 'back pull-out' type waarbij het mogelijk is om de motor, de koppeling, de lagerbeugel en de waaier te verwijderen zonder het pomphuis of het leidingwerk van zijn plaats te halen.

De pomp is uitgerust met een op de voet gemonteerde, ventilatorgekoelde asynchrone motor. Pomp en motor zijn gemonteerd op een gemeenschappelijk basisframe.

Regeling:

Frequency converter:	NONE
Druksensor:	N

Vloeistof:

Te verpompen medium:	Water
Bereik vloeistoftemperatuur:	-25 .. 120 °C
Medium temperatuur tijdens bedrijf:	20 °C
Dichtheid:	998.2 kg/m³

Technisch:

Toerental waarop de pompgegevens zijn gebaseerd:	2930 omw/min
Nominaal debiet:	70.42 m³/u
Pomp met motor:	Y
Nominale opvoerhoogte:	46.96 m
Werkelijke waaierdiameter:	205 mm
Nominale waaierdiameter:	250
Code voor asafdichting:	BQQE
Curve tolerantie:	ISO9906:2012 3B
Lager ontwerp:	Standaard

Materialen:

Pomphuis:	Gietijzer
Pomp behuizing:	EN-GJL-250
Pomphuis:	ASTM class 35
Slijtring:	Brass
Waaier:	Gietijzer
	EN-GJL-200
	ASTM class 30
As:	Stainless steel
	EN 1.4301
	AISI 304
Interne coating pomphuis:	CED

Installatie:

Maximum ambient temperature:	60 °C
Maximale bedrijfsdruk:	16 bar
Leidingaansluiting standaard:	EN 1092-2
Type zuig aansluiting:	DIN
Type persaansluiting:	DIN
Maat van de zuigaansluiting:	DN 65
Maat van de persaansluiting:	DN 50
Druktrap voor leidingaansluiting:	PN 16
Type koppeling:	Flexible w/spacer
Base frame design:	EN/ISO

Aantal	Omschrijving

Grouting: N

Elektrische gegevens:

Motortype:	160MD
IE efficiëntieklasse:	IE3
Nominaal vermogen - P2:	15 kW
Netfrequentie:	50 Hz
Nominale spanning:	3 x 380-415D/660-690Y V
Nominaalstroom:	28,0-26,0/16,2-15,6 A
Startstroom:	660-780 %
Cos phi - power factor:	0.89-0.87
Nominaal toerental:	2930-2950 omw/min
Rendement:	IE3 91,9%

Motorrendement bij nominale belasting: 91.9 %
Motor efficientie bij 3/4 vermogen: 92.4 %
Motor efficientie bij half vermogen: 92.4 %

Pooltal:	2
Dichtheidsklasse (IEC 34-5):	55 Dust/Jetting
Isolatie klasse (IEC 85):	F
Motor Nr.:	87420025

Overige:

Minimale Efficiëntie Index, MEI ≥:	0.61
Netto gewicht:	242 kg
Bruto gewicht:	257 kg
Transportvolume:	0.495 m³
Land van herkomst:	HU
HS code:	84137059

98973498 NK 50-250/205 A2F2AE-SBQQE 50 Hz

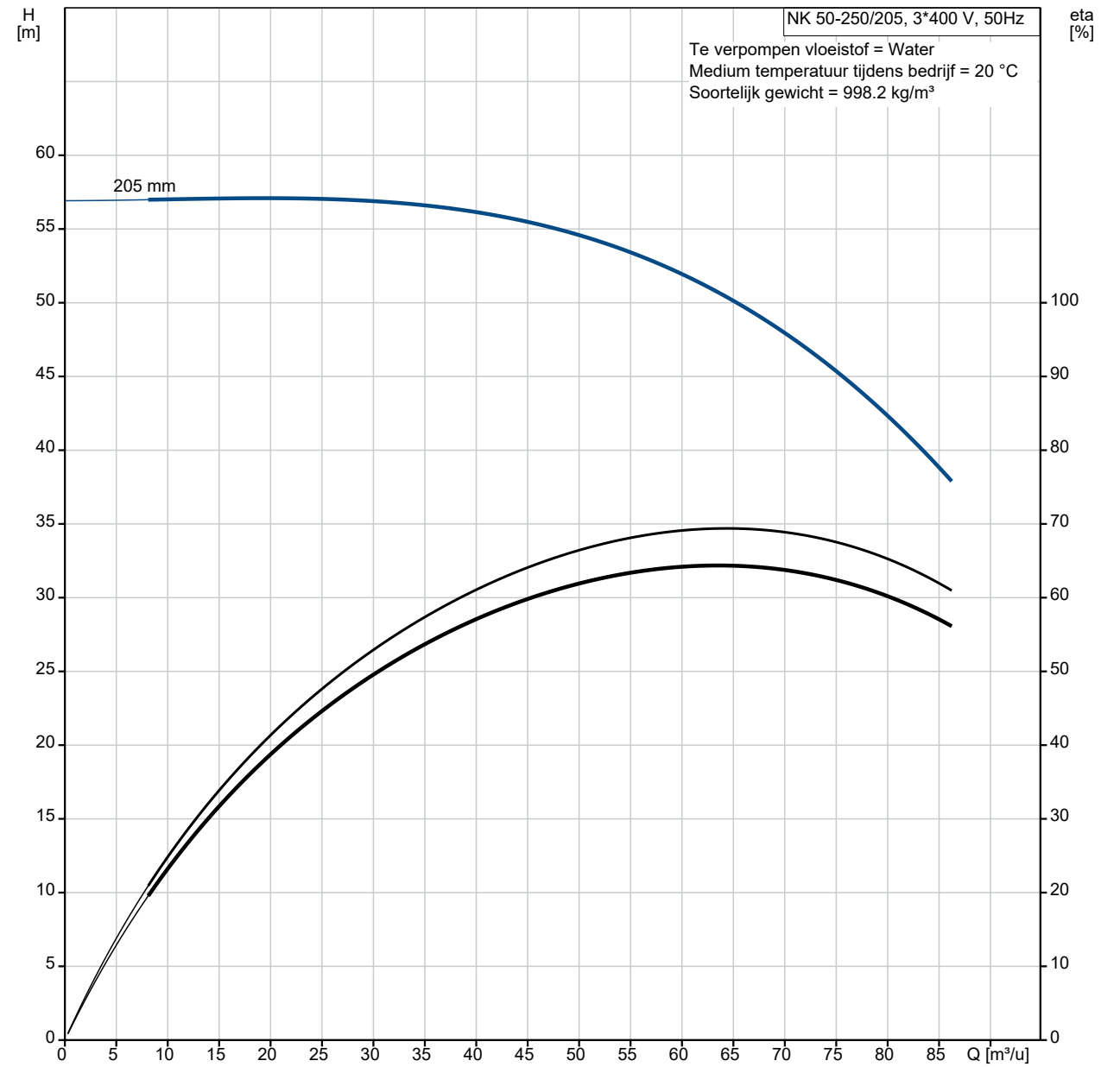

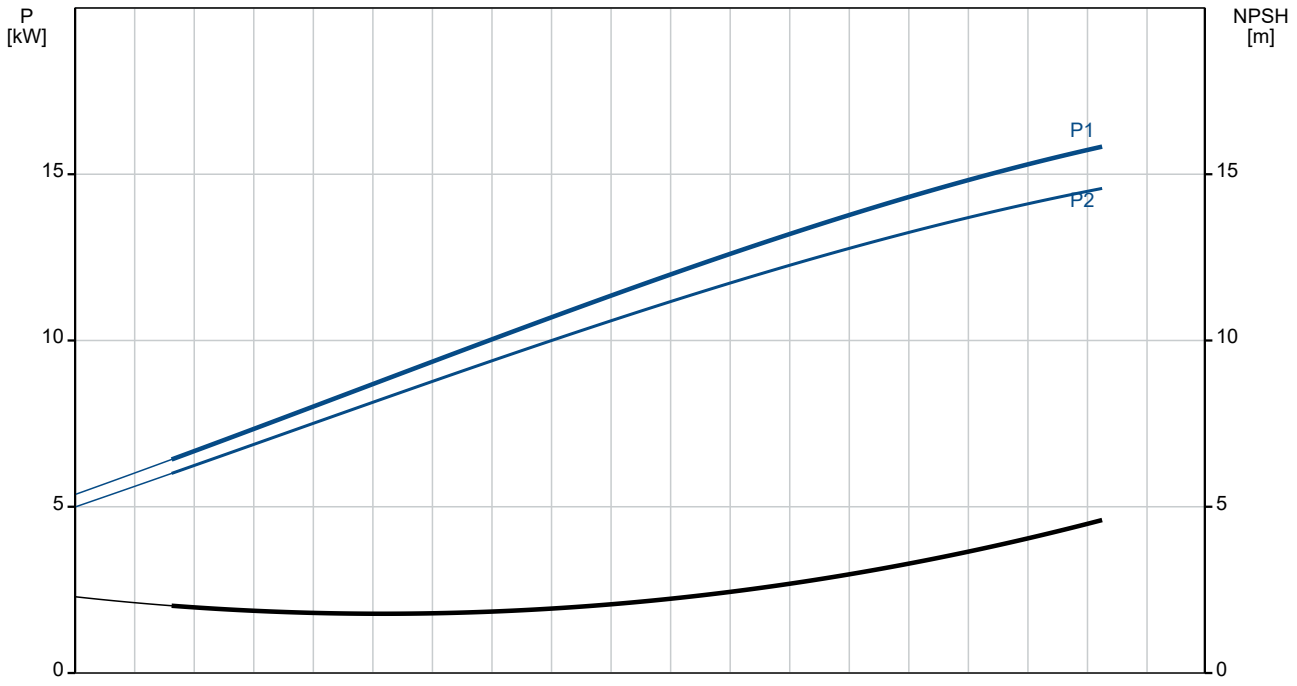

Omschrijving	Specificatie
Algemene informatie:	
Productnaam::	NK 50-250/205 A2F2AE-SBQQE
Productnummer::	98973498
EAN nummer::	5712604506660
Technisch:	
Toerental waarop de pompgegevens zijn gebaseerd:	2930 omw/min
Nominaal debiet:	70.42 m³/u
Pomp met motor:	Y
Nominale opvoerhoogte:	46.96 m
Werkelijke waaierdiameter:	205 mm
Nominale waaierdiameter:	250
Asdiameter:	24 mm
Code voor asafdichting:	BQQE
Curve tolerantie:	ISO9906:2012 3B
Pomp versie:	A2
Lager ontwerp:	Standaard
Materialen:	
Pomphuis:	Gietijzer
Pomp behuizing:	EN-GJL-250
Pomphuis:	ASTM class 35
Slijtring:	Brass
Waaier:	Gietijzer
Waaier:	EN-GJL-200
Waaier:	ASTM class 30
As:	Stainless steel
As:	EN 1.4301
As:	AISI 304
Interne coating pomphuis:	CED
Materiaal code:	A
Code voor rubber:	E
Installatie:	
Maximum ambient temperature:	60 °C
Maximale bedrijfsdruk:	16 bar
Leidingaansluiting standaard:	EN 1092-2
Type zuig aansluiting:	DIN
Type persaansluiting:	DIN
Maat van de zuigaansluiting:	DN 65
Maat van de persaansluiting:	DN 50
Druktrap voor leidingaansluiting:	PN 16
Type koppeling:	Flexible w/spacer
Base frame design:	EN/ISO
Grouting:	N
Code voor leidingaansluiting:	F
Vloeistof:	
Te verpompen medium:	Water
Bereik vloeistoftemperatuur:	-25 .. 120 °C
Medium temperatuur tijdens bedrijf:	20 °C
Dichtheid:	998.2 kg/m³
Elektrische gegevens:	
Motortype:	160MD
IE efficiëntieklasse:	IE3
Nominaal vermogen - P2:	15 kW
Netfrequentie:	50 Hz
Nominale spanning:	3 x 380-415D/660-690Y V
Nominaalstroom:	28,0-26,0/16,2-15,6 A
Startstroom:	660-780 %
Cos phi - power factor:	0.89-0.87
Nominaal toerental:	2930-2950 omw/min
Rendement:	IE3 91,9%
Motorrendement bij nominale belasting:	91.9 %
Motor efficientie bij 3/4 vermogen:	92.4 %
Motor efficientie bij half vermogen:	92.4 %

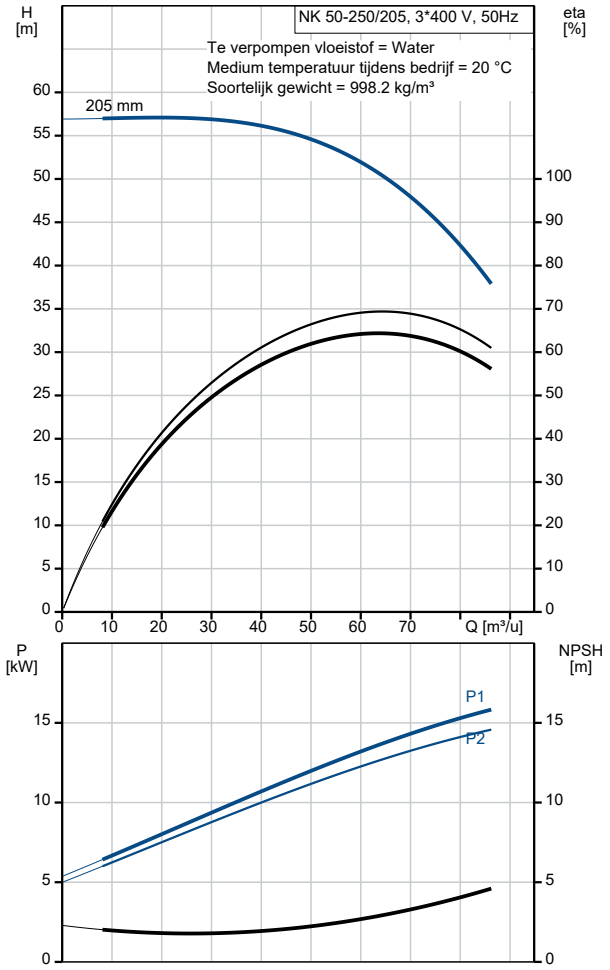

Omschrijving	Specificatie
Pooltal:	2
Dichtheidsklasse (IEC 34-5):	55 Dust/Jetting
Isolatie klasse (IEC 85):	F
Motorbeveiliging:	PTC
Motor Nr.:	87420025
Regeling:	
Frequentie omvormer:	NONE
Druksensor:	N
Overige:	
Minimale Efficiëntie Index, MEI ≥:	0.61
Netto gewicht:	242 kg
Bruto gewicht:	257 kg
Transportvolume:	0.495 m³
Land van herkomst:	HU
HS code:	84137059

98973498 NK 50-250/205 A2F2AE-SBQQE 50 Hz

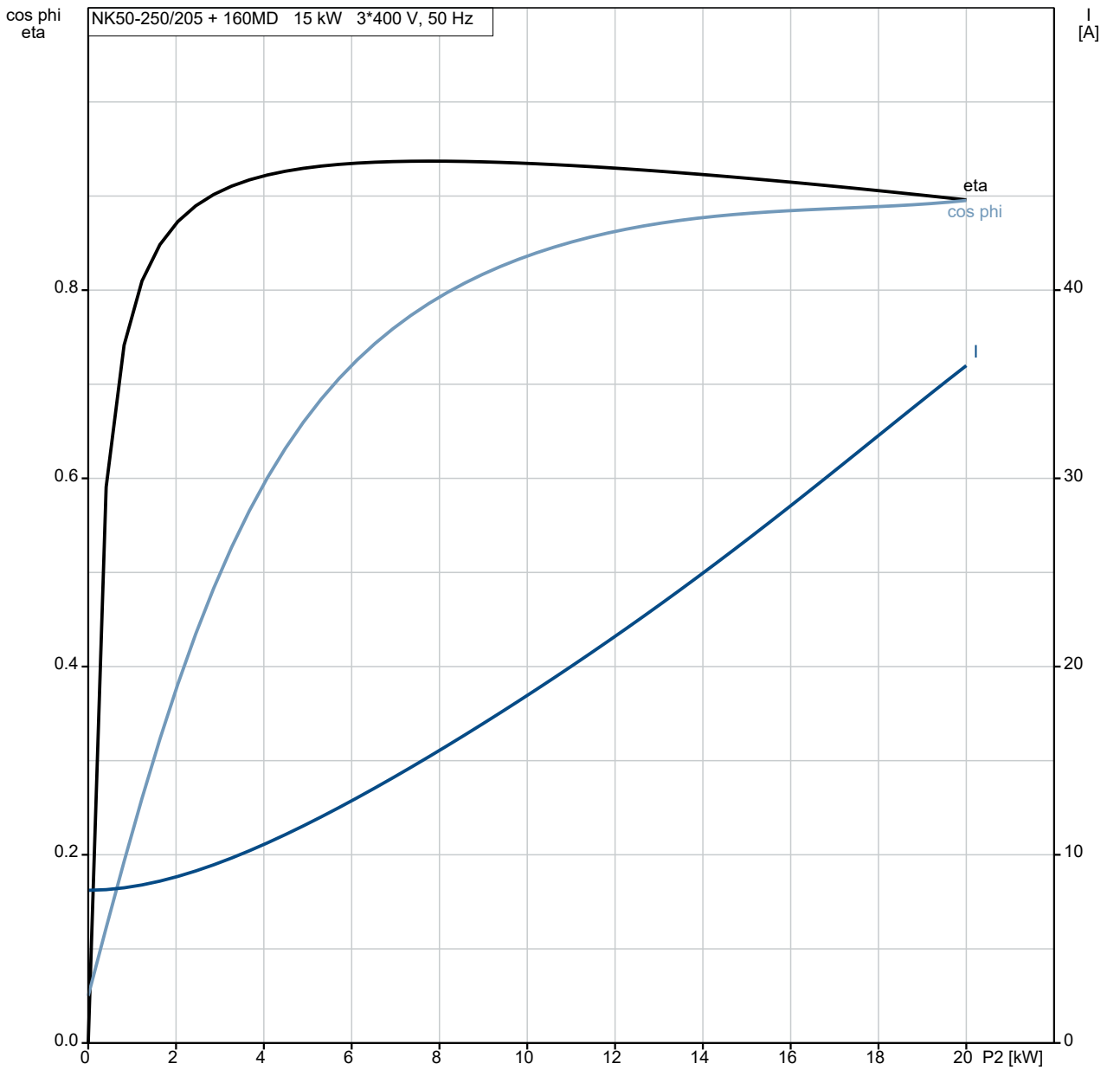

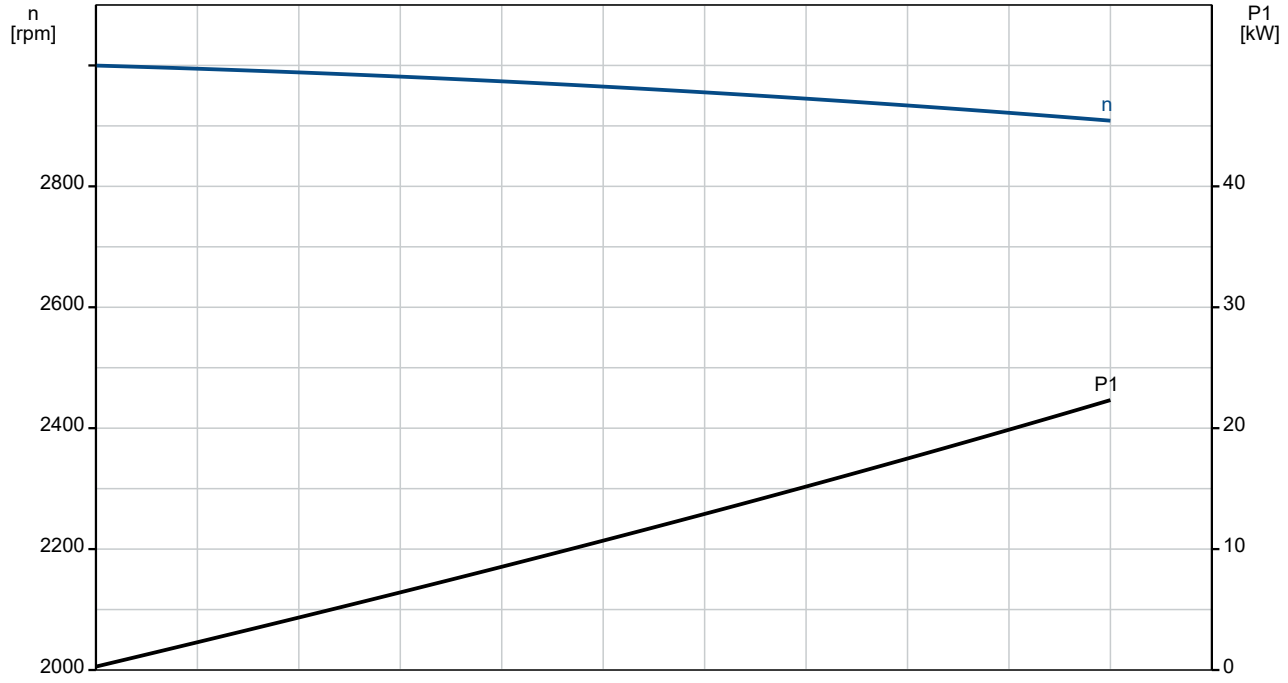

98973498 NK 50-250/205 A2F2AE-SBQQE 50 Hz

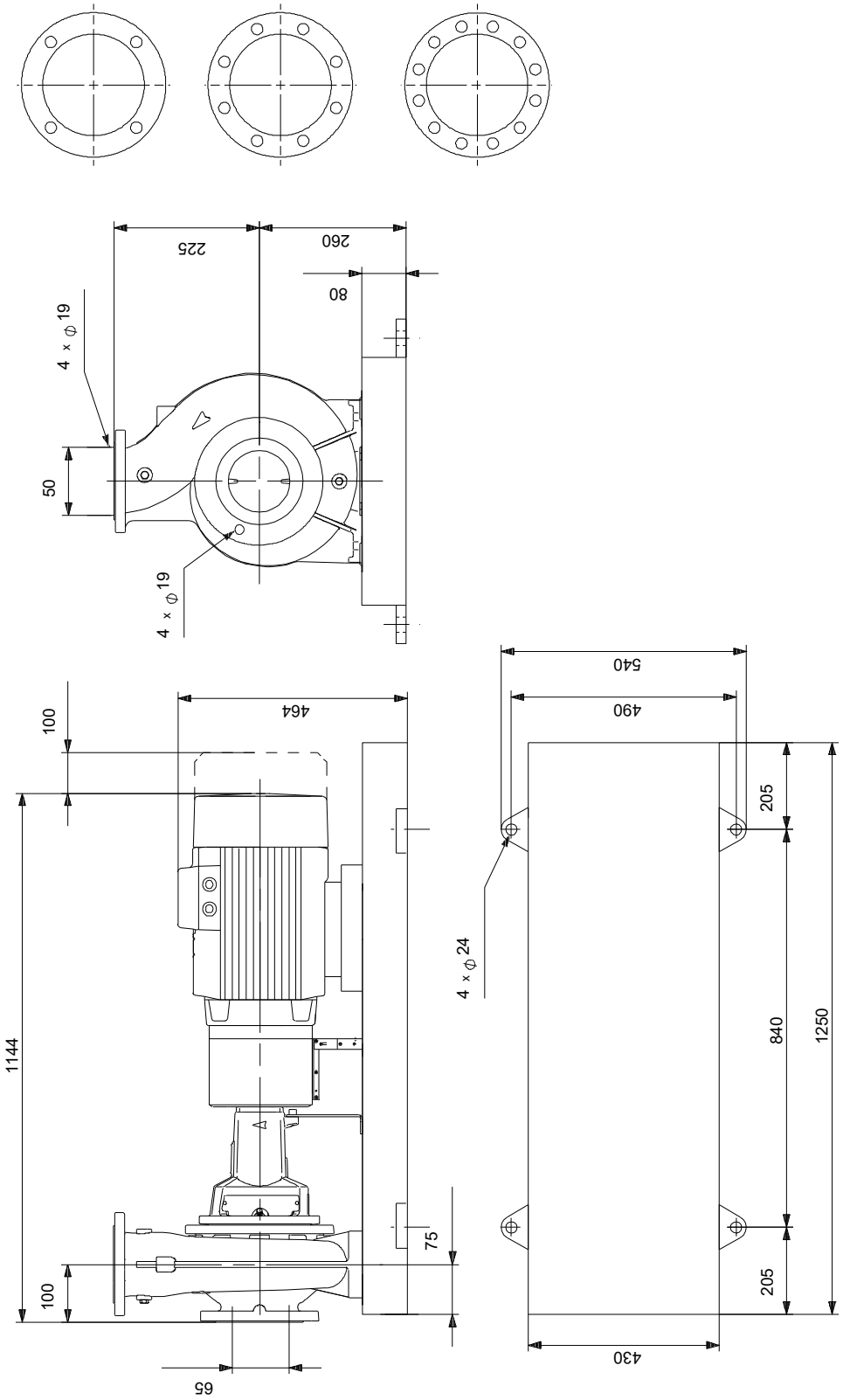

Opm! Alle unit's zijn in [mm] tenzij anders aangegeven.
Disclaimer: Deze eenvoudige maatschets toont u niet alle details.

Service onderdelen NK 50-250/205, Artikelnr. 98973498
Geproduceerd na 1152 (productiejaar en weeknummer)

	Pos	Omschrijving	Opmerking tekst	Classificatie Gegevens	Onderdeelnr.	Aantal	Eenheid
-		Kit, lager			96579598	1	pcs
	53a	O-ring		Diameter: 71,5		1	
				Materiaal type: EPDM			
				Dikte: 3			
	53	Kogellager				1	
	54a	O-ring		Diameter: 71,5		1	
				Materiaal type: EPDM			
				Dikte: 3			
	54	Kogellager				1	
	156a	Lagerplaat				2	
	159f	Ringhouder				2	
	159a	V-ring				2	
-		Kit, bearing bracket			95131793	1	pcs
	7.k	Hex socket head cap screw		Lengte: 10		4	
				Draad: M6			
	36.a	Moer		Draad: M10		6	
	76a	Klinknagel				2	
	86	Lagerschaal				1	
	124d	Shaft guard				1	
	124d	Shaft guard				1	
	124.d	Pan head screw				4	
-		Kit, koppeling			96579731	1	pcs
-	8	Coupling cpl.				1	
	89s	Afstandsring					1
	89r	Spacer sleeve					1
	89o	Coupling part spacer side					1
	89.p	Coupling female					1
	89.d	Hex socket head cap screw		Lengte: 16			6
				Draad: M6			
	89.b	Socket set screw		Lengte: 8			1
				Draad: M6			
	89	Rubber blocks for coupling					6
	11.a	Parallel sleutel		Afmeting: 8X7X40		1	
-		Kit, koppelingsbeschermer			97945066	1	pcs
	7b	Hex socket head cap screw		Lengte: 10		4	
				Draad: M6			
	7b	Retainer for coupling guard				1	
+	7	Coupling guard cpl.				1	
-		Kit, cover			95131803	1	pcs
	18	Plug				1	
	36	Moer		Draad: M10		10	
	36	Moer		Draad: M10		6	
-	77	Deksel				1	
	36	Moer		Draad: M10			6
	77	Deksel					1
-		Kit, foot for bearing bracket			96909162	1	pcs
		Moer		Draad: M12		2	
	66	Ring				2	
	90c	voet				1	
	90.e	Hex head screw		Lengte: 25		1	
				Draad: M12			
	90.d	Hex head bolt		Lengte: 100		2	
				Draad: M12			
	90.d	Hex head bolt		Lengte: 80		2	
				Draad: M12			
	90.d	Hex head bolt		Lengte: 55		2	
				Draad: M12			
	90.d	Hex socket head cap screw				2	

Pos	Omschrijving	Opmerking tekst	Classificatie Gegevens	Onderdeelnr.	Aantal	Eenheid
90.d	Hex head screw		Lengte: 35MM		2	
			Draad: M12			
90.d	Hex head screw		Lengte: 30		2	
			Draad: M12			
-	Kit, foot for coupling guard			96848478	1	pcs
7h	Hex head screw		Lengte: 16		2	
			Draad: M8			
- 7.d	Foot cpl.				1	
7l	Support f/coupling guard foot					1
7h	Hex socket head cap screw					2
7d	Foot for coupling guard					1
66	Ring				2	
-	Kit, nut			96939128	1	pcs
11	Parallel sleutel		Afmeting: 6X6X35		1	
- 36	Moer				1	
66a	Spring lock washer					1
66	Ring					1
67	Moer		Draad: M14			1
-	Kit, pomphuis			95131719	1	pcs
- 6	Pomphuis				1	
26	Ankerbout		Lengte: 35			10
			Draad: M10			
45	Slijtring					1
20	Pijp plug		Draad: R 3/8		2	
36	Moer		Draad: M10		10	
-	Kit, rubber blocks f. coupling			96480016	1	pcs
89	Rubber blocks for coupling				6	
-	Kit, shaft			96039654	1	pcs
11.a	Parallel sleutel		Afmeting: 8X7X40		1	
11	Parallel sleutel		Afmeting: 6X6X35		1	
51	Shaft				1	
66a	Spring lock washer				1	
66	Ring				1	
67	Moer		Draad: M14		1	
-	Kit, shaft cover			96809954	1	pcs
124d	Shaft guard				1	
124d	Shaft guard				1	
124.d	Pan head screw				4	
-	Spare, wear ring			96810102	1	pcs
45b	Slijtring				1	
-	Spare, wear ring			96810141	1	pcs
45	Slijtring				1	
-	V-ring			96591314	1	pcs
159a	V-ring				1	
-	Motor				1	pcs
-	Kit, bearing cpl.			96796674	1	
32b	Waved washer					1
111	Kogellager					1
154	Kogellager					1
157	O-ring					1
-	Kit, bearing plate			96796664	1	
155.a	Lagerplaat					1
208a	Pakking					3
208	Hex socket head cap screw		Aanduiding: DIN912			3
			Lengte: 40			
			Draad: M5			
-	Kit, eindschild			96796660	1	
156.b	End shield DE					1
159.b	Afdichtingsring					1
185.b	Moer					4

Pos	Omschrijving	Opmerking tekst	Classificatie Gegevens	Onderdeelnr.	Aantal	Eenheid
185	Hex socket head cap screw				4	
186	Aftapplug				3	
195.a	Grease nipple				1	
-	Kit, Transport oog			96796712	1	
189	Eyebolt				2	
-	Kit, ventilator			96796648	1	
156.c	Ringhouder				1	
156	Ventilator				1	
-	Kit, ventilatorhuis			96796647	1	
151	Ventilatorkap				1	
152.a	Rubber bus				4	
152	Hex head cap screw				4	
196	Diafragma				1	
-	Kit, voet			96796666	1	
191	voet				2	
192	Hex socket head cap screw				4	
194	Borgring				4	
194	Moer				4	
-	Kit, Pakkingen			96798508	1	
184	O-ring		Diameter: 235		2	
-	Kit, sleutel			96279873	1	
40	Parallel sleutel		Aanduiding: DS96 DIN 6885		1	
			Afmeting: 12X8X90			
-	Kit, smeernippel			96796671	1	
195.b	Grease nipple				2	
195.a	Grease nipple				1	
-	Kit, ND-end shield cpl.			96796669	1	
32b	Waved washer				1	
156.a	End shield NDE				1	
157	O-ring				1	
159	V-ring				1	
185.c	Moer				4	
185.a	Hex socket head cap screw				4	
195.b	Grease nipple				1	
-	Kit, asafdichting			96843459	1	
159.b	V-ring				1	
159	V-ring				1	
-	Kit, terminal board			96796657	1	
	Terminal aansluiting				3	
	Ring				12	
36	Hex nut				12	
173	Torx Screw				1	
176.d	Aansluitstrip				1	
176	Aansluitstrip				1	
177	Torx Screw				1	
-	Kit, aansluitkast deksel			96796659	1	
164	Aansluitkast deksel				1	
273a	Pan head thread forming screw				4	
7k	Hex socket head cap screw		Lengte: 10	97506946	4	pcs
			Draad: M6			
28	Hex head screw		Lengte: 25	99522923	1	pcs
			Draad: M12			
36	Moer		Draad: M10	96620484	10	pcs
49	Waaier			98696485	1	pcs

Pos	Omschrijving	Opmerking tekst	Classificatie Gegevens	Onderdeelnr.	Aantal	Eenheid
53.b	Afstandsring			96938908	1	pcs
54a	O-ring		Diameter: 71,5	97511807	2	pcs
			Materiaal type: EPDM			
			Dikte: 3			
67	Moer		Draad: M14	92526531	1	pcs
72a	O-ring		Diameter: 253,6	92547618	1	pcs
			Materiaal type: EPDM			
			Dikte: 3,53			
72a	O-ring		Diameter: 253,6	92526509	1	pcs
			Materiaal type: EPDM			
			Dikte: 3,53			
72a	O-ring		Diameter: 253,6	97511826	1	pcs
			Materiaal type: EPDM			
			Dikte: 3,53			
72a	O-ring		Diameter: 253,6	97757672	1	pcs
			Materiaal type: EPDM			
			Dikte: 3,53			
77a	Pan head screw			99266550	4	pcs
156a	Lagerplaat			97506936	2	pcs