Inventflow: Grundfos A-partner

Grundfos NKE 125-250/236 A2F2AE-SBQQE

Bekijk de pomp hier:
https://inventflow.nl/nl/pompenfilter/nke/grundfos-nke-125-250-236-a2f2ae-sbqqe

Contact

info@inventflow.nl
+31 (0) 546 45 80 72

Datablad

Aantal	Omschrijving
1	**NKE 125-250/236 A2F2AE-SBQQE**

Opm. De foto kan afwijken van het eigenlijke product

Artikelnr.: 98973733

Niet zelfaanzuigende, eentraps centrifugaalpomp, ontworpen conform ISO 5199 met afmetingen en nominale prestaties conform EN 733. Flenzen zijn PN 16 met afmetingen overeenkomstig EN 1092-2. De pomp is voorzien van een axiale zuigpoort, een radiale perspoort en horizontale as. De pompen zijn van het 'back pull-out' type waarbij het mogelijk is om de motor, de koppeling, de lagerbeugel en de waaier te verwijderen zonder het pomphuis of het leidingwerk van zijn plaats te halen.

De pomp is uitgerust met een op de voet gemonteerde, ventilatorgekoelde asynchrone motor. Pomp en motor zijn gemonteerd op een gemeenschappelijk basisframe.

De motor omvat een frequentieregelaar en PI-regelaar in de motorklemmenkast. Hierdoor is een continu variabele regeling van het motortoerental mogelijk, hetgeen aanpassing van de prestaties op een bepaalde vereiste mogelijk maakt.

Regeling:

Frequency converter:	Geïntegreerd
Druksensor:	N

Vloeistof:

Te verpompen medium:	Water
Bereik vloeistoftemperatuur:	-25 .. 120 °C
Medium temperatuur tijdens bedrijf:	20 °C
Dichtheid:	998.2 kg/m³

Technisch:

Toerental waarop de pompgegevens zijn gebaseerd:	1460 omw/min
Nominaal debiet:	237.6 m³/u
Pomp met motor:	Y
Nominale opvoerhoogte:	15.41 m
Werkelijke waaierdiameter:	236 mm
Nominale waaierdiameter:	250
Code voor asafdichting:	BQQE
Curve tolerantie:	ISO9906:2012 3B
Lager ontwerp:	Standaard

Materialen:

Pomphuis:	Gietijzer
Pomp behuizing:	EN-GJL-250
Pomphuis:	ASTM class 35
Slijtring:	Brass
Waaier:	Gietijzer
	EN-GJL-200
	ASTM class 30
As:	Stainless steel
	EN 1.4301
	AISI 304
Interne coating pomphuis:	CED

Installatie:

Maximum ambient temperature:	40 °C
Maximale bedrijfsdruk:	16 bar
Leidingaansluiting standaard:	EN 1092-2
Type zuig aansluiting:	DIN
Type persaansluiting:	DIN
Maat van de zuigaansluiting:	DN 150

Aantal	Omschrijving
	Maat van de persaansluiting: DN 125 Druktrap voor leidingaansluiting: PN 16 Type koppeling: Flexible w/spacer Base frame design: EN/ISO Grouting: N Elektrische gegevens: Motortype: 160LB IE efficiëntieklasse: IE3 Nominaal vermogen - P2: 15 kW Netfrequentie: 50 Hz Nominale spanning: 3 x 380-480 V Nominaalstroom: 30.0-25.4 A Cos phi - power factor: 0.90-0.85 Nominaal toerental: 240-1750 omw/min Rendement: IE3 92,1% Motorrendement bij nominale belasting: 92.1 % Pooltal: 4 Dichtheidsklasse (IEC 34-5): IP55 Isolatie klasse (IEC 85): F Motor Nr.: 86906223 Overige: Minimale Efficiëntie Index, MEI ≥: 0.57 Netto gewicht: 417 kg Bruto gewicht: 445 kg Transportvolume: 0.841 m³ Land van herkomst: HU HS code: 84137059

98973733 NKE 125-250/236 A2F2AE-SBQQE 50 Hz

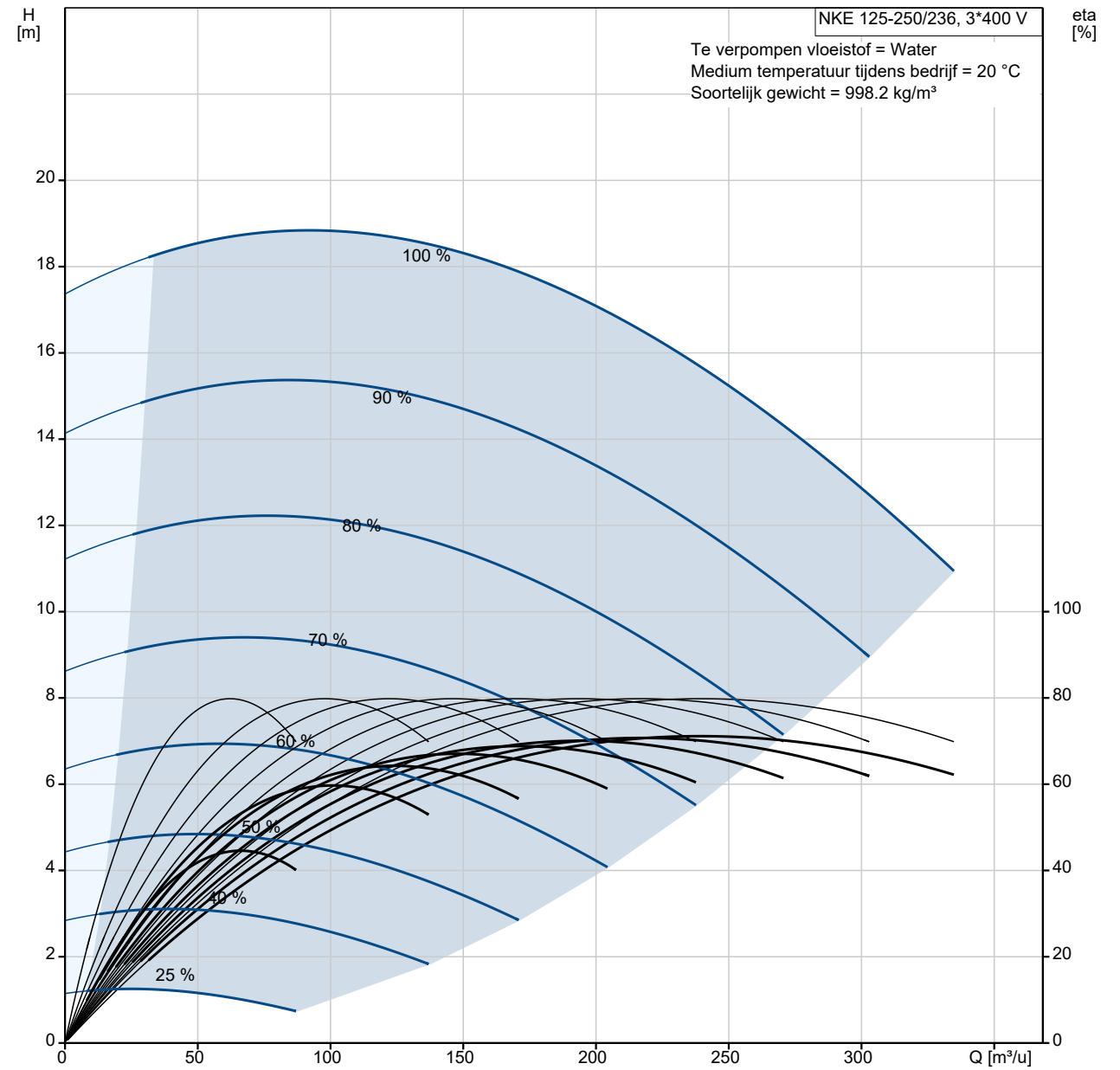

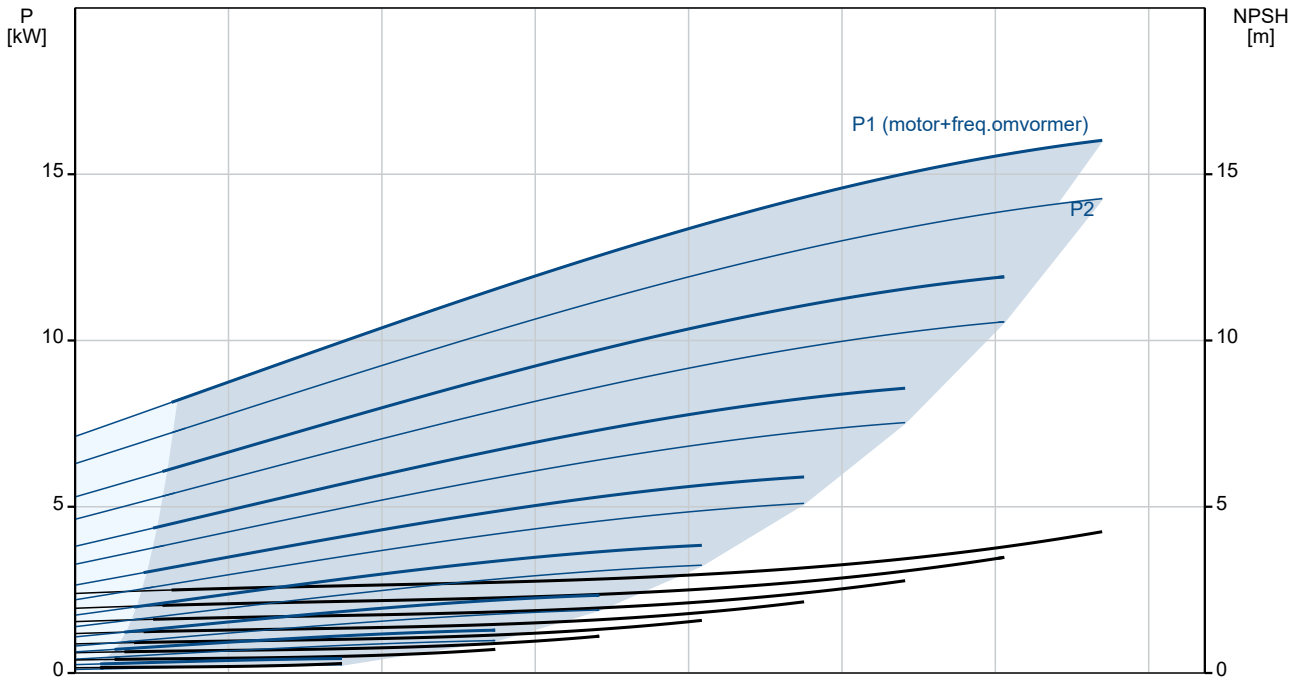

Omschrijving	Specificatie
Algemene informatie:	
Productnaam::	NKE 125-250/236 A2F2AE-SBQQE
Productnummer::	98973733
EAN nummer::	5712604511329
Technisch:	
Toerental waarop de pompgegevens zijn gebaseerd:	1460 omw/min
Nominaal debiet:	237.6 m³/u
Pomp met motor:	Y
Nominale opvoerhoogte:	15.41 m
Werkelijke waaierdiameter:	236 mm
Nominale waaierdiameter:	250
Asdiameter:	32 mm
Code voor asafdichting:	BQQE
Curve tolerantie:	ISO9906:2012 3B
Pomp versie:	A2
Lager ontwerp:	Standaard
Materialen:	
Pomphuis:	Gietijzer
Pomp behuizing:	EN-GJL-250
Pomphuis:	ASTM class 35
Slijtring:	Brass
Waaier:	Gietijzer
Waaier:	EN-GJL-200
Waaier:	ASTM class 30
As:	Stainless steel
As:	EN 1.4301
As:	AISI 304
Interne coating pomphuis:	CED
Materiaal code:	A
Code voor rubber:	E
Installatie:	
Maximum ambient temperature:	40 °C
Maximale bedrijfsdruk:	16 bar
Leidingaansluiting standaard:	EN 1092-2
Type zuig aansluiting:	DIN
Type persaansluiting:	DIN
Maat van de zuigaansluiting:	DN 150
Maat van de persaansluiting:	DN 125
Druktrap voor leidingaansluiting:	PN 16
Type koppeling:	Flexible w/spacer
Base frame design:	EN/ISO
Grouting:	N
Code voor leidingaansluiting:	F
Vloeistof:	
Te verpompen medium:	Water
Bereik vloeistoftemperatuur:	-25 .. 120 °C
Medium temperatuur tijdens bedrijf:	20 °C
Dichtheid:	998.2 kg/m³
Elektrische gegevens:	
Motortype:	160LB
IE efficiëntieklasse:	IE3
Nominaal vermogen - P2:	15 kW
Netfrequentie:	50 Hz
Nominale spanning:	3 x 380-480 V
Nominaalstroom:	30.0-25.4 A
Cos phi - power factor:	0.90-0.85
Nominaal toerental:	240-1750 omw/min
Rendement:	IE3 92,1%
Motorrendement bij nominale belasting:	92.1 %
Pooltal:	4
Dichtheidsklasse (IEC 34-5):	IP55
Isolatie klasse (IEC 85):	F

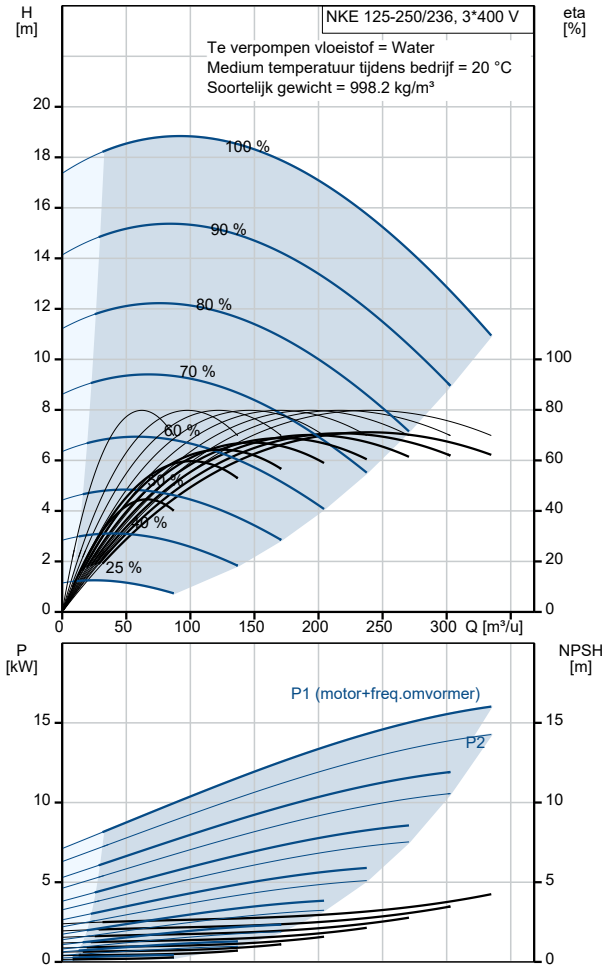

Omschrijving	Specificatie
Motorbeveiliging:	JA
Motor Nr.:	86906223
Regeling:	
Bedieningspaneel:	Standard
Functionele Module:	PUMP I/O
Frequentie omvormer:	Geïntegreerd
Druksensor:	N
Overige:	
Minimale Efficiëntie Index, MEI ≥:	0.57
Netto gewicht:	417 kg
Bruto gewicht:	445 kg
Transportvolume:	0.841 m³
Land van herkomst:	HU
HS code:	84137059

98973733 NKE 125-250/236 A2F2AE-SBQQE 50 Hz

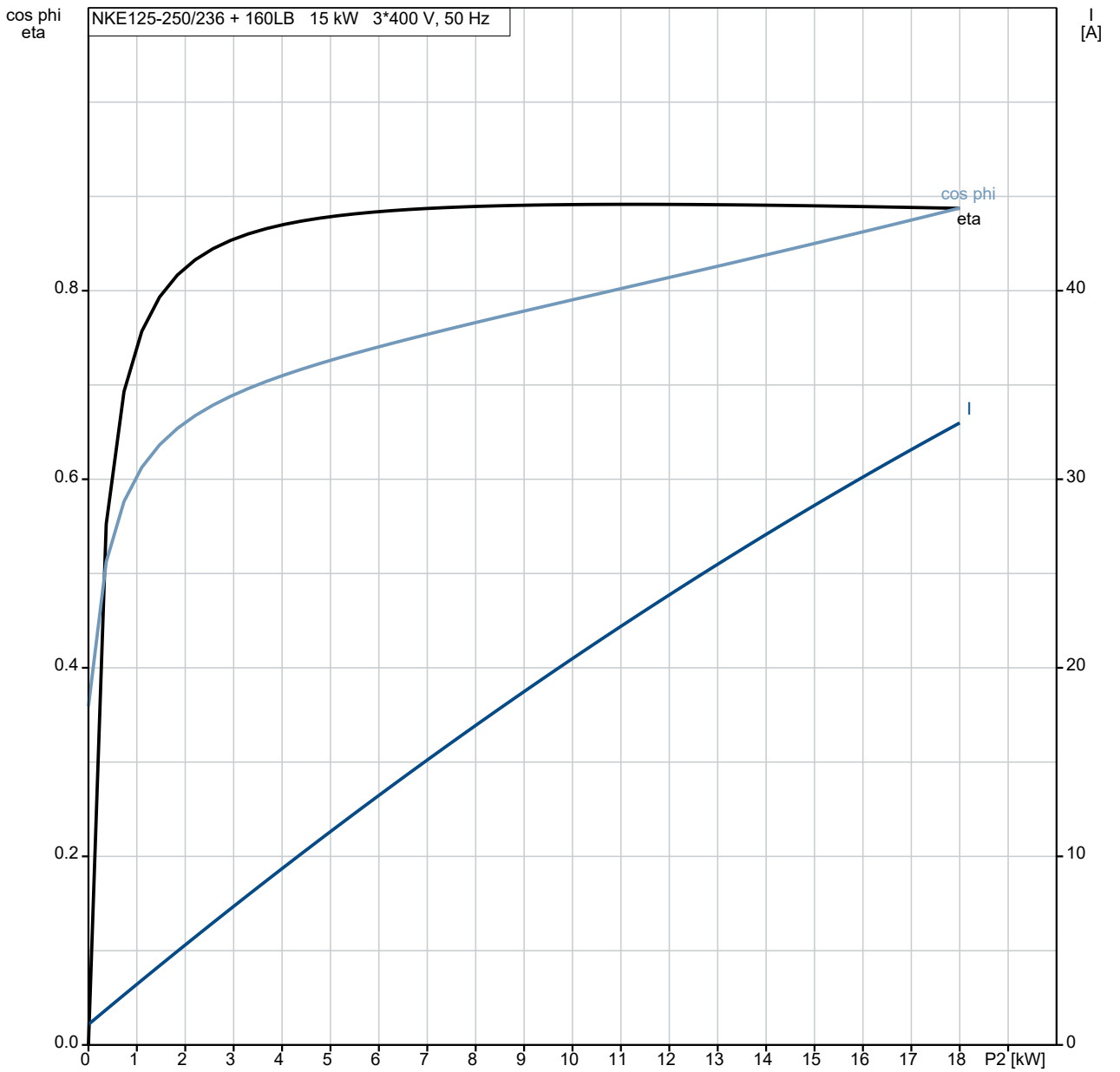

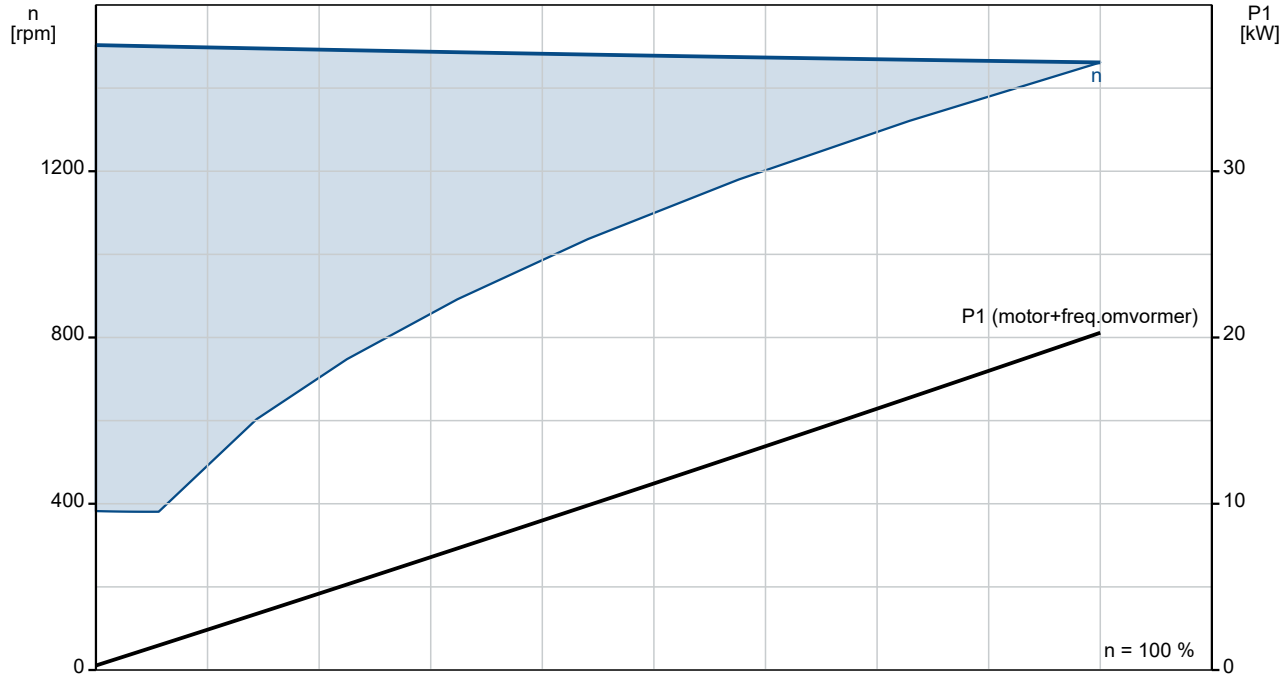

98973733 NKE 125-250/236 A2F2AE-SBQQE 50 Hz

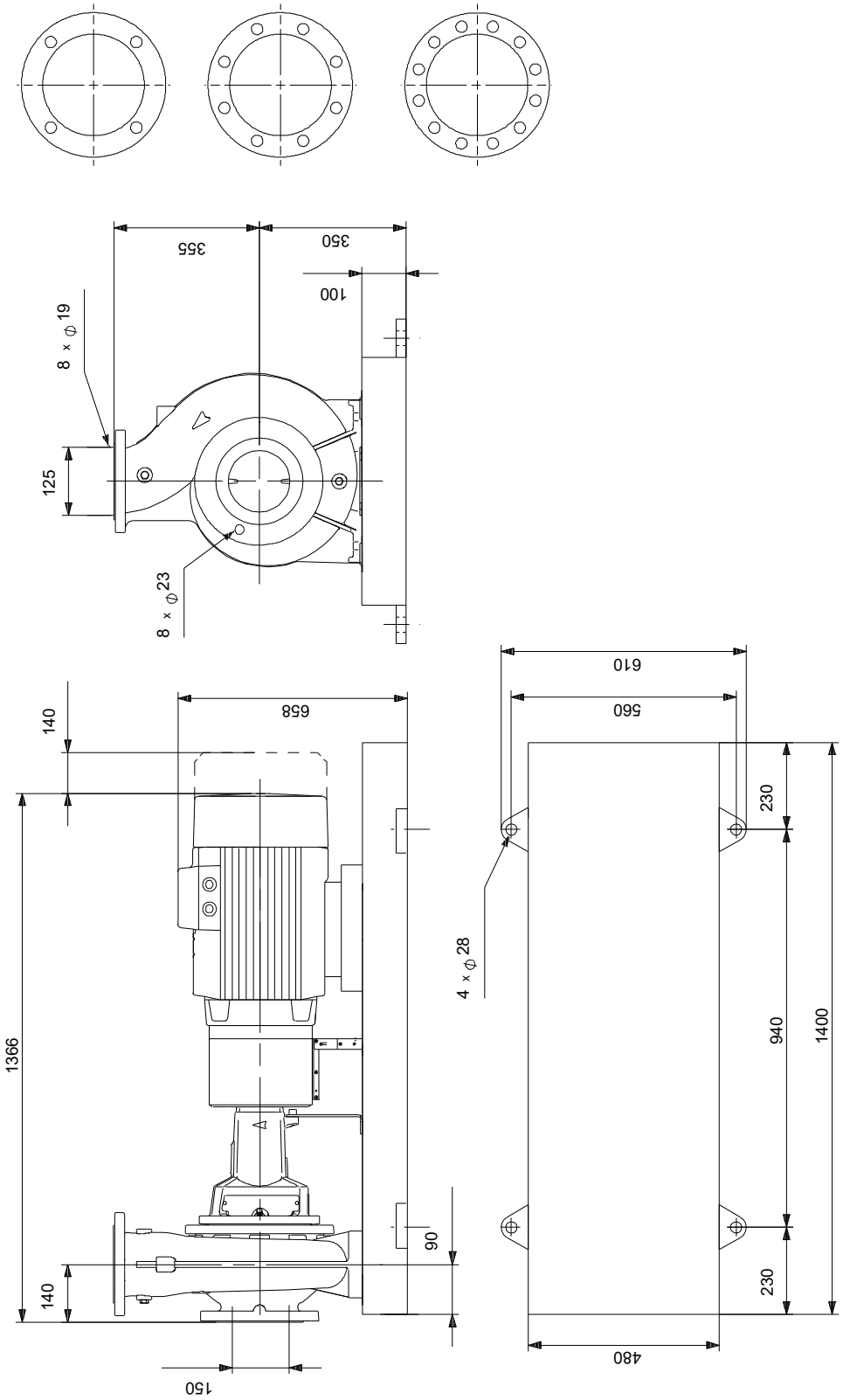

Opm! Alle unit's zijn in [mm] tenzij anders aangegeven.
Disclaimer: Deze eenvoudige maatschets toont u niet alle details.

Service onderdelen NKE 125-250/236, Artikelnr. 98973733
Geproduceerd na 1218 (productiejaar en weeknummer)

Pos	Omschrijving	Opmerking	Classificatie Gegevens	Onderdeeln	Aant	Eenhei
-	Kit, lager			96579599	1	pcs
111	Kogellager			96607904	1	
53	Kogellager			96607904	1	
53.a	O-ring		Diameter: 89,5		1	
			Materiaal type: EPDM			
			Dikte: 3			
109	O-ring		Diameter: 89,5		1	
			Materiaal type: EPDM			
			Dikte: 3			
156 a	Lagerplaat				2	
159f	Ringhouder				2	
159 a	V-ring				2	
-	Kit, bearing bracket			95131794	1	pcs
7.k	Hex socket head cap screw		Lengte: 10		4	
			Draad: M6			
36.a	Moer		Draad: M10		6	
76a	Klinknagel				2	
86	Lagerschaal				1	
124 d	Shaft guard				1	
124 d	Shaft guard				1	
124. d	Pan head screw				4	
-	Kit, koppeling			96579802	1	pcs
- 8	Coupling cpl.				1	
89s	Afstandsring					1
89r	Spacer sleeve					1
89o	Coupling part spacer side					1
89.p	Coupling female					1
89.d	Hex socket head cap screw		Lengte: 16			6
			Draad: M6			
89.b	Socket set screw		Lengte: 8			1
			Draad: M6			
89	Rubber blocks for coupling					6
11.a	Parallel sleutel				1	
-	Kit, koppelingsbeschermer			98078801	1	pcs
7b	Hex socket head cap screw		Lengte: 10		4	
			Draad: M6			
7b	Retainer for coupling guard				1	
+7	Coupling guard cpl.				1	
-	Kit, cover			95131791	1	pcs
18	Plug				1	
36	Moer		Draad: M12		10	
36	Moer		Draad: M10		8	
77	Cover f/mech. seal				1	
-	Kit, foot for bearing bracket			96909488	1	pcs
	Moer		Draad: M12		2	
66	Ring				2	

Pos	Omschrijving	Opmerking	Classificatie Gegevens	Onderdeeln	Aant	Eenhei
90.e	Hex head screw		Lengte: 25 Draad: M12		1	
90.d	Hex head bolt		Lengte: 100 Draad: M12		2	
90.d	Hex head screw		Lengte: 60 Draad: M12		2	
90.d	Hex head screw		Lengte: 35MM Draad: M12		2	
90.d	Hex head screw		Lengte: 30 Draad: M12		2	
90.c	voet				1	
-	Kit, foot for coupling guard			96848532	1	pcs
7h	Hex head screw		Lengte: 16 Draad: M8		2	
- 7.d	Foot cpl.				1	
7l	Support f/coupling guard foot					1
7h	Hex socket head cap screw					2
7d	Foot for coupling guard					1
66	Ring				2	
-	Kit, nut			96939130	1	pcs
11	Parallel sleutel				1	
- 36	Moer				1	
66a	Spring lock washer					1
66	Ring					1
67	Moer		Draad: M18			1
-	Kit, pomphuis			96930827	1	pcs
- 6	Pomphuis				1	
26	Ankerbout		Lengte: 40 Draad: M12			10
45	Slijtring					1
20	Plug				2	
36	Moer		Draad: M12		10	
-	Kit, rubber blocks f. coupling			96480016	1	pcs
89	Rubber blocks for coupling				6	
-	Kit, shaft			96039655	1	pcs
11.a	Parallel sleutel				1	
11	Parallel sleutel				1	
51	Shaft				1	
66a	Spring lock washer				1	
66	Ring				1	
67	Moer		Draad: M18		1	
-	Kit, shaft cover			96809957	1	pcs
124 d	Shaft guard				1	
124 d	Shaft guard				1	
124. d	Pan head screw				4	
-	Spare, wear ring			96810109	1	pcs
45	Slijtring				1	
-	V-ring			96871238	1	pcs
159 a	V-ring				2	
-	Motor				1	pcs
-	Kit, bearing cpl.			96796674	1	
32b	Waved washer					1
111	Kogellager					1

Pos	Omschrijving	Opmerking	Classificatie Gegevens	Onderdeeln	Aant	Eenhei
154	Kogellager					1
157	O-ring					1
-	Kit, bearing plate			96796664	1	
155.a	Lagerplaat					1
208a	Pakking					3
208	Hex socket head cap screw		Aanduiding: DIN912			3
			Lengte: 40			
			Draad: M5			
-	Kit, connectoren			96348923	1	
	Connector plug 5-pole					1
	Connector plug 4-pole					1
	Connector plug 4-pole					1
	Connector plug 3-pole					1
	Connector plug 3-pole					1
	Connector plug 3-pole					1
	Connector plug 3-pole					1
	Connector plug					1
- 273	Kit, control board			96348918	1	
	Service kit instruction					1
	Controlboard					1
-	Kit, eindschild			96796660	1	
156.b	End shield DE					1
159.b	Afdichtingsring					1
185.b	Moer					4
185	Hex socket head cap screw					4
186	Aftapplug					3
195.a	Grease nipple					1
-	Kit, Transport oog			96796712	1	
189	Eyebolt					2
-	Kit, ventilatorhuis			96830826	1	
151	Ventilatorkap					1
152.a	Rubber bus					4
152	Hex head cap screw					4
196	Diafragma					1
-	Kit, voet			96796665	1	
191	voet					2
192	Hex socket head cap screw					4
194	Borgring					4
194	Moer					4
-	Kit, funct. module - E-pump			96348929	1	
263	MGE large I/O add-on					1
-	Kit, funct. module -Geni/RS485			96348932	1	
263	Add-on moduul, compl. met aansluitklemmen					1
-	Kit, Pakkingen			96798508	1	

Pos	Omschrijving	Opmerking	Classificatie Gegevens	Onderdeeln	Aant	Eenhei
184	O-ring		Diameter: 235			2
275	Kit, inverter board			96348920	1	
-	Kit, sleutel			96279873	1	
40	Parallel sleutel		Aanduiding: DS96 DIN 6885			1
			Afmeting: 12X8X90			
-	Kit, smeernippel			96796671	1	
195.b	Grease nipple					2
195.a	Grease nipple					1
-	Kit, motor			96844404	1	
	Flex insulation					3
	EMC filter					1
	Cover cpl.					1
	Ventilator					1
	Motor					1
99a	Ringhouder					1
151	Ventilatorkap					1
152.a	Rubber bus					4
152	Hex head cap screw					4
177	Torx Screw					1
185.b	Moer					4
185.b	Moer					4
191	voet					2
192	Hex socket head cap screw					4
194	Borgring					4
196	Diafragma					1
273a	Pan head thread forming screw					4
-	Kit, ND-end shield cpl.			96932023	1	
32b	Waved washer					1
156.a	End shield NDE					1
157	O-ring					1
159.b	V-ring					1
185.c	Moer					4
185	Hex socket head cap screw					4
195.b	Grease nipple					1
-	Kit, bed. paneel			96348924	1	
259	Operation panel					1
274	Kit, rectifier board			96348921	1	
-	Kit, shaft grounding ring			96932121	1	
	Ring					1
-	Kit, aansluitkast			96348914	1	
164	Cover cpl.					1

Pos	Omschrijving	Opmerking	Classificatie Gegevens	Onderdeeln	Aant	Eenhei
166	Pan head thread forming screw					5
251	Aansluitkast					1
277	Blinddeksel					1
283	Motor cover cpl.					1
284	Deksel					1
-	Kit, varistor			96348917	1	
279.b	Pan head thread forming screw					2
279	Varistor					1
7k	Hex socket head cap screw		Lengte: 10	97506946	4	pcs
			Draad: M6			
28	Hex head screw		Lengte: 25	99522923	1	pcs
			Draad: M12			
36	Moer		Draad: M12	96620479	10	pcs
36	Moer		Draad: M10	96620484	8	pcs
49	Waaier			98375274	1	pcs
54	Kogellager			98638919	2	pcs
67	Moer		Draad: M18	92526535	1	pcs
72.a	O-ring		Diameter: 278,99	92547634	1	pcs
			Materiaal type: EPDM			
			Dikte: 3,53			
72.a	O-ring		Diameter: 278,99	92526510	1	pcs
			Materiaal type: EPDM			
			Dikte: 3,53			
72.a	O-ring		Diameter: 278,99	97511839	1	pcs
			Materiaal type: EPDM			
			Dikte: 3,53			
72.a	O-ring		Diameter: 278,99	97757673	1	pcs
			Materiaal type: EPDM			
			Dikte: 3,53			
77a	Pan head screw			99266550	4	pcs
105 b	Spacer			96591277	1	pcs
109	O-ring		Diameter: 89,5	97511809	2	pcs
			Materiaal type: EPDM			
			Dikte: 3			
156 a	Lagerplaat			97506937	2	pcs