POMPTECHNIEK • SERVICE • ONDERHOUD

Inventflow: Grundfos A-partner

Grundfos NB 150-400/430 AF1ABQQE

Bekijk de pomp hier:
https://inventflow.nl/nl/pompenfilter/nb/grundfos-nb-150-400-430-af1abqqe

Contact

info@inventflow.nl
+31 (0) 546 45 80 72

Datablad

Aantal	Omschrijving
1	**NB 150-400/430 AF1ABQQE**

Artikelnr.: 98974586

Niet zelfaanzuigende, eentraps centrifugaalpomp, ontworpen conform ISO 5199 met afmetingen en nominale prestaties conform EN 733 (10 bar). Flenzen zijn PN 10 met afmetingen overeenkomstig EN 1092-2. De pomp is voorzien van een axiale zuigpoort, radiale perspoort, horizontale as en een back pull-out design, waardoor het verwijderen van motor, motorstoel, deksel en waaier mogelijk is zonder de pompbehuizing of leidingwerk te verstoren.

De niet gebalanceerde rubberen balg is conform DIN EN 12756.

De pomp is gekoppeld aan en ventilatorgekoelde asynchrone motor.

Regeling:

Frequency converter:	NONE
Druksensor:	N

Vloeistof:

Te verpompen medium:	Water
Bereik vloeistoftemperatuur:	-25 .. 120 °C
Medium temperatuur tijdens bedrijf:	20 °C
Dichtheid:	998.2 kg/m³

Technisch:

Toerental waarop de pompgegevens zijn gebaseerd:	985 omw/min
Nominaal debiet:	369.4 m³/u
Nominale opvoerhoogte:	26.91 m
Werkelijke waaierdiameter:	430 mm
Nominale waaierdiameter:	400
Asafdichting arrangement:	Enkel
Code voor asafdichting:	BQQE
Curve tolerantie:	ISO9906:2012 3B
Lager ontwerp:	Standaard

Materialen:

Pomphuis:	Gietijzer
Pomp behuizing:	EN-GJL-250
Pomphuis:	ASTM class 35
Slijtring:	Brass
Waaier:	Gietijzer EN-GJL-200 ASTM class 30
As:	Stainless steel EN 1.4301 AISI 304
Interne coating pomphuis:	CED

Installatie:

Maximum ambient temperature:	55 °C
Maximale bedrijfsdruk:	10 bar
Leidingaansluiting standaard:	EN 1092-2
Maat van de zuigaansluiting:	DN 200
Maat van de persaansluiting:	DN 150
Druktrap voor leidingaansluiting:	PN 10
Lagersmering:	Grease
Pomphuis met voeten:	Yes
Vulblok:	N

Aantal	Omschrijving

Elektrische gegevens:

Motortype:	SIEMENS
IE efficiëntieklasse:	IE3
Nominaal vermogen - P2:	37 kW
Netfrequentie:	50 Hz
Nominale spanning:	3 x 380-420D/660-725Y V
Nominaalstroom:	70,0-65,0/40,5-37,5 A
Startstroom:	700-700 %
Cos phi - power factor:	0.85
Nominaal toerental:	985 omw/min
Rendement:	IE3 93,3%
Motorrendement bij nominale belasting:	93.3-93.3 %
Motor efficientie bij 3/4 vermogen:	94.0-94.0 %
Motor efficientie bij half vermogen:	94.0-94.0 %
Pooltal:	6
Dichtheidsklasse (IEC 34-5):	IP55
Isolatie klasse (IEC 85):	F
Motor Nr.:	83W15434

Overige:

Minimale Efficiëntie Index, MEI ≥:	0.70
Netto gewicht:	724 kg
Bruto gewicht:	768 kg
Transportvolume:	1.1 m³
Land van herkomst:	HU
HS code:	84137051

98974586 NB 150-400/430 AF1ABQQE 50 Hz

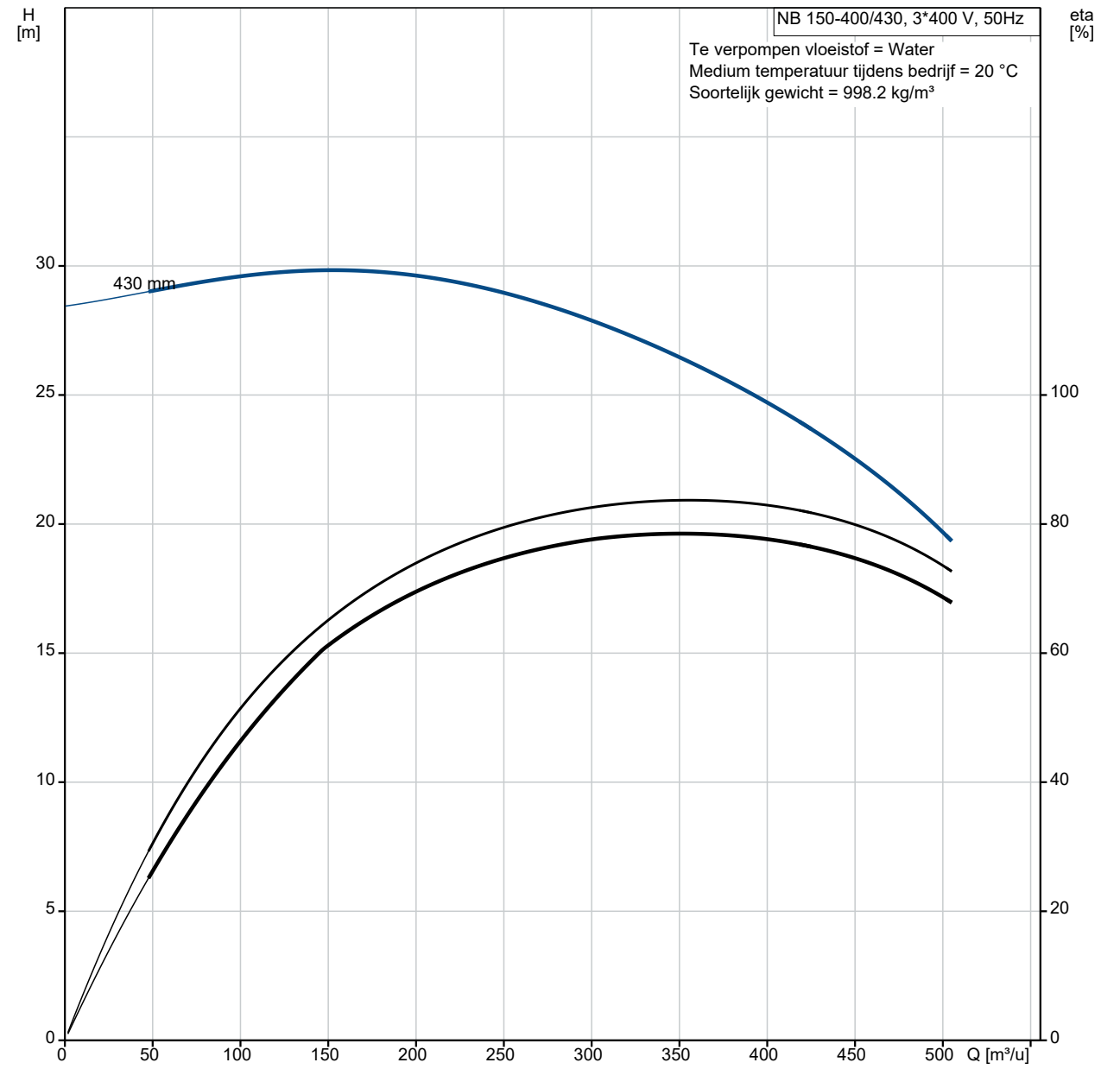

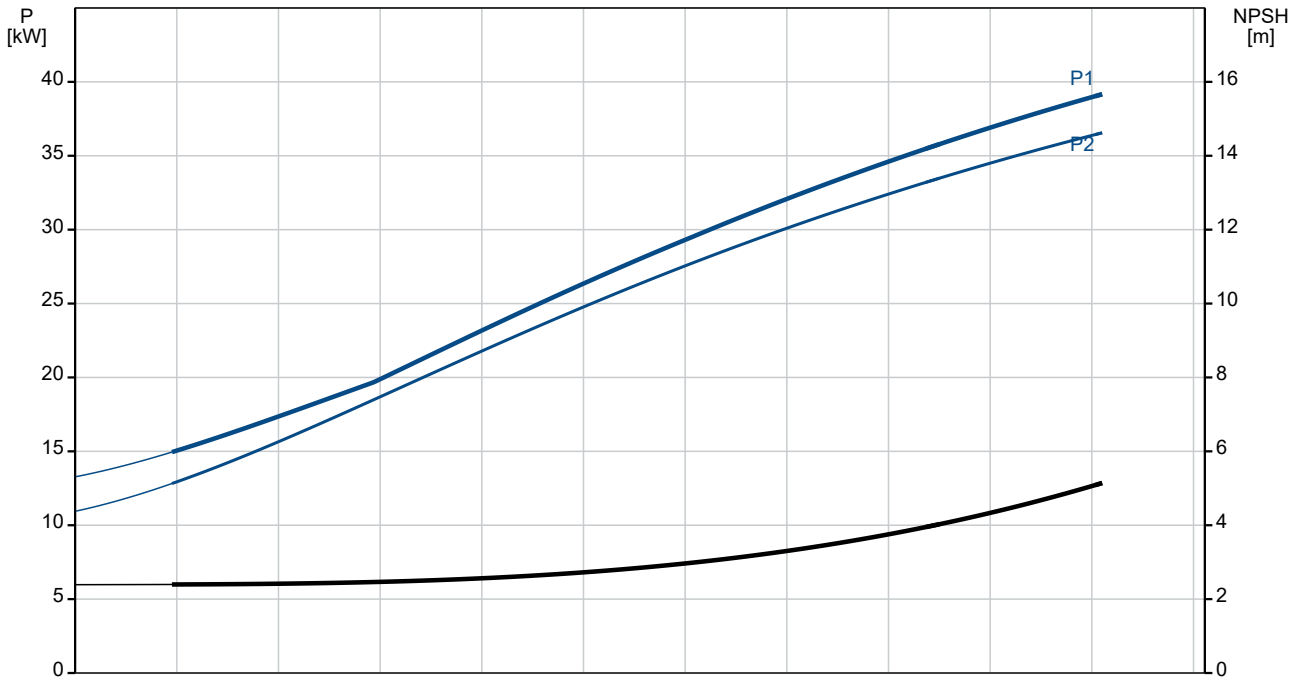

Omschrijving	Specificatie
Algemene informatie:	
Productnaam::	NB 150-400/430 AF1ABQQE
Productnummer::	98974586
EAN nummer::	5712604527078
Technisch:	
Toerental waarop de pompgegevens zijn gebaseerd:	985 omw/min
Nominaal debiet:	369.4 m³/u
Nominale opvoerhoogte:	26.91 m
Werkelijke waaierdiameter:	430 mm
Nominale waaierdiameter:	400
Asafdichting arrangement:	Enkel
Asdiameter:	48 mm
Code voor asafdichting:	BQQE
Curve tolerantie:	ISO9906:2012 3B
Pomp versie:	A
Lager ontwerp:	Standaard
Materialen:	
Pomphuis:	Gietijzer
Pomp behuizing:	EN-GJL-250
Pomphuis:	ASTM class 35
Slijtring:	Brass
Waaier:	Gietijzer
Waaier:	EN-GJL-200
Waaier:	ASTM class 30
As:	Stainless steel
As:	EN 1.4301
As:	AISI 304
Interne coating pomphuis:	CED
Materiaal code:	A
Code voor rubber:	E
Installatie:	
Maximum ambient temperature:	55 °C
Maximale bedrijfsdruk:	10 bar
Leidingaansluiting standaard:	EN 1092-2
Maat van de zuigaansluiting:	DN 200
Maat van de persaansluiting:	DN 150
Druktrap voor leidingaansluiting:	PN 10
Lagersmering:	Grease
Pomphuis met voeten:	Yes
Vulblok:	N
Code voor leidingaansluiting:	F1
Vloeistof:	
Te verpompen medium:	Water
Bereik vloeistoftemperatuur:	-25 .. 120 °C
Medium temperatuur tijdens bedrijf:	20 °C
Dichtheid:	998.2 kg/m³
Elektrische gegevens:	
Motortype:	SIEMENS
IE efficiëntieklasse:	IE3
Nominaal vermogen - P2:	37 kW
Netfrequentie:	50 Hz
Nominale spanning:	3 x 380-420D/660-725Y V
Nominaalstroom:	70,0-65,0/40,5-37,5 A
Startstroom:	700-700 %
Cos phi - power factor:	0.85
Nominaal toerental:	985 omw/min
Rendement:	IE3 93,3%
Motorrendement bij nominale belasting:	93.3-93.3 %
Motor efficientie bij 3/4 vermogen:	94.0-94.0 %
Motor efficientie bij half vermogen:	94.0-94.0 %
Pooltal:	6
Dichtheidsklasse (IEC 34-5):	IP55

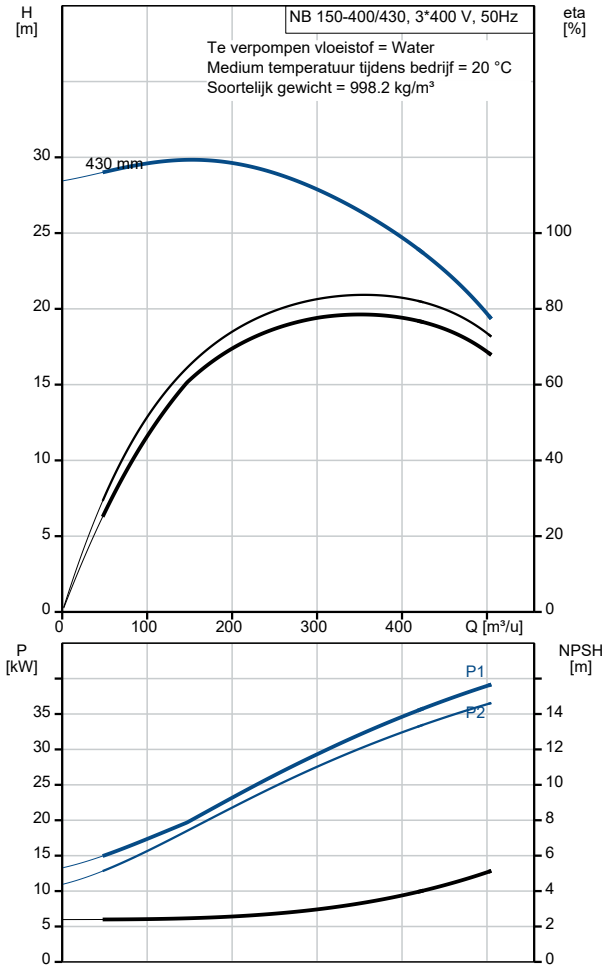

Omschrijving	Specificatie
Isolatie klasse (IEC 85):	F
Motorbeveiliging:	PTC
Motor Nr.:	83W15434
Mont. voorschriften volgens IEC 34-7:	IM B35
Regeling:	
Frequentie omvormer:	NONE
Druksensor:	N
Overige:	
Minimale Efficiëntie Index, MEI ≥:	0.70
Netto gewicht:	724 kg
Bruto gewicht:	768 kg
Transportvolume:	1.1 m³
Land van herkomst:	HU
HS code:	84137051

98974586 NB 150-400/430 AF1ABQQE 50 Hz

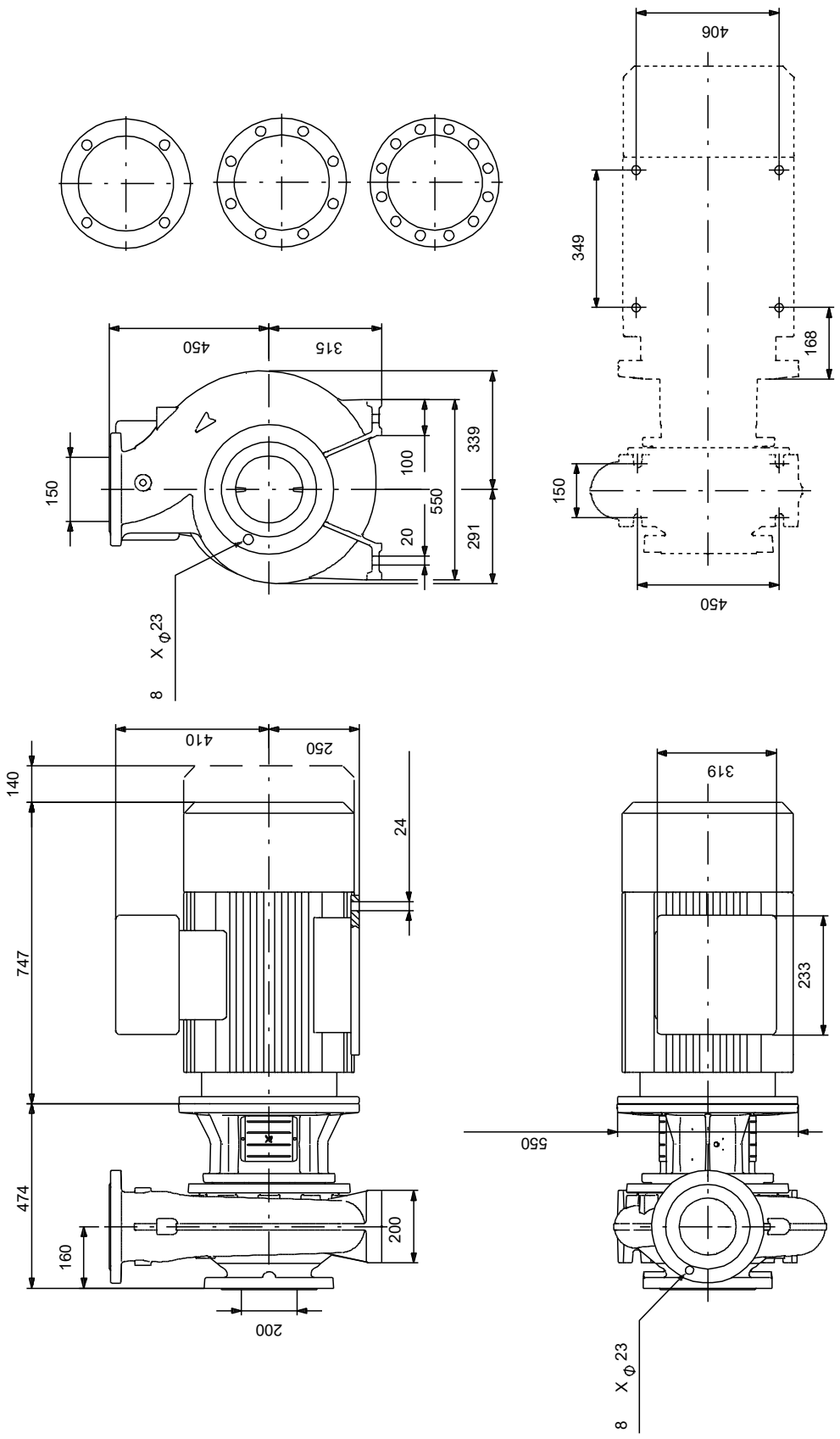

Opm! Alle unit's zijn in [mm] tenzij anders aangegeven.
Disclaimer: Deze eenvoudige maatschets toont u niet alle details.

Service onderdelen NB 150-400/430, Artikelnr. 98974586
Geproduceerd na 2053 (productiejaar en weeknummer)

Pos	Omschrijving	Opmerking tekst	Classificatie Gegevens	Onderdeelnr.	Aantal	Eenheid
-	Bulk, Nut			92514633	1	pcs
67	Moer		Draad: M27		5	
-	Bulk, o-ring			92547638	1	pcs
72a	O-ring		Diameter: 66		5	
			Materiaal type: RUBBER			
			Dikte: 3,53			
-	Bulk, Plug vent			96620482	1	pcs
18	Plug				5	
-	Bulk, asafdichting			92514388	1	pcs
105	Asafdichting				5	
-	Kit, koppelingsbeschermer			96809946	1	pcs
7a	Pan head screw				4	
7	Koppelingsbeschermer				2	
-	Kit, cover			98990976	1	pcs
18	Plug				1	
36	Hex nut		Draad: M16		14	
77	Deksel				1	
-	Kit, motor stool			96935205	1	pcs
1.a	Motor stoel				1	
7	Koppelingsbeschermer				2	
28	Hex head screw		Lengte: 60		8	
			Draad: M16			
36	Hex nut		Draad: M16		18	
76a	Klinknagel				2	
77a	Pan head screw				4	
-	Kit, nut			96939134	1	pcs
11	Sleutel				1	
- 36	Moer				1	
66a	Spring lock washer				1	
66	Ring		Aanduiding: DIN 125 B		1	
			Binnendiameter: 28			
			Buitendiameter: 50			
67	Moer		Draad: M27		1	
-	Kit, pomphuis			96930858	1	pcs
6	Pomphuis				1	
20	Plug				2	
36	Hex nut		Draad: M16		16	
-	Kit, stub shaft			99248527	1	pcs
11	Sleutel				1	
51	Stub shaft				1	
66a	Spring lock washer				1	
66	Ring				1	
67	Moer		Draad: M27		1	
89.a	Socket set screw		Lengte: 10		3	
			Draad: M8			
-	Spare, O-ring			97757676	1	pcs
72a	O-ring		Diameter: 66		1	
			Materiaal type: RUBBER			
			Dikte: 3,53			
-	Spare, plug vent			98164277	1	pcs
18	Plug				1	
-	Spare, shaft seal			98434943	1	pcs
105	Asafdichting				1	
-	Spare, wear ring			99208743	1	pcs
45	Slijtring				1	
-	Motor				1	pcs
151	Kit, ventilatorhuis			98062277	1	
	Kit, smeernippel			98360042	1	
176	Kit, terminal board			98062239	1	

Pos	Omschrijving	Opmerking tekst	Classificatie Gegevens	Onderdeelnr.	Aantal	Eenheid
164a	Kit, aansluitkast			98062264	1	
156	Spare, motor fan			96867800	1	
49	Waaier			98517901	1	pcs