POMPTECHNIEK • SERVICE • ONDERHOUD

Inventflow: Grundfos A-partner

Grundfos NB 125-400/434 AF2ABQQE

Bekijk de pomp hier:
https://inventflow.nl/nl/pompenfilter/nb/grundfos-nb-125-400-434-af2abqqe

Contact

info@inventflow.nl
+31 (0) 546 45 80 72

Datablad

Aantal	Omschrijving
1	**NB 125-400/434 AF2ABQQE**

Artikelnr.: 98974800

Niet zelfaanzuigende, eentraps centrifugaalpomp, ontworpen conform ISO 5199 met afmetingen en nominale prestaties conform EN 733 (10 bar). Flenzen zijn PN 16 met afmetingen overeenkomstig EN 1092-2. De pomp is voorzien van een axiale zuigpoort, radiale perspoort, horizontale as en een back pull-out design, waardoor het verwijderen van motor, motorstoel, deksel en waaier mogelijk is zonder de pompbehuizing of leidingwerk te verstoren.

De niet gebalanceerde rubberen balg is conform DIN EN 12756.

De pomp is gekoppeld aan en ventilatorgekoelde asynchrone motor.

Regeling:

Frequency converter:	NONE
Druksensor:	N

Vloeistof:

Te verpompen medium:	Water
Bereik vloeistoftemperatuur:	-25 .. 120 °C
Medium temperatuur tijdens bedrijf:	20 °C
Dichtheid:	998.2 kg/m³

Technisch:

Toerental waarop de pompgegevens zijn gebaseerd:	980 omw/min
Nominaal debiet:	195 m³/u
Nominale opvoerhoogte:	26.34 m
Werkelijke waaierdiameter:	434 mm
Nominale waaierdiameter:	400
Asafdichting arrangement:	Enkel
Code voor asafdichting:	BQQE
Curve tolerantie:	ISO9906:2012 3B
Lager ontwerp:	Standaard

Materialen:

Pomphuis:	Gietijzer
Pomp behuizing:	EN-GJL-250
Pomphuis:	ASTM class 35
Slijtring:	Brass
Waaier:	Gietijzer EN-GJL-200 ASTM class 30
As:	Stainless steel EN 1.4301 AISI 304
Interne coating pomphuis:	CED

Installatie:

Maximum ambient temperature:	55 °C
Maximale bedrijfsdruk:	16 bar
Leidingaansluiting standaard:	EN 1092-2
Maat van de zuigaansluiting:	DN 150
Maat van de persaansluiting:	DN 125
Druktrap voor leidingaansluiting:	PN 16
Lagersmering:	Grease
Pomphuis met voeten:	Yes
Vulblok:	N

Aantal	Omschrijving

Elektrische gegevens:

Motortype:	SIEMENS
IE efficiëntieklasse:	IE3
Nominaal vermogen - P2:	22 kW
Netfrequentie:	50 Hz
Nominale spanning:	3 x 380-420D/660-725Y V
Nominaalstroom:	45,0-42,5/26,0-24,6 A
Startstroom:	560-560 %
Cos phi - power factor:	0.79
Nominaal toerental:	980 omw/min
Rendement:	IE3 92,2%
Motorrendement bij nominale belasting:	92.2-92.2 %
Motor efficientie bij 3/4 vermogen:	93.0-93.0 %
Motor efficientie bij half vermogen:	92.9-92.9 %
Pooltal:	6
Dichtheidsklasse (IEC 34-5):	IP55
Isolatie klasse (IEC 85):	F
Motor Nr.:	83W15430

Overige:

Minimale Efficiëntie Index, MEI ≥:	0.56
Netto gewicht:	442 kg
Bruto gewicht:	474 kg
Transportvolume:	0.951 m³
Land van herkomst:	HU
HS code:	84137051

98974800 NB 125-400/434 AF2ABQQE 50 Hz

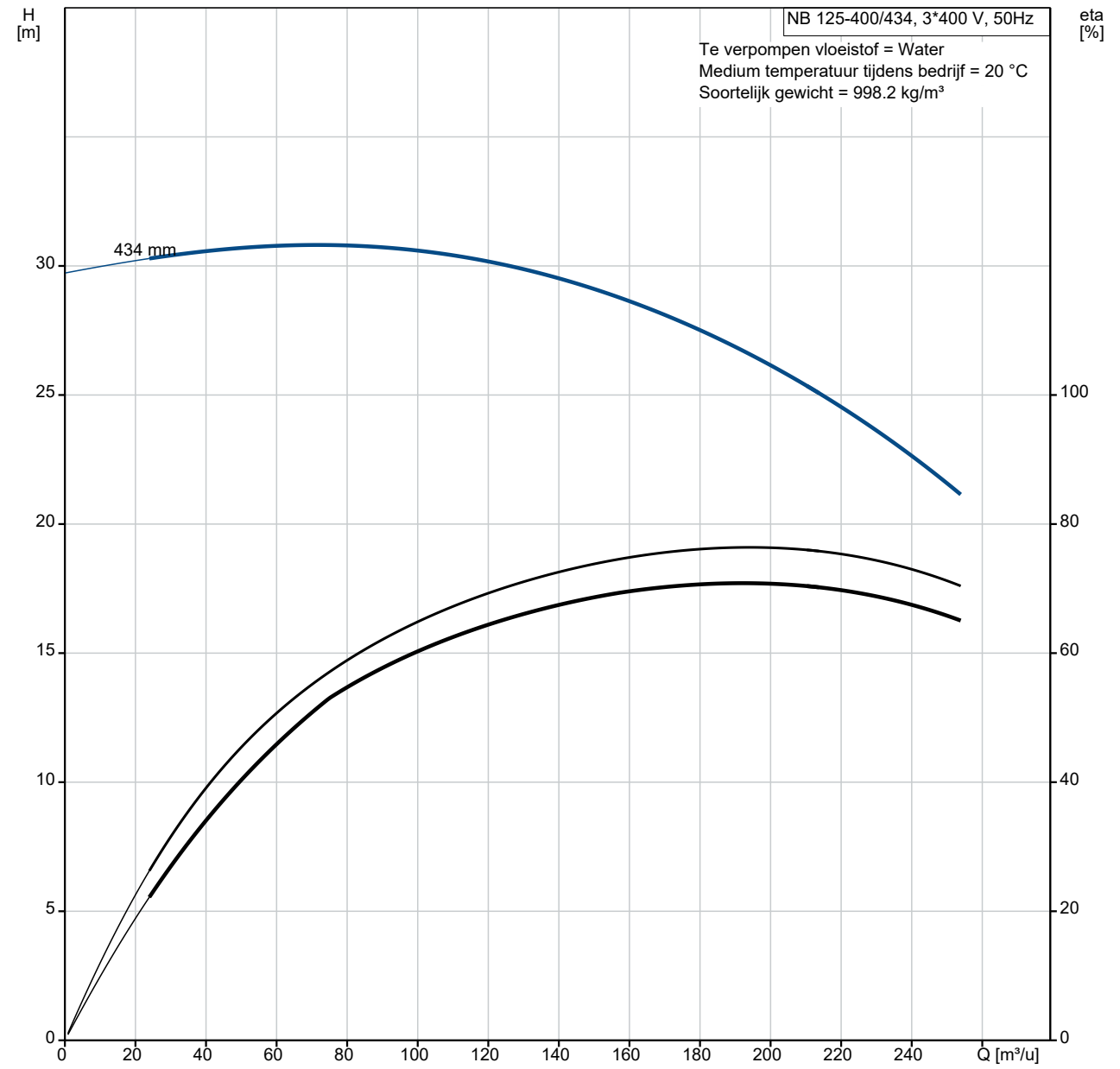

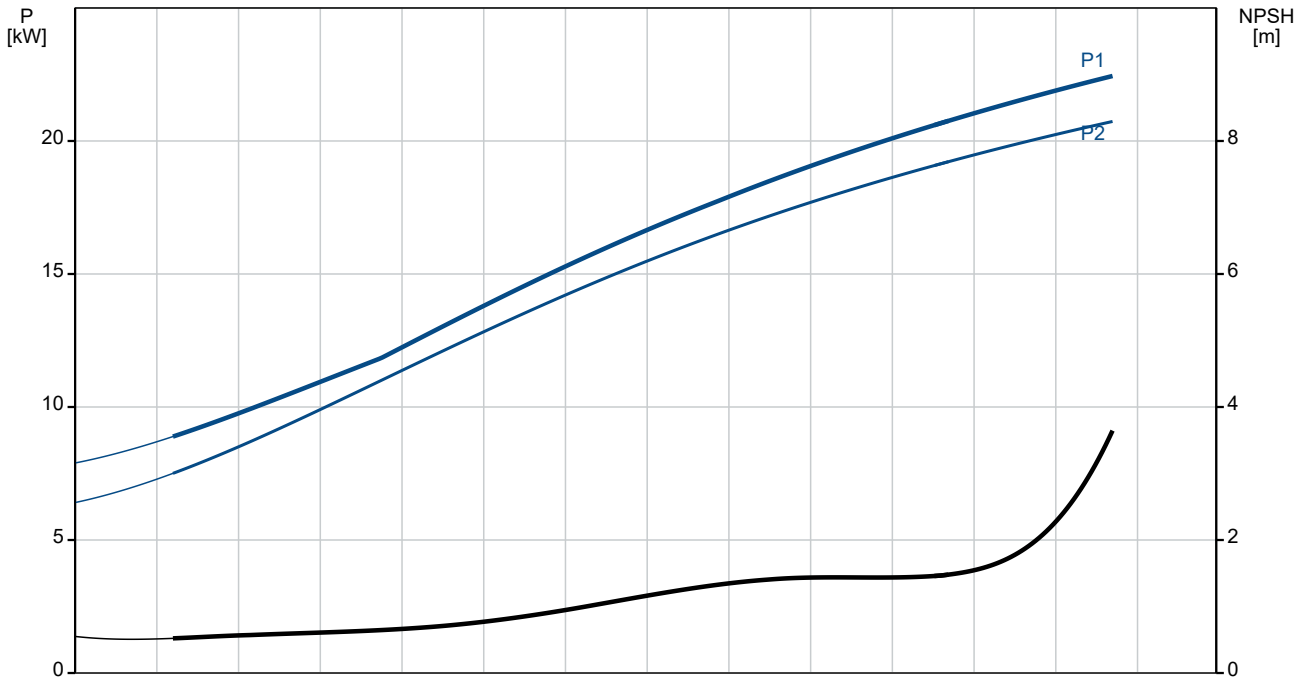

Omschrijving	Specificatie
Algemene informatie:	
Productnaam::	NB 125-400/434 AF2ABQQE
Productnummer::	98974800
EAN nummer::	5712604531303
Technisch:	
Toerental waarop de pompgegevens zijn gebaseerd:	980 omw/min
Nominaal debiet:	195 m³/u
Nominale opvoerhoogte:	26.34 m
Werkelijke waaierdiameter:	434 mm
Nominale waaierdiameter:	400
Asafdichting arrangement:	Enkel
Asdiameter:	42 mm
Code voor asafdichting:	BQQE
Curve tolerantie:	ISO9906:2012 3B
Pomp versie:	A
Lager ontwerp:	Standaard
Materialen:	
Pomphuis:	Gietijzer
Pomp behuizing:	EN-GJL-250
Pomphuis:	ASTM class 35
Slijtring:	Brass
Waaier:	Gietijzer
Waaier:	EN-GJL-200
Waaier:	ASTM class 30
As:	Stainless steel
As:	EN 1.4301
As:	AISI 304
Interne coating pomphuis:	CED
Materiaal code:	A
Code voor rubber:	E
Installatie:	
Maximum ambient temperature:	55 °C
Maximale bedrijfsdruk:	16 bar
Leidingaansluiting standaard:	EN 1092-2
Maat van de zuigaansluiting:	DN 150
Maat van de persaansluiting:	DN 125
Druktrap voor leidingaansluiting:	PN 16
Lagersmering:	Grease
Pomphuis met voeten:	Yes
Vulblok:	N
Code voor leidingaansluiting:	F2
Vloeistof:	
Te verpompen medium:	Water
Bereik vloeistoftemperatuur:	-25 .. 120 °C
Medium temperatuur tijdens bedrijf:	20 °C
Dichtheid:	998.2 kg/m³
Elektrische gegevens:	
Motortype:	SIEMENS
IE efficiëntieklasse:	IE3
Nominaal vermogen - P2:	22 kW
Netfrequentie:	50 Hz
Nominale spanning:	3 x 380-420D/660-725Y V
Nominaalstroom:	45,0-42,5/26,0-24,6 A
Startstroom:	560-560 %
Cos phi - power factor:	0.79
Nominaal toerental:	980 omw/min
Rendement:	IE3 92,2%
Motorrendement bij nominale belasting:	92.2-92.2 %
Motor efficientie bij 3/4 vermogen:	93.0-93.0 %
Motor efficientie bij half vermogen:	92.9-92.9 %
Pooltal:	6
Dichtheidsklasse (IEC 34-5):	IP55

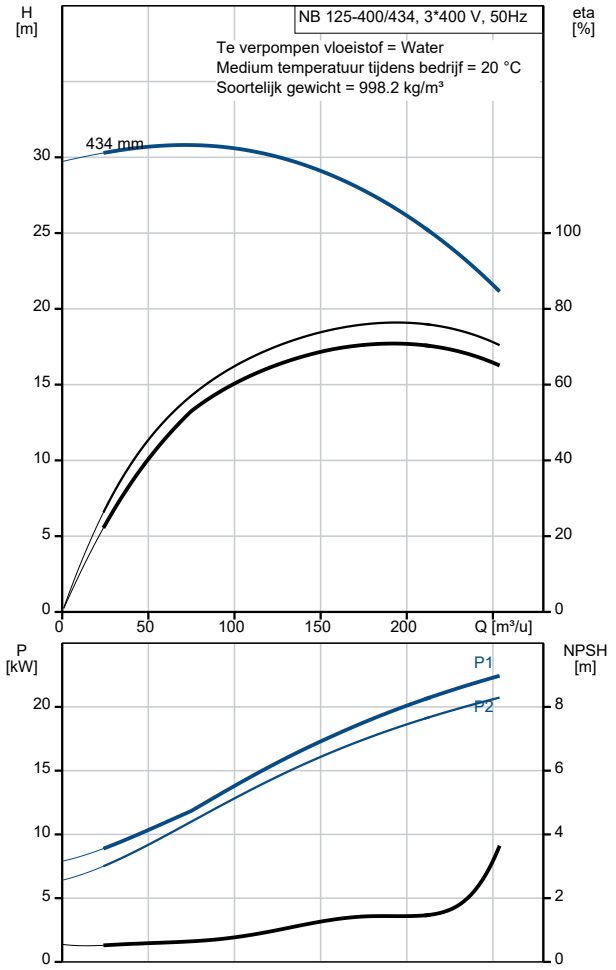

Omschrijving	Specificatie
Isolatie klasse (IEC 85):	F
Motorbeveiliging:	PTC
Motor Nr.:	83W15430
Mont. voorschriften volgens IEC 34-7:	IM B35
Regeling:	
Frequentie omvormer:	NONE
Druksensor:	N
Overige:	
Minimale Efficiëntie Index, MEI ≥:	0.56
Netto gewicht:	442 kg
Bruto gewicht:	474 kg
Transportvolume:	0.951 m³
Land van herkomst:	HU
HS code:	84137051

98974800 NB 125-400/434 AF2ABQQE 50 Hz

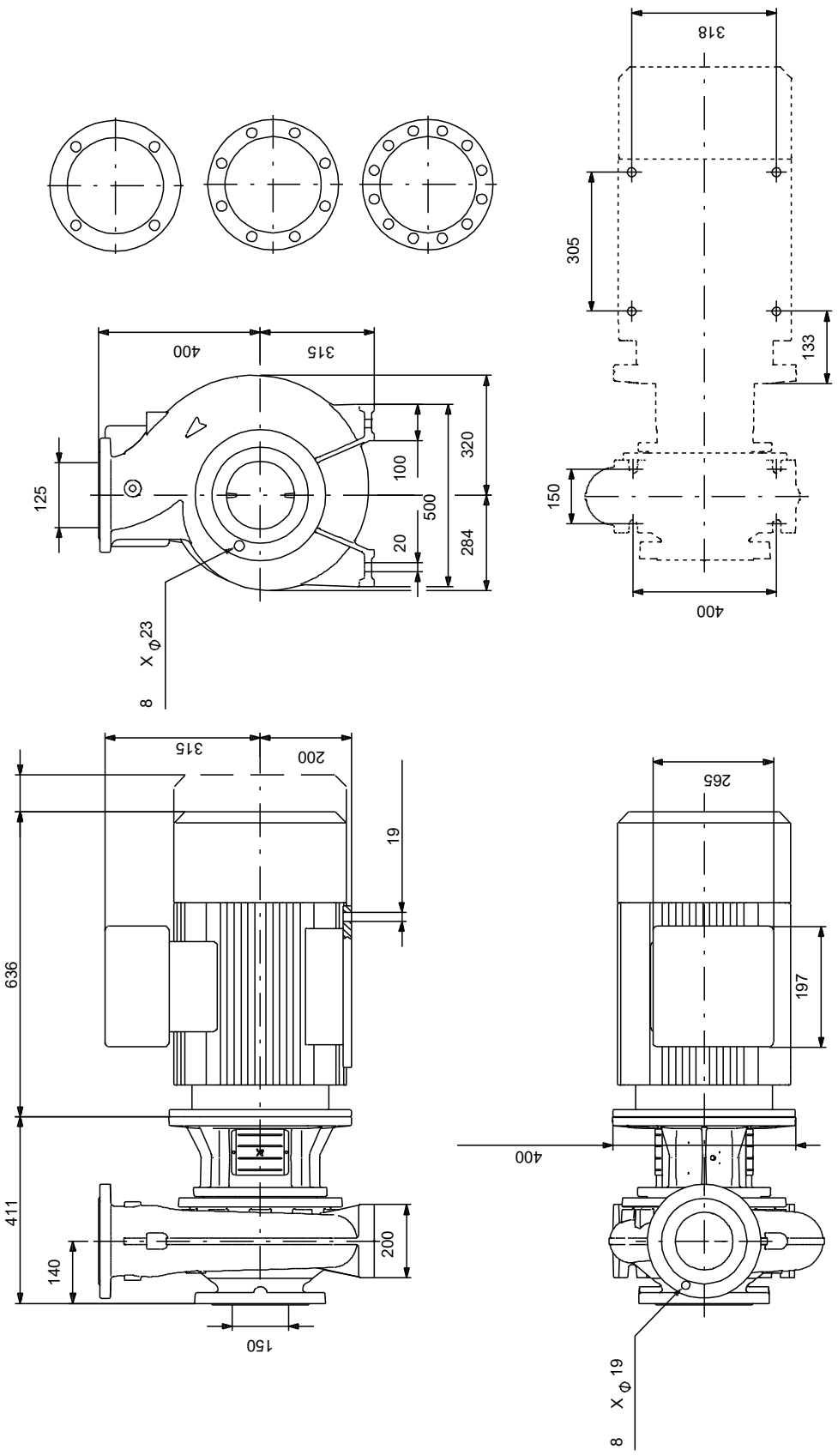

Opm! Alle unit's zijn in [mm] tenzij anders aangegeven.
Disclaimer: Deze eenvoudige maatschets toont u niet alle details.

Service onderdelen NB 125-400/434, Artikelnr. 98974800
Geproduceerd na 2053 (productiejaar en weeknummer)

Pos	Omschrijving	Opmerking tekst	Classificatie Gegevens	Onderdeelnr.	Aantal	Eenheid
-	Bulk, Nut			92514632	1	pcs
67	Moer		Draad: M24		5	
-	Bulk, o-ring			92547638	1	pcs
72a	O-ring		Diameter: 66		5	
			Materiaal type: RUBBER			
			Dikte: 3,53			
-	Bulk, Plug vent			96620482	1	pcs
18	Plug				5	
-	Bulk, asafdichting			92514334	1	pcs
105	Asafdichting				5	
-	Kit, koppelingsbeschermer			96956222	1	pcs
7a	Pan head screw				4	
7	Koppelingsbeschermer				2	
-	Kit, cover			98990974	1	pcs
18	Plug				1	
36	Moer		Draad: M12		10	
77	Deksel				1	
-	Kit, motor stool			96935193	1	pcs
1.a	Motor stoel				1	
7	Koppelingsbeschermer				2	
28	Hex head screw				4	
36	Hex nut		Draad: M16		8	
36	Moer		Draad: M12		10	
76a	Klinknagel				2	
77a	Pan head screw				4	
-	Kit, nut			96939132	1	pcs
11	Sleutel				1	
- 36	Moer				1	
66a	Spring lock washer				1	
66	Ring				1	
67	Moer		Draad: M24		1	
-	Kit, pomphuis			96930838	1	pcs
6	Pomphuis				1	
20	Plug				2	
36	Moer		Draad: M12		16	
-	Kit, stub shaft			99248522	1	pcs
9	Socket set screw		Lengte: 10		2	
			Draad: M8			
11	Sleutel				1	
51	Stub shaft				1	
66a	Spring lock washer				1	
66	Ring				1	
67	Moer		Draad: M25		1	
-	Spare, O-ring			97757676	1	pcs
72a	O-ring		Diameter: 66		1	
			Materiaal type: RUBBER			
			Dikte: 3,53			
-	Spare, plug vent			98164277	1	pcs
18	Plug				1	
-	Spare, shaft seal			98434909	1	pcs
105	Asafdichting				1	
-	Spare, wear ring			99208792	1	pcs
45	Slijtring				1	
-	Motor				1	pcs
156	Kit, ventilator			98505758	1	
151	Kit, ventilatorhuis			98062275	1	
	Kit, smeernippel			98062531	1	
176	Kit, terminal board			98062236	1	
164a	Kit, aansluitkast			98062262	1	