POMPTECHNIEK • SERVICE • ONDERHOUD

Inventflow: Grundfos A-partner

Grundfos NB 100-200/203 ASF2ABQQE

Bekijk de pomp hier:
https://inventflow.nl/nl/pompenfilter/nb/grundfos-nb-100-200-203-asf2abqqe

Contact

info@inventflow.nl
+31 (0) 546 45 80 72

Datablad

Aantal	Omschrijving
1	**NB 100-200/203 ASF2ABQQE**

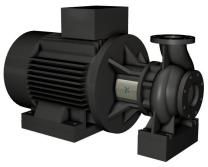

Artikelnr.: 98975725

Niet zelfaanzuigende, eentraps centrifugaalpomp, ontworpen conform ISO 5199 met afmetingen en nominale prestaties conform EN 733 (10 bar). Flenzen zijn PN 16 met afmetingen overeenkomstig EN 1092-2. De pomp is voorzien van een axiale zuigpoort, radiale perspoort, horizontale as en een back pull-out design, waardoor het verwijderen van motor, motorstoel, deksel en waaier mogelijk is zonder de pompbehuizing of leidingwerk te verstoren.

De niet gebalanceerde rubberen balg is conform DIN EN 12756.

De pomp is gekoppeld aan en ventilatorgekoelde asynchrone motor.

Regeling:

Frequency converter:	NONE
Druksensor:	N

Vloeistof:

Te verpompen medium:	Water
Bereik vloeistoftemperatuur:	-25 .. 120 °C
Medium temperatuur tijdens bedrijf:	20 °C
Dichtheid:	998.2 kg/m³

Technisch:

Toerental waarop de pompgegevens zijn gebaseerd:	2975 omw/min
Nominaal debiet:	323.8 m³/u
Nominale opvoerhoogte:	46.41 m
Werkelijke waaierdiameter:	203 mm
Nominale waaierdiameter:	200
Asafdichting arrangement:	Enkel
Code voor asafdichting:	BQQE
Curve tolerantie:	ISO9906:2012 3B
Lager ontwerp:	Standaard

Materialen:

Pomphuis:	Gietijzer
Pomp behuizing:	EN-GJL-250
Pomphuis:	ASTM class 35
Slijtring:	Brass
Waaier:	Gietijzer EN-GJL-200 ASTM class 30
As:	Stainless steel EN 1.4301 AISI 304
Interne coating pomphuis:	CED

Installatie:

Maximum ambient temperature:	55 °C
Maximale bedrijfsdruk:	16 bar
Leidingaansluiting standaard:	EN 1092-2
Maat van de zuigaansluiting:	DN 125
Maat van de persaansluiting:	DN 100
Druktrap voor leidingaansluiting:	PN 16
Lagersmering:	Grease
Pomphuis met voeten:	Yes
Vulblok:	Y

Aantal	Omschrijving

Elektrische gegevens:

Motortype:	SIEMENS
IE efficiëntieklasse:	IE3
Nominaal vermogen - P2:	55 kW
Netfrequentie:	50 Hz
Nominale spanning:	3 x 380-420D/660-725Y V
Nominaalstroom:	99,0-90,0/57,0-52,0 A
Startstroom:	670-670 %
Cos phi - power factor:	0.89
Nominaal toerental:	2975 omw/min
Rendement:	IE3 94,3%
Motorrendement bij nominale belasting:	94.3-94.3 %
Motor efficientie bij 3/4 vermogen:	94.5-94.5 %
Motor efficientie bij half vermogen:	93.9-93.9 %
Pooltal:	2
Dichtheidsklasse (IEC 34-5):	IP55
Isolatie klasse (IEC 85):	F
Motor Nr.:	99032151

Overige:

Minimale Efficiëntie Index, MEI ≥:	0.68
Netto gewicht:	528 kg
Bruto gewicht:	553 kg
Transportvolume:	0.821 m³
Land van herkomst:	HU
HS code:	84137051

98975725 NB 100-200/203 ASF2ABQQE 50 Hz

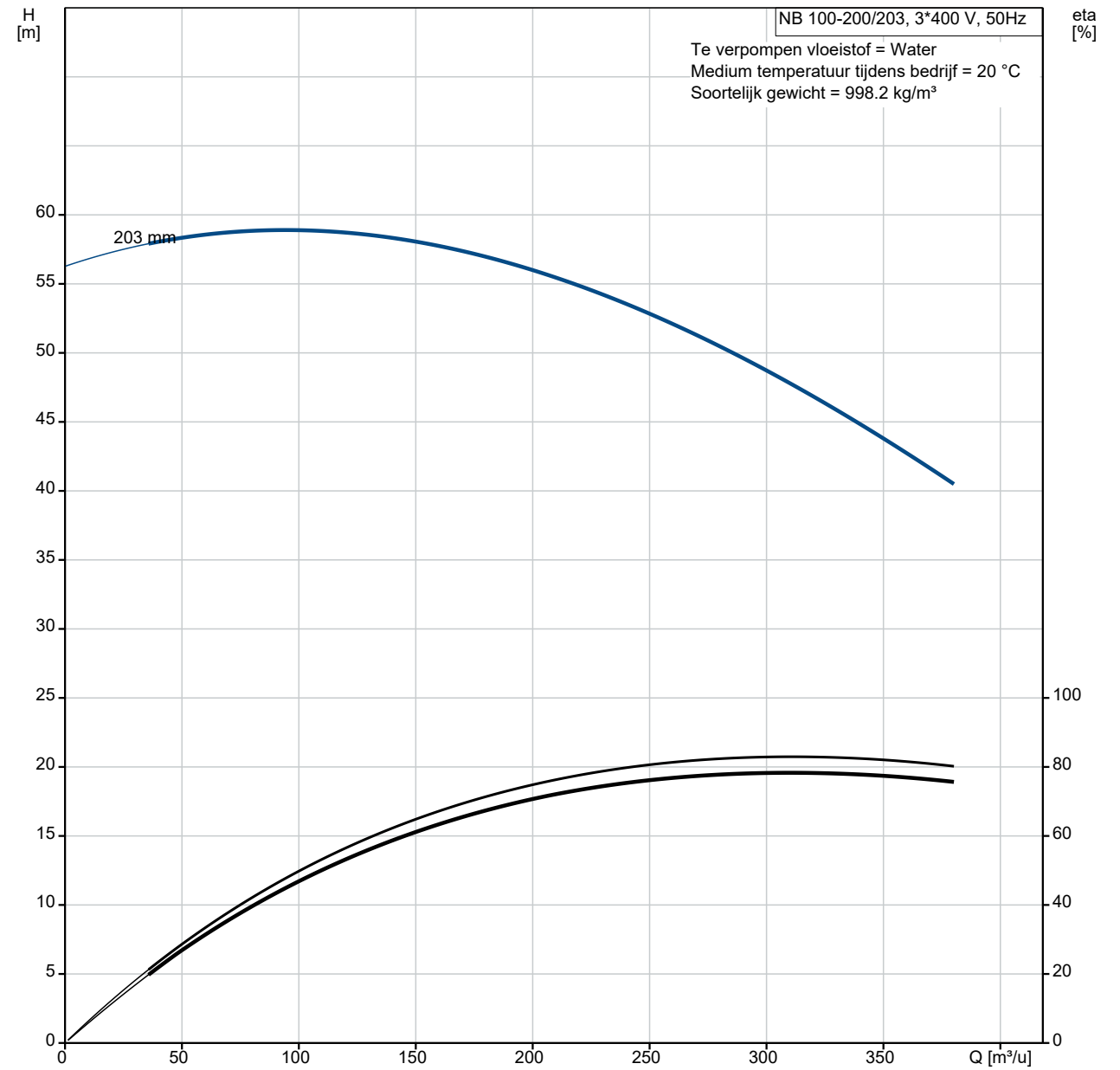

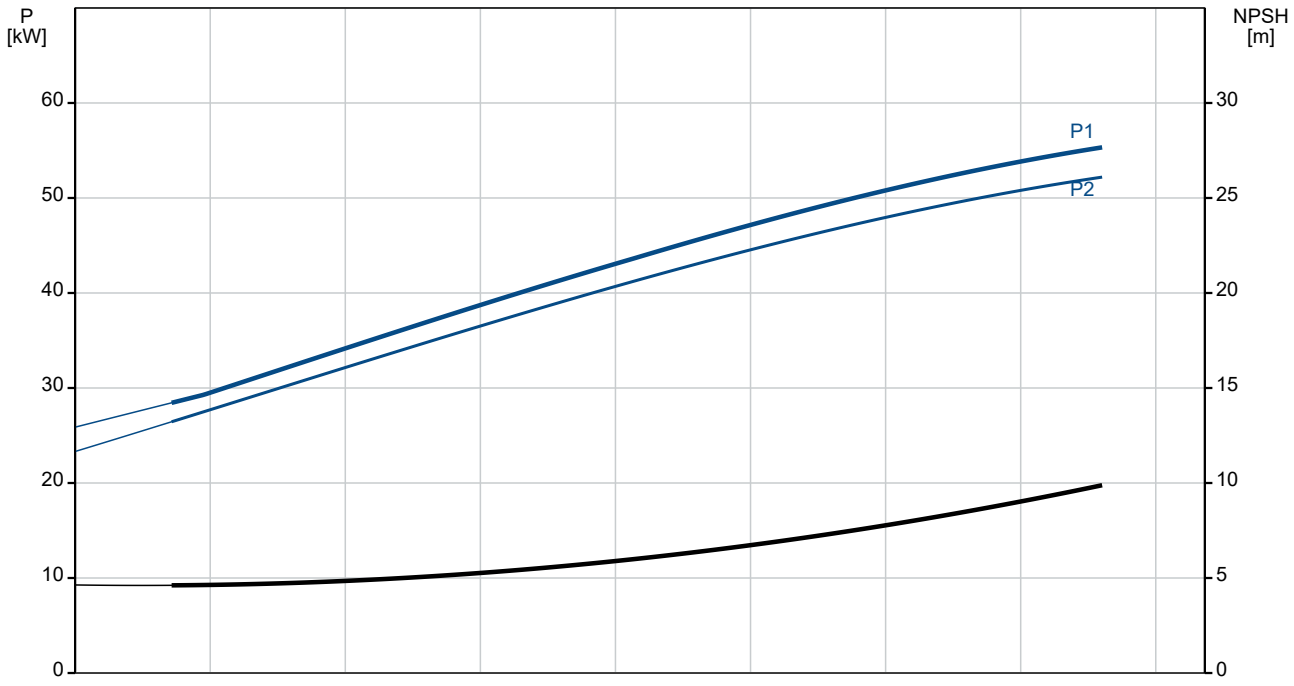

Omschrijving	Specificatie
Algemene informatie:	
Productnaam::	NB 100-200/203 ASF2ABQQE
Productnummer::	98975725
EAN nummer::	5712604548103
Technisch:	
Toerental waarop de pompgegevens zijn gebaseerd:	2975 omw/min
Nominaal debiet:	323.8 m³/u
Nominale opvoerhoogte:	46.41 m
Werkelijke waaierdiameter:	203 mm
Nominale waaierdiameter:	200
Asafdichting arrangement:	Enkel
Asdiameter:	32 mm
Code voor asafdichting:	BQQE
Curve tolerantie:	ISO9906:2012 3B
Pomp versie:	AS
Lager ontwerp:	Standaard
Materialen:	
Pomphuis:	Gietijzer
Pomp behuizing:	EN-GJL-250
Pomphuis:	ASTM class 35
Slijtring:	Brass
Waaier:	Gietijzer
Waaier:	EN-GJL-200
Waaier:	ASTM class 30
As:	Stainless steel
As:	EN 1.4301
As:	AISI 304
Interne coating pomphuis:	CED
Materiaal code:	A
Code voor rubber:	E
Installatie:	
Maximum ambient temperature:	55 °C
Maximale bedrijfsdruk:	16 bar
Leidingaansluiting standaard:	EN 1092-2
Maat van de zuigaansluiting:	DN 125
Maat van de persaansluiting:	DN 100
Druktrap voor leidingaansluiting:	PN 16
Lagersmering:	Grease
Pomphuis met voeten:	Yes
Vulblok:	Y
Code voor leidingaansluiting:	F2
Vloeistof:	
Te verpompen medium:	Water
Bereik vloeistoftemperatuur:	-25 .. 120 °C
Medium temperatuur tijdens bedrijf:	20 °C
Dichtheid:	998.2 kg/m³
Elektrische gegevens:	
Motortype:	SIEMENS
IE efficiëntieklasse:	IE3
Nominaal vermogen - P2:	55 kW
Netfrequentie:	50 Hz
Nominale spanning:	3 x 380-420D/660-725Y V
Nominaalstroom:	99,0-90,0/57,0-52,0 A
Startstroom:	670-670 %
Cos phi - power factor:	0.89
Nominaal toerental:	2975 omw/min
Rendement:	IE3 94,3%
Motorrendement bij nominale belasting:	94.3-94.3 %
Motor efficientie bij 3/4 vermogen:	94.5-94.5 %
Motor efficientie bij half vermogen:	93.9-93.9 %
Pooltal:	2

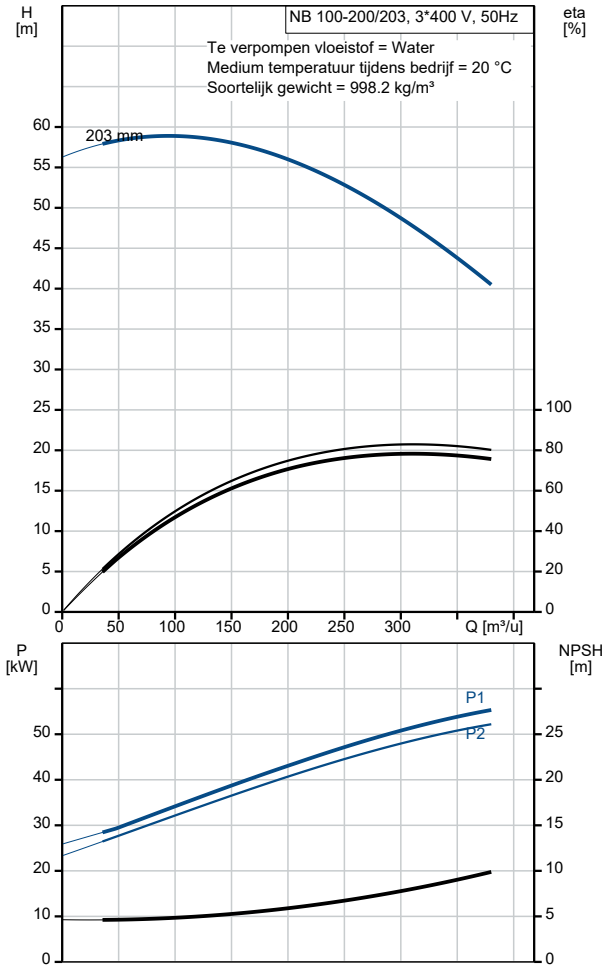

Omschrijving	Specificatie
Dichtheidsklasse (IEC 34-5):	IP55
Isolatie klasse (IEC 85):	F
Motorbeveiliging:	PTC
Motor Nr.:	99032151
Mont. voorschriften volgens IEC 34-7:	IM B35
Regeling:	
Frequentie omvormer:	NONE
Druksensor:	N
Overige:	
Minimale Efficiëntie Index, MEI ≥:	0.68
Netto gewicht:	528 kg
Bruto gewicht:	553 kg
Transportvolume:	0.821 m³
Land van herkomst:	HU
HS code:	84137051

98975725 NB 100-200/203 ASF2ABQQE 50 Hz

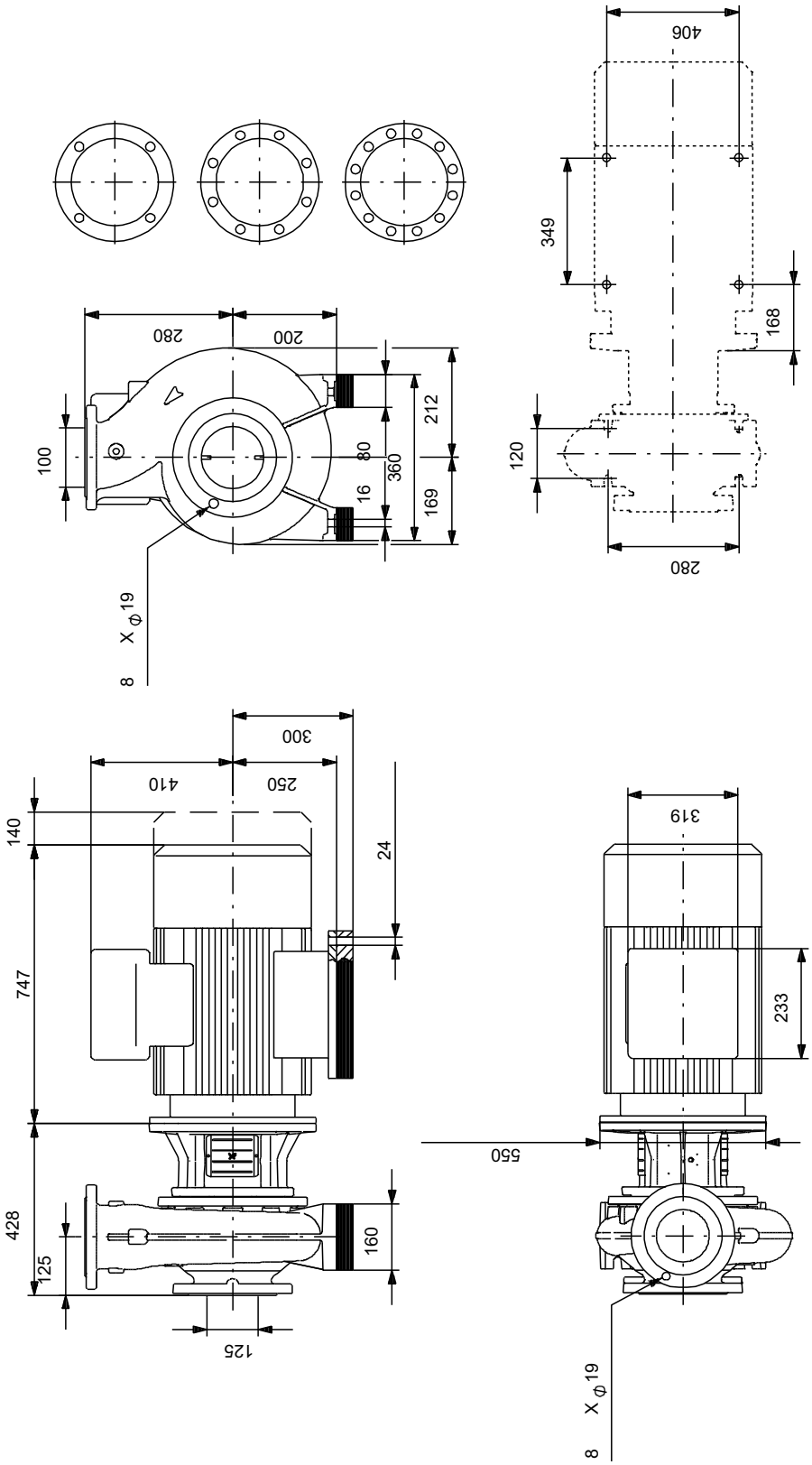

Opm! Alle unit's zijn in [mm] tenzij anders aangegeven.
Disclaimer: Deze eenvoudige maatschets toont u niet alle details.

Service onderdelen NB 100-200/203, Artikelnr. 98975725
Geproduceerd na 2053 (productiejaar en weeknummer)

Pos	Omschrijving	Opmerking tekst	Classificatie Gegevens	Onderdeelnr.	Aantal	Eenheid
-	Bulk, Nut			92514631	1	pcs
67	Moer		Draad: M18		5	
-	Bulk, o-ring			92547617	1	pcs
72.a	O-ring		Diameter: 221,84		5	
			Materiaal type: EPDM			
			Dikte: 3,53			
-	Bulk, Plug vent			96620482	1	pcs
18	Plug				5	
-	Bulk, asafdichting			92514302	1	pcs
105	Asafdichting				5	
-	Kit, koppelingsbeschermer			96956222	1	pcs
7a	Pan head screw				4	
7	Koppelingsbeschermer				2	
-	Kit, cover			98990962	1	pcs
18	Plug				1	
36	Moer		Draad: M10		8	
77	Deksel				1	
-	Kit, motor stool			96935187	1	pcs
1.a	Motor stoel				1	
7	Koppelingsbeschermer				2	
28	Hex head screw				4	
36	Hex nut		Draad: M16		4	
36	Moer		Draad: M10		8	
76a	Klinknagel				2	
77a	Pan head screw				4	
-	Kit, nut			96939130	1	pcs
11	Parallel sleutel				1	
- 36	Moer				1	
66a	Spring lock washer					1
66	Ring					1
67	Moer		Draad: M18			1
-	Kit, pomphuis			95131733	1	pcs
- 6	Pomphuis				1	
26	Ankerbout		Lengte: 45			8
			Draad: M10			
45	Slijtring					1
20	Plug				2	
36	Moer		Draad: M10		8	
-	Kit, stub shaft			96537609	1	pcs
9	Socket set screw		Lengte: 10		1	
			Draad: M8			
11	Parallel sleutel				1	
51	Stub shaft				1	
66a	Spring lock washer				1	
66	Ring				1	
67	Moer		Draad: M18		1	
+	Spare, O-ring			97757671	1	pcs
-	Spare, plug vent			98164277	1	pcs
18	Plug				1	
-	Spare, shaft seal			98434906	1	pcs
105	Asafdichting				1	
-	Spare, spacer for shaft seal			96591277	1	pcs
105b	Spacer				1	
-	Spare, wear ring			99208807	1	pcs
45	Slijtring				1	
	Motor				1	pcs
49	Waaier			98517609	1	pcs