POMPTECHNIEK • SERVICE • ONDERHOUD

# Inventflow: Grundfos A-partner

## Grundfos NB 150-250/252 EUP ASF1ABQQE

Bekijk de pomp hier:
https://inventflow.nl/nl/pompenfilter/nb/grundfos-nb-150-250-252-eup-asf1abqqe

### Contact

info@inventflow.nl
+31 (0) 546 45 80 72

### Datablad

| Aantal | Omschrijving |
|---|---|
| 1 | **NB 150-250/252 EUP ASF1ABQQE** |

Artikelnr.: 98975975

Niet zelfaanzuigende, eentraps centrifugaalpomp, ontworpen conform ISO 5199 met afmetingen en nominale prestaties conform EN 733 (10 bar). Flenzen zijn PN 10 met afmetingen overeenkomstig EN 1092-2. De pomp is voorzien van een axiale zuigpoort, radiale perspoort, horizontale as en een back pull-out design, waardoor het verwijderen van motor, motorstoel, deksel en waaier mogelijk is zonder de pompbehuizing of leidingwerk te verstoren.

De niet gebalanceerde rubberen balg is conform DIN EN 12756.

De pomp is gekoppeld aan en ventilatorgekoelde asynchrone motor.

Regeling:

| | |
|---|---|
| Frequency converter: | NONE |
| Druksensor: | N |

Vloeistof:

| | |
|---|---|
| Te verpompen medium: | Water |
| Bereik vloeistoftemperatuur: | -25 .. 120 °C |
| Medium temperatuur tijdens bedrijf: | 20 °C |
| Dichtheid: | 998.2 kg/m³ |

Technisch:

| | |
|---|---|
| Toerental waarop de pompgegevens zijn gebaseerd: | 975 omw/min |
| Nominaal debiet: | 267.9 m³/u |
| Nominale opvoerhoogte: | 7.274 m |
| Werkelijke waaierdiameter: | 252 mm |
| Nominale waaierdiameter: | 250 |
| Asafdichting arrangement: | Enkel |
| Code voor asafdichting: | BQQE |
| Curve tolerantie: | ISO9906:2012 3B2 |
| Lager ontwerp: | Standaard |

Materialen:

| | |
|---|---|
| Pomphuis: | Gietijzer |
| Pomp behuizing: | EN-GJL-250 |
| Pomphuis: | ASTM class 35 |
| Slijtring: | Brass |
| Waaier: | Gietijzer<br>EN-GJL-200<br>ASTM class 30 |
| As: | Stainless steel<br>EN 1.4301<br>AISI 304 |
| Interne coating pomphuis: | CED |

Installatie:

| | |
|---|---|
| Maximum ambient temperature: | 55 °C |
| Maximale bedrijfsdruk: | 10 bar |
| Leidingaansluiting standaard: | EN 1092-2 |
| Maat van de zuigaansluiting: | DN 200 |
| Maat van de persaansluiting: | DN 150 |
| Druktrap voor leidingaansluiting: | PN 10 |
| Lagersmering: | Grease |
| Pomphuis met voeten: | Yes |
| Vulblok: | Y |

| Aantal | Omschrijving |
|---|---|

Elektrische gegevens:

| | |
|---|---|
| Motortype: | SIEMENS |
| IE efficiëntieklasse: | IE3 |
| Nominaal vermogen - P2: | 7.5 kW |
| Netfrequentie: | 50 Hz |
| Nominale spanning: | 3 x 380-420D/660-725Y V |
| Nominaalstroom: | 16,0-14,6/9,20-8,40 A |
| Startstroom: | 630-630 % |
| Cos phi - power factor: | 0.80 |
| Nominaal toerental: | 975 omw/min |
| Rendement: | IE3 89,1% |
| Motorrendement bij nominale belasting: | 89.1-89.1 % |
| Motor efficientie bij 3/4 vermogen: | 90.0-90.0 % |
| Motor efficientie bij half vermogen: | 89.8-89.8 % |
| Pooltal: | 6 |
| Dichtheidsklasse (IEC 34-5): | IP55 |
| Isolatie klasse (IEC 85): | F |
| Motor Nr.: | 83W15422 |

Overige:

| | |
|---|---|
| Minimale Efficiëntie Index, MEI ≥: | 0.68 |
| Netto gewicht: | 290 kg |
| Bruto gewicht: | 322 kg |
| Transportvolume: | 0.951 m³ |
| Land van herkomst: | HU |
| HS code: | 84137051 |

# 98975975 NB 150-250/252 EUP ASF1ABQQE 50 Hz

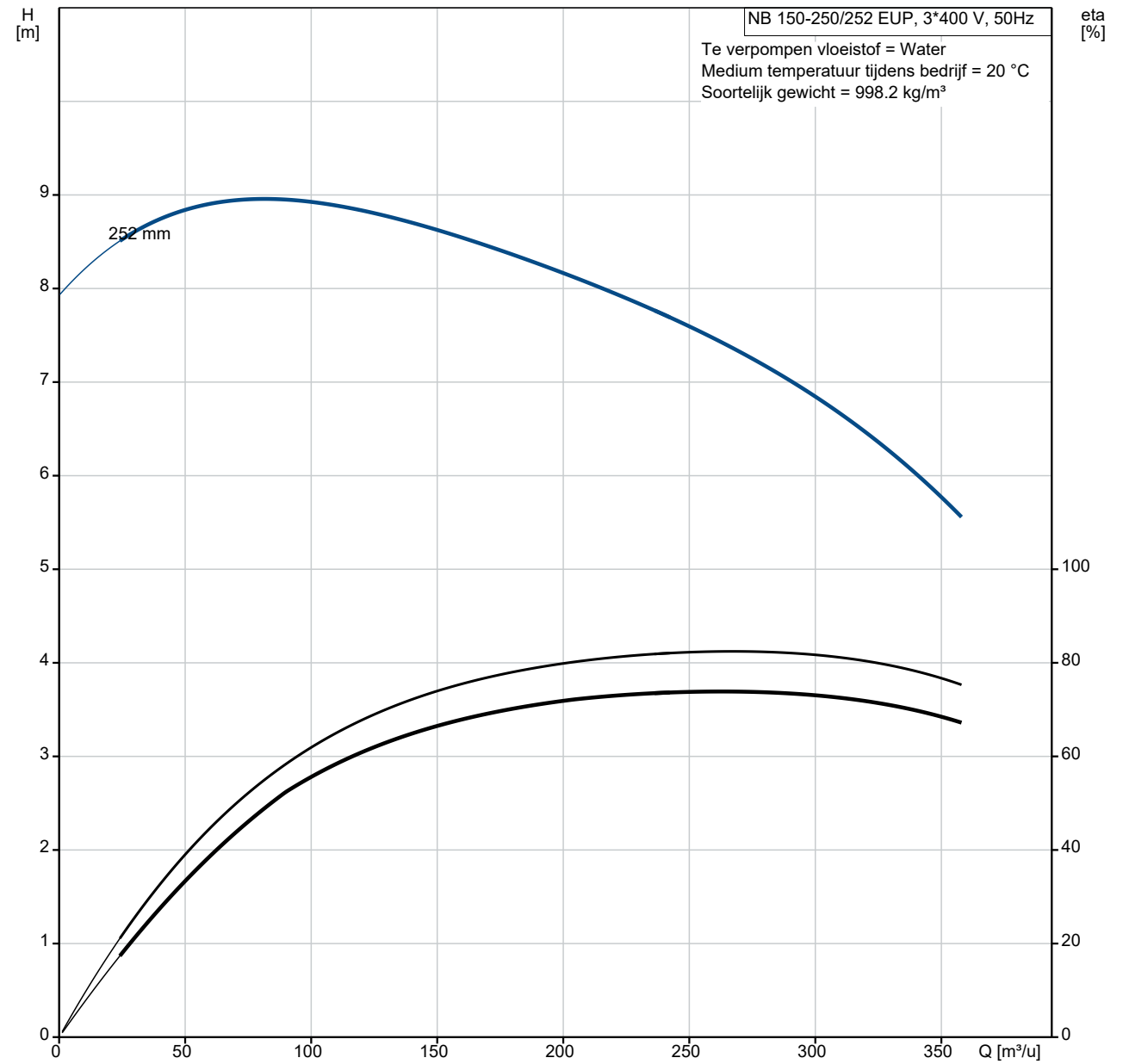


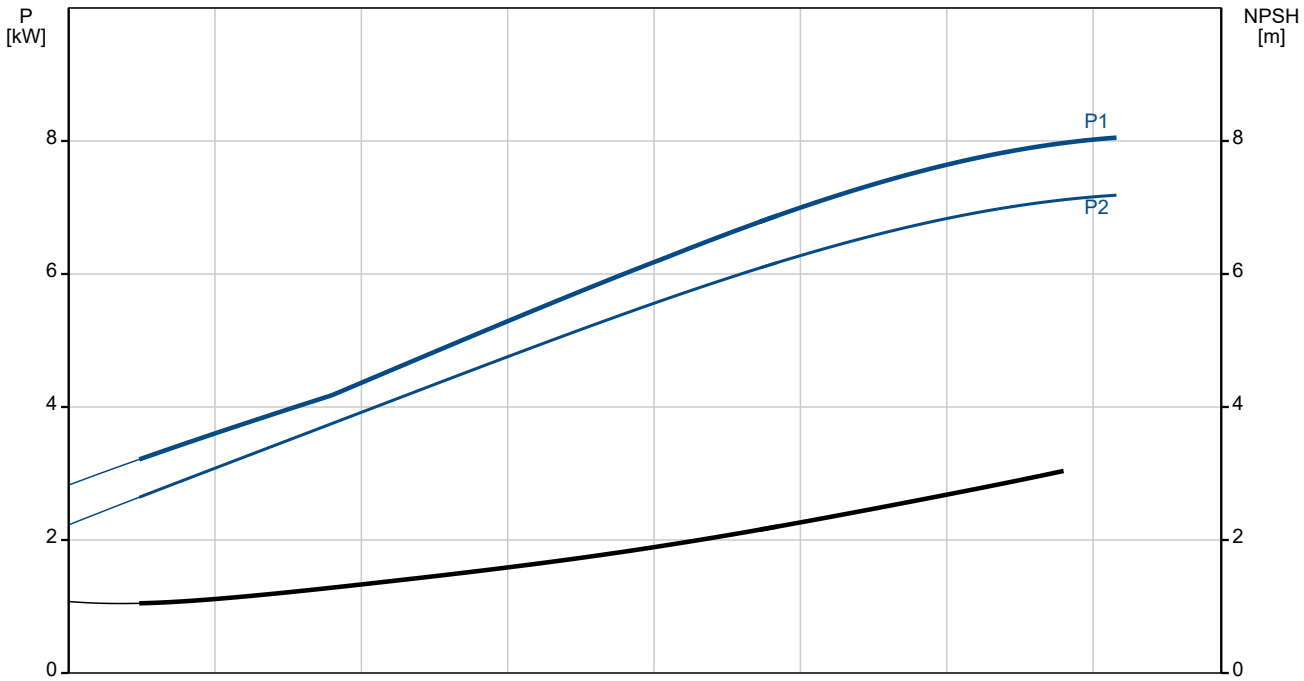

| Omschrijving | Specificatie |
|---|---|
| **Algemene informatie:** | |
| Productnaam:: | NB 150-250/252 EUP ASF1ABQQE |
| Productnummer:: | 98975975 |
| EAN nummer:: | 5712604553244 |
| **Technisch:** | |
| Toerental waarop de pompgegevens zijn gebaseerd: | 975 omw/min |
| Nominaal debiet: | 267.9 m³/u |
| Nominale opvoerhoogte: | 7.274 m |
| Werkelijke waaierdiameter: | 252 mm |
| Nominale waaierdiameter: | 250 |
| Asafdichting arrangement: | Enkel |
| Asdiameter: | 42 mm |
| Code voor asafdichting: | BQQE |
| Curve tolerantie: | ISO9906:2012 3B2 |
| Pomp versie: | AS |
| Lager ontwerp: | Standaard |
| **Materialen:** | |
| Pomphuis: | Gietijzer |
| Pomp behuizing: | EN-GJL-250 |
| Pomphuis: | ASTM class 35 |
| Slijtring: | Brass |
| Waaier: | Gietijzer |
| Waaier: | EN-GJL-200 |
| Waaier: | ASTM class 30 |
| As: | Stainless steel |
| As: | EN 1.4301 |
| As: | AISI 304 |
| Interne coating pomphuis: | CED |
| Materiaal code: | A |
| Code voor rubber: | E |
| **Installatie:** | |
| Maximum ambient temperature: | 55 °C |
| Maximale bedrijfsdruk: | 10 bar |
| Leidingaansluiting standaard: | EN 1092-2 |
| Maat van de zuigaansluiting: | DN 200 |
| Maat van de persaansluiting: | DN 150 |
| Druktrap voor leidingaansluiting: | PN 10 |
| Lagersmering: | Grease |
| Pomphuis met voeten: | Yes |
| Vulblok: | Y |
| Code voor leidingaansluiting: | F1 |
| **Vloeistof:** | |
| Te verpompen medium: | Water |
| Bereik vloeistoftemperatuur: | -25 .. 120 °C |
| Medium temperatuur tijdens bedrijf: | 20 °C |
| Dichtheid: | 998.2 kg/m³ |
| **Elektrische gegevens:** | |
| Motortype: | SIEMENS |
| IE efficiëntieklasse: | IE3 |
| Nominaal vermogen - P2: | 7.5 kW |
| Netfrequentie: | 50 Hz |
| Nominale spanning: | 3 x 380-420D/660-725Y V |
| Nominaalstroom: | 16,0-14,6/9,20-8,40 A |
| Startstroom: | 630-630 % |
| Cos phi - power factor: | 0.80 |
| Nominaal toerental: | 975 omw/min |
| Rendement: | IE3 89,1% |
| Motorrendement bij nominale belasting: | 89.1-89.1 % |
| Motor efficientie bij 3/4 vermogen: | 90.0-90.0 % |
| Motor efficientie bij half vermogen: | 89.8-89.8 % |
| Pooltal: | 6 |
| Dichtheidsklasse (IEC 34-5): | IP55 |

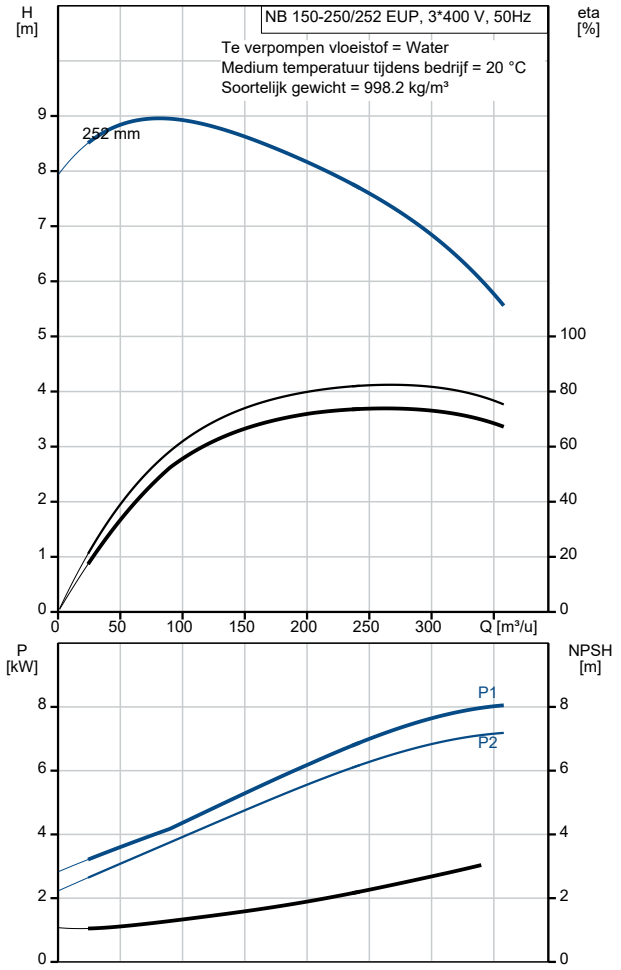

| Omschrijving | Specificatie |
|---|---|
| Isolatie klasse (IEC 85): | F |
| Motorbeveiliging: | PTC |
| Motor Nr.: | 83W15422 |
| Mont. voorschriften volgens IEC 34-7: | IM B35 |
| **Regeling:** | |
| Frequentie omvormer: | NONE |
| Druksensor: | N |
| **Overige:** | |
| Minimale Efficiëntie Index, MEI ≥: | 0.68 |
| Netto gewicht: | 290 kg |
| Bruto gewicht: | 322 kg |
| Transportvolume: | 0.951 m³ |
| Land van herkomst: | HU |
| HS code: | 84137051 |

# 98975975 NB 150-250/252 EUP ASF1ABQQE 50 Hz

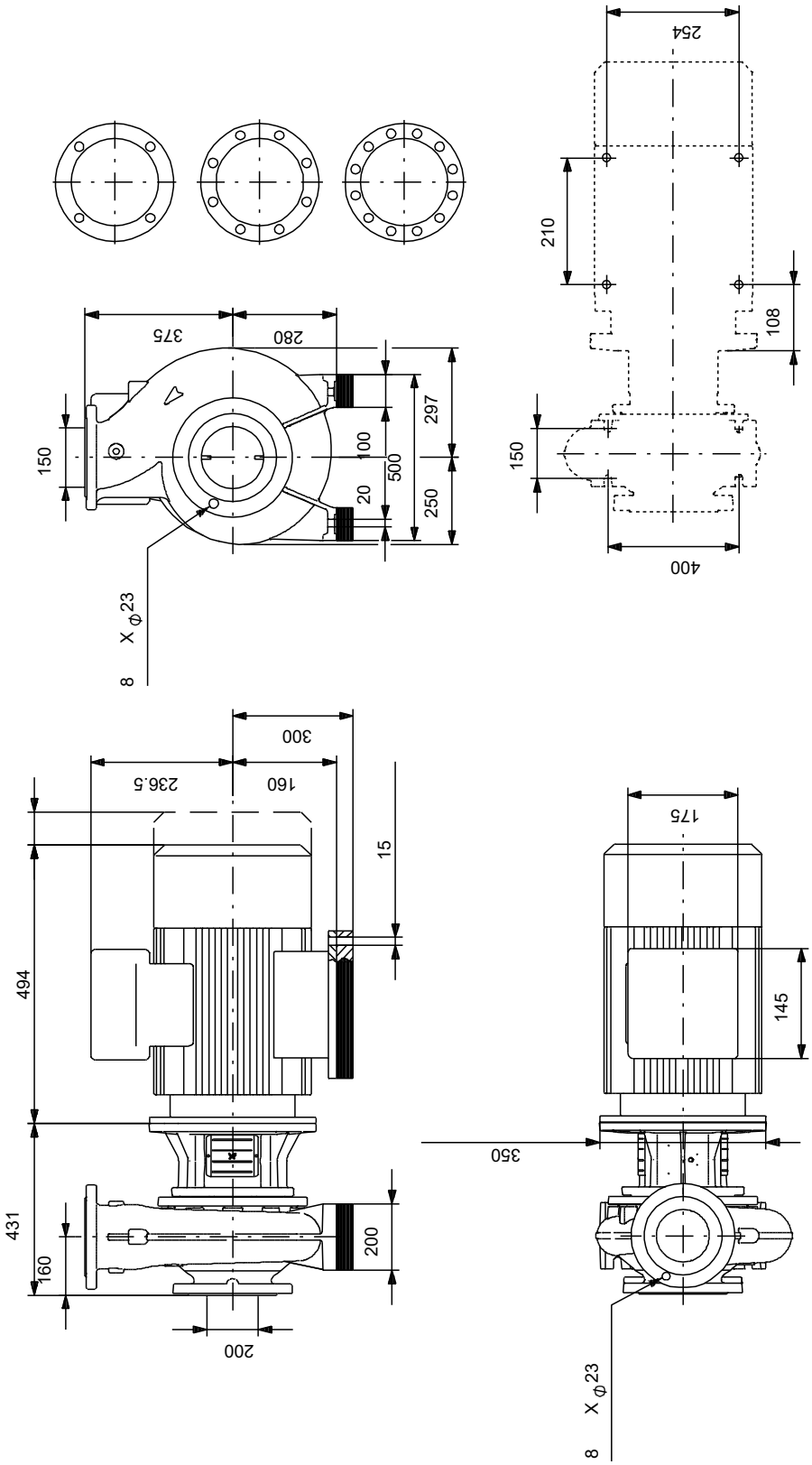


Opm! Alle unit's zijn in [mm] tenzij anders aangegeven.
Disclaimer: Deze eenvoudige maatschets toont u niet alle details.

## Service onderdelen NB 150-250/252 EUP, Artikelnr. 98975975
## Geproduceerd na 2053 (productiejaar en weeknummer)

| Pos | Omschrijving | Opmerking tekst | Classificatie Gegevens | Onderdeelnr. | Aantal | Eenheid |
|---|---|---|---|---|---|---|
| - | Bulk, Nut | | | 92514632 | 1 | pcs |
| 67 | Moer | | Draad: M24 | | 5 | |
| - | Bulk, o-ring | | | 92547634 | 1 | pcs |
| 72.a | O-ring | | Diameter: 278,99 | | 5 | |
| | | | Materiaal type: EPDM | | | |
| | | | Dikte: 3,53 | | | |
| - | Bulk, Plug vent | | | 96620482 | 1 | pcs |
| 18 | Plug | | | | 5 | |
| - | Bulk, asafdichting | | | 92514334 | 1 | pcs |
| 105 | Asafdichting | | | | 5 | |
| - | Kit, koppelingsbeschermer | | | 96809945 | 1 | pcs |
| 7a | Pan head screw | | | | 4 | |
| 7 | Koppelingsbeschermer | | | | 2 | |
| - | Kit, cover | | | 98990972 | 1 | pcs |
| 18 | Plug | | | | 1 | |
| 36 | Moer | | Draad: M12 | | 10 | |
| 77 | Deksel | | | | 1 | |
| - | Kit, motor stool | | | 96935191 | 1 | pcs |
| 1.a | Motor stoel | | | | 1 | |
| 7 | Koppelingsbeschermer | | | | 2 | |
| 28 | Hex head screw | | | | 4 | |
| 36 | Hex nut | | Draad: M16 | | 8 | |
| 36 | Moer | | Draad: M12 | | 10 | |
| 76a | Klinknagel | | | | 2 | |
| 77a | Pan head screw | | | | 4 | |
| - | Kit, nut | | | 96939132 | 1 | pcs |
| 11 | Sleutel | | | | 1 | |
| - 36 | Moer | | | | 1 | |
| 66a | Spring lock washer | | | | 1 | |
| 66 | Ring | | | | 1 | |
| 67 | Moer | | Draad: M24 | | 1 | |
| - | Kit, pomphuis | | | 98801847 | 1 | pcs |
| 6 | Pomphuis | | | | 1 | |
| 20 | Plug | | | | 2 | |
| 36 | Moer | | Draad: M12 | | 10 | |
| - | Kit, stub shaft | | | 99248520 | 1 | pcs |
| 9 | Socket set screw | | Lengte: 10 | | 2 | |
| | | | Draad: M8 | | | |
| 11 | Sleutel | | | | 1 | |
| 51 | Stub shaft | | | | 1 | |
| 66a | Spring lock washer | | | | 1 | |
| 66 | Ring | | | | 1 | |
| 67 | Moer | | Draad: M25 | | 1 | |
| - | Spare, O-ring | | | 97757673 | 1 | pcs |
| 72.a | O-ring | | Diameter: 278,99 | | 1 | |
| | | | Materiaal type: EPDM | | | |
| | | | Dikte: 3,53 | | | |
| - | Spare, plug vent | | | 98164277 | 1 | pcs |
| 18 | Plug | | | | 1 | |
| - | Spare, shaft seal | | | 98434909 | 1 | pcs |
| 105 | Asafdichting | | | | 1 | |
| - | Spare, wear ring | | | 99208792 | 1 | pcs |
| 45 | Slijtring | | | | 1 | |
| - | Motor | | | | 1 | pcs |
| 156 | Kit, ventilator | | | 98505756 | 1 | |
| | Kit, smeernippel | | | 98597820 | 1 | |
| 151 | Spare, motor fan cover | | | 98507838 | 1 | |
| 164a | Spare, Terminal box | | | 98505713 | 1 | |
| 49 | Waaier | | | 99658706 | 1 | pcs |